Husqvarna®

RC 318T, RC 320Ts AWD

HU	Használati utasítás	2-41
PL	Instrukcja obsługi	42-82
CS	Návod k použití	83-120
SK	Návod na obsluhu	121-160

TARTALOMJEGYZÉK

Bevezető....2
Biztonság....8
Összeszerelés....13
Üzemeltetés....16
Karbantartás....20
Hibaelhárítás....34
Szállítás, tárolás és ártalmatlanítás....36
Műszaki adatok....38
Szervizelés....40
Garancia....40
Megfelelőségi nyilatkozat....41

Bevezető

Szállítás előtti ellenőrzés és termékszámok

Megjegyzés: A terméken szállítás előtti ellenőrzést végeztek. Ügyeljen arra, hogy kézhez kapja a kereskedőtől a szállítás előtti ellenőrzésre vonatkozó dokumentum aláírt példányát.

Szervizműhely kapcsolattartási adatai:	
Ez a kezelői kézikönyv az alábbi termékszámú/sorozatszámú termék tartozéka:	
/	
Motor:	
Sebességváltó:	

Termékleírás

Az RC 318T és RC 320Ts AWD gyűjtési móddal ellátott fűnyírótraktorok. Gyűjtési módban egy csiga a fűgyűjtőbe juttatja a lenyírt füvet. A csiga és a gyűjtő állapotáról kép- és hangjelzés nyújt információt. Az előremeneti és hátrameneti pedálok segítségével a felhasználó fokozatmentesen állíthatja be a sebességet. A működéssel töltött órák számát üzemidőmérő jeleníti meg. A fűnyírótraktor lítium-vas-foszfát akkumulátorral rendelkezik: $LiFePO_4$. Az RC 320Ts AWD fűnyírótraktorok összkerék-meghajtásúak (AWD).

Rendeltetésszerű használat

Az RC 318T és RC 320Ts AWD fűnyírótraktorokat lakóövezetek és kertek nyitott, egyenletes talajfelületeihez tervezték. A termék más célokra történő használata nem megengedett.

A termék biztosítása

Feltétlenül gondoskodjon az új terméke biztosításáról. Kérdés esetén forduljon a biztosítótársaságához. Azt javasoljuk, gondoskodjon az alábbiakra kiterjedő teljes körű biztosításról: külső fél, tűz, anyagi kár, lopás és felelősség.

A termék áttekintése

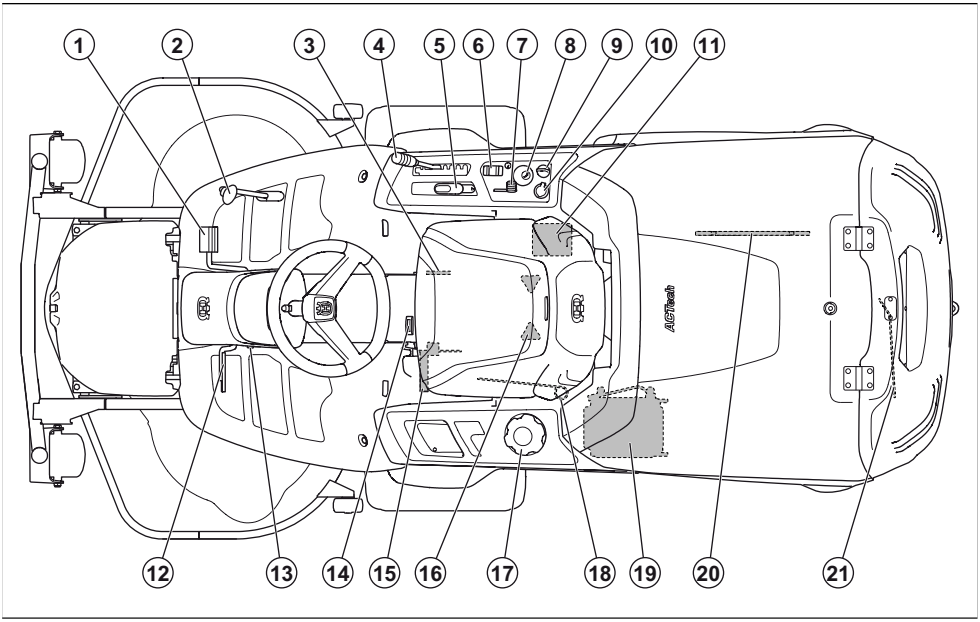

1. Előremenet pedálja
2. Hátramenet pedálja
3. Típustábla
4. Vágási magasságot szabályozó kar
5. Emelőkar a vágóasztalhoz
6. Gyűjtő döntésének kapcsolója
7. Gázadagoló
8. Csiga vezérlőkapcsolója LED-visszajelzőkkel
9. Gyújtáskapcsoló
10. 12 V-os tápcsatlakozó
11. Akkumulátor
12. Rögzítőfék pedálja (RC 320Ts AWD)/rögzítőfék- és üzemifékpedál (RC 318T)
13. Rögzítőgomb a rögzítőfékhez
14. Üzemóra-számláló
15. Csiga szervizpozíció karja
16. Kar az ülés beállításához
17. Tanksapka
18. Az első tengely meghajtásának be- és kikapcsolására szolgáló kar, RC 320Ts AWD
19. Hidraulikaolaj-hűtő, RC 320Ts AWD
20. Csigakarbantartási eszköz
21. A meghajtás be- és kikapcsolására szolgáló kar, RC 318T. A hátsó tengely meghajtásának be- és kikapcsolására szolgáló kar, RC 320Ts AWD

Elektromos rendszer áttekintése

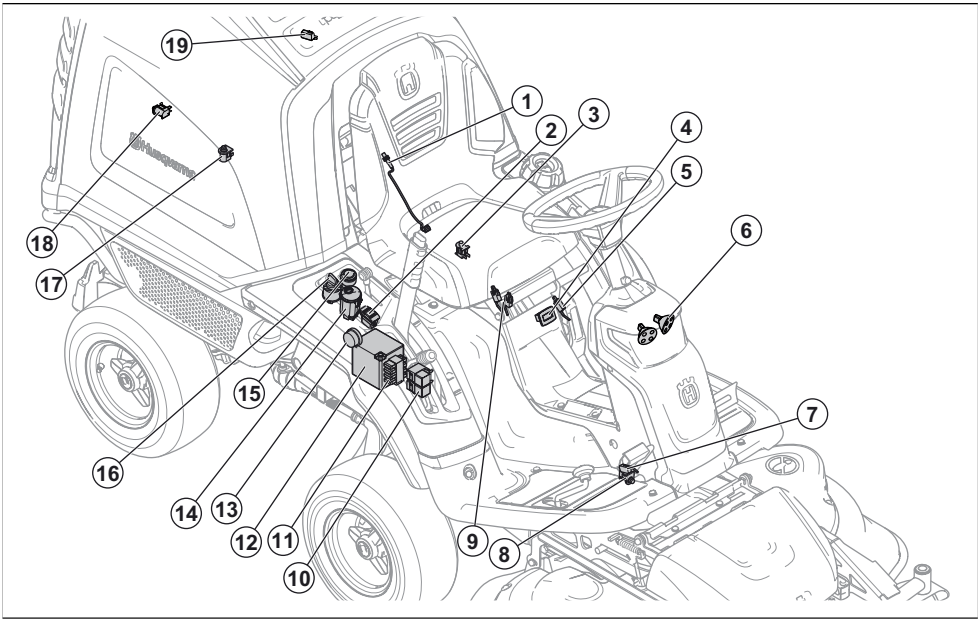

1. Csigaforgás érzékelője
2. Gyűjtő döntésének kapcsolója
3. Ülés biztonsági kapcsolója
4. Üzemidőmérő
5. Csiga szervizpozíció karjának kapcsolója
6. Fényszórók
7. Mikrokapcsoló, rögzítőfék
8. Vágóasztal megfelelő helyzetének érzékelője
9. Emelőkar biztonsági kapcsolója
10. Relé
11. Biztosítékok
12. Akkumulátor
13. Berregő
14. Csiga vezérlőkapcsolója LED-visszajelzőkkel
15. Tápcsatlakozó (12 V)
16. Gyújtáskapcsoló
17. Gyűjtőhelyzet érzékelője
18. Gyűjtőfedél kapcsolója
19. Megtelt gyűjtő érzékelője

Ülés biztonsági kapcsolója

Az ülés biztonsági kapcsolója megszakítja a védőáramkört, amikor a kezelő felemelkedik az ülésből. A motor és a késhajtás leáll, ha a kések működésben vannak vagy a rögzítőfék nincs behúzva. Lásd még: *Biztonsági áramkör10. oldalon*.

Üzemidőmérő

Az üzemidőmérő a motor működéssel töltött óráinak számát jeleníti meg. A bekapcsolt gyújtással, de kikapcsolt motorral töltött időt nem rögzíti a rendszer. Az utolsó számjegy az óra tizedrészét jelenti (6 perc).

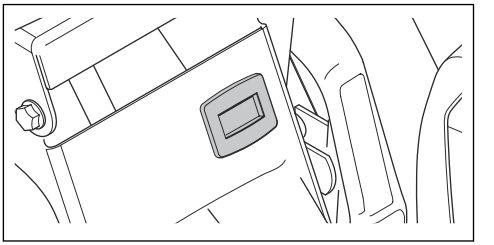

Akkumulátor

A fűnyírótraktor lítium-vas-foszfát akkumulátorral rendelkezik: $LiFePO_4$. Ha az akkumulátorfeszültség túlságosan alacsony, az akkumulátor védelem módba lép, és nem reagál a gyújtás bekapcsolására. Ha az akkumulátor védelem módban van vagy túl gyenge a motor elindításához, akkor fel kell tölteni. Lásd *Az akkumulátor töltése28. oldalon*.

Tápcsatlakozó aljzat

A tápcsatlakozó aljzat feszültsége 12 V. A tápcsatlakozó aljzat biztosítékokkal rendelkezik, lásd: *Biztosíték cseréje28. oldalon*.

Gyújtáskapcsoló

A gyújtáskapcsoló 4 pozícióba állítható: leállítás (STOP), világítás, üres és indítás (START). Ha a gyújtás bekapcsolva marad, de a motor nem jár, 20 másodpercenként hangjelzés figyelmezteti a felhasználót a gyújtáskapcsoló STOP helyzetbe állítására az akkumulátor lemerülésének elkerülése érdekében.

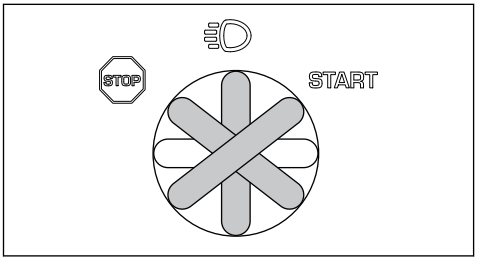

Előremeneti és hátrameneti pedálok

A sebesség fokozatosan állítható be a 2 pedál használatával. A bal oldali pedál (A) az előremeneti mozgáshoz, míg a jobb oldali (B) a hátrameneti haladáshoz használható. A pedálok felengedésekor a gép leáll.

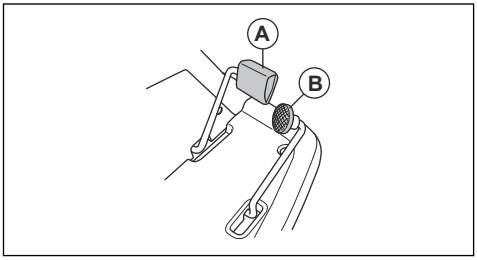

Csiga vezérlőkapcsolója LED-visszajelzőkkel

A csiga vezérlőkapcsolójának szimbólumai jelzik a gyűjtési vagy nem gyűjtési módot, valamint a csiga és a gyűjtő állapotát. Az egyes szimbólumok jelentése az alábbiakban olvasható.

A csiga szervizelési pozícióban van. A szimbólum pirosan világít, és hangjelzés hallható.

A vágóasztal nem megfelelően van felszerelve. A szimbólum pirosan világít, és hangjelzés hallható.

A gyűjtő megtelt. A szimbólum narancssárgán világít, és hangjelzés hallható. A csiga továbbra is fűvet juttat a gyűjtőbe. Ha nem üríti ki a gyűjtőt, a fű okozta nyomás bizonyos idő elteltével felnyitja a gyűjtő fedelét.

A gyűjtő fedele nyitva van. A szimbólum pirosan világít, és hangjelzés hallható.

A gyűjtő nincs leengedve. A szimbólum pirosan világít, és hangjelzés hallható.

Zöld szimbólum jelzi a csiga gombján, hogy a fűnyírótraktor gyűjtési módba van állítva.

Kék szimbólum jelzi a csiga gombján, hogy a fűnyírótraktor nem gyűjtési módba van állítva.

A gyűjtési és nem gyűjtési mód közötti váltáshoz tartsa lenyomva a csiga gombját addig, amíg hangjelzés nem hallható.

Piros szimbólum jelzi a csiga gombján, hogy a csiga elakadt és leállt. Folyamatos hangjelzés hallható. A hangjelzés kikapcsolásához fordítsa a gyújtáskapcsolót STOP helyzetbe. Az akadály megszüntetése és a termék újbóli elindítása előtt tekintse meg az alábbi részben szereplő utasításokat: *Eltömődés megszüntetése a csigában24. oldalon*.

A terméken található jelzések

FIGYELMEZTETÉS: A vigyázatlan vagy helytelen használat komoly vagy halálos kimenetelű sérülésekhez vezethet a dolgozó illetve környezete számára.

Olvassa el figyelmesen a használati utasítást, és győződjön meg róla, hogy megértette azt, mielőtt a terméket használatba veszi.

Forgó kések. Tartsa távol testrészeit a fedéltől, amikor a motor jár.

Figyelmeztetés: forgó alkatrészek. Tartsa távol testrészeit.

Legyen óvatos a kivetett és visszapattanó tárgyakkal.

Soha ne használja a terméket, ha emberek – különösen gyerekek – vagy állatok vannak a közvetlen közelében.

Hátramenetben haladás előtt és közben is figyeljen hátrafelé.

>10°

Lejtős területen soha ne nyírja a füvet kereszt irányban. Ne nyírjon füvet 10 foknál meredekebb lejtőn.

Soha ne engedjen fel utast a termékre vagy tartozékára.

Előre haladás.

N

Semleges.

Hátrafelé haladás.

P

Rögzítőfék, RC 320Ts AWD típus.

Üzemi fék és rögzítőfék, típus RC 318T.

STOP

Állítsa le a motort.

START

Indítsa be a motort.

Fényszórók.

Motorfordulatszám – gyors.

Motorfordulatszám – lassú.

A csiga szervizelési pozícióban van.

A vágóasztal nincs felszerelve.

A gyűjtő megtelt.

A gyűjtő fedele nyitva van.

A gyűjtő nincs leengedve.

Csigarendszer állapotjelző lámpája.

Döntse meg és nyissa ki a gyűjtőt.

Engedje le a gyűjtőt a működési helyzetbe.

Benzines.

>E10

Legfeljebb 10% etanol.

Vágási magasság.

Vágási magasságot szabályozó kar szervizpozíciója.

A kések működésben vannak.

A kések nincsenek működésben.

A vágóasztal szervizpozíciója.

A vágóasztal fűnyírási pozíciója.

A csiga működési pozícióban van.

A csiga szervizpozícióban van.

Ne lépjen ide.

Hidrosztatikus szabadonfutó kerék.

Olajszint.

Zúzódás veszélye!

Zúzódás veszélye! Tartsa távol testrészeit a vázszerkezettől.

Forró felület.

Ne érjen hozzá.

Ez a termék megfelel a vonatkozó EK irányelveknek.

A termék megfelel a vonatkozó egyesült királyságbeli irányelveknek.

Az EU és az Egyesült Királyság irányelveinek és jogszabályainak, és New South Wales „Környezetben történő munkavégzés szabályozása (zajszabályozás), 2017” irányelvének megfelelő környezeti zajkibocsátási címke. A termék garantált hangteljesítményszintje a Műszaki adatok oldalon található *Műszaki adatok38. oldalon* és a címkén.

Mindig viseljen jóváhagyott fülvédőt.

éééehhxxxxx A típustáblán megtalálható a sorozatszám. **éééé** a gyártási év, **hh** a gyártási hét és **xxxx** pedig a sorozatszám.

Megjegyzés: A terméken szereplő többi jel/címke egyes piacok specifikus vizsgáztatási követelményeire vonatkozik.

Euro V. kibocsátási norma

FIGYELMEZTETÉS: A motor módosítása érvényteleníti a termékre vonatkozó európai uniós típusjóváhagyást.

Termékszavatosság

A termékszavatosságra vonatkozó jogszabályok értelmében nem vagyunk felelősek a termékeink által okozott károkért az alábbi esetekben:

- a termék javítását helytelenül végezték;
- a termék javítása nem a gyártótól származó vagy általa jóváhagyott alkatrészekkel történt;
- a terméket nem a gyártótól származó vagy általa jóváhagyott kiegészítővel szerelték fel;
- a termék javítását nem hivatalos szakszerviz vagy jóváhagyott egyéb szerviz végezte.

Biztonsági meghatározások

A figyelmeztetések, óvintézkedések és megjegyzések a használati utasítás kiemelten fontos részeire hívják fel a figyelmet.

FIGYELMEZTETÉS: Akkor használatos, ha a kézikönyv utasításainak be nem tartása esetén fennáll a kezelő vagy a közelben tartózkodók sérülésének vagy halálának veszélye.

VIGYÁZAT: Akkor használatos, ha a kézikönyv utasításainak be nem tartása esetén fennáll a vagyoni kár, illetve a termék vagy a környező terület károsodásának veszélye.

Megjegyzés: További információt biztosít az adott helyzetben szükséges tennivalókról.

Általános biztonsági utasítások

FIGYELMEZTETÉS: A termék a kéz vagy láb vágásos sérülését okozhatja, illetve tárgyakat repíthet el. A biztonsági utasítások be nem tartása súlyos sérüléssel vagy halállal járhat.

FIGYELMEZTETÉS: Ne használja tovább a terméket sérült vágószerkezettel. A sérült vágószerkezet tárgyakat repíthet el, és súlyos sérülést, illetve halált okozhat. Haladéktalanul cserélje ki a sérült késeket.

FIGYELMEZTETÉS: A termék működés közben elektromágneses mezőt hoz létre. Ez bizonyos körülmények esetén hatással lehet az aktív vagy passzív orvosi implantátumokra. A súlyos vagy halálos sérülés kockázatának csökkentése érdekében azt javasoljuk, hogy az orvosi implantátumot használó személyek a termék alkalmazása előtt kérjék ki orvosuk vagy az orvosi implantátum gyártójának tanácsát.

FIGYELMEZTETÉS: A termék használata előtt olvassa el az alábbi figyelmeztetéseket.

- Mindig megfontoltan és előrelátóan cselekedjen. Kerülje az olyan helyzeteket, amelyek saját megítélése szerint meghaladják a képességeit. Amennyiben a használati utasítás elolvasását követően is bizonytalannak érzi magát az üzemeltetési eljárásokkal kapcsolatban, a folytatás előtt kérje ki egy szakértő véleményét.
- Olvassa el figyelmesen a használati utasítást és a terméken szereplő utasításokat, mielőtt a terméket használatba veszi.
- Ismerje meg, hogyan használja a terméket és kezelőszerveit biztonságosan, és tanulja meg, hogyan állhat meg gyorsan.
- Tanulja meg a biztonsági címkék felismerését.
- Tartsa tisztán a terméket, hogy a jelölések és matricák mindig jól olvashatóak legyenek.
- Ne feledje, hogy a kezelő felelős a másokat és a mások tulajdonát érő balesetekért is.
- Ne szállítson utasokat. A terméket csak egyetlen személy használhatja.

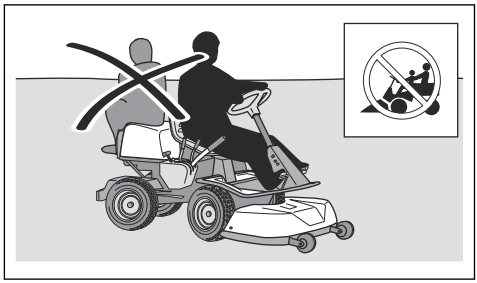

- Járó motor esetén ne hagyja őrizetlenül a terméket. Mindig állítsa le a késeket, húzza be a rögzítőféket, állítsa le a motort és vegye ki az indítókulcsot, mielőtt felügyelet nélkül hagyja a terméket.
- Kizárólag nappali fényben vagy megfelelő fényviszonyok mellett használja a terméket. Tartson a termékkel biztonságos távolságot a lyukaktól és más szabálytalan talajviszonyoktól. Figyeljen a többi lehetséges veszélyre is.
- Ne használja a terméket rossz időben, például ködben, esőben, nyirkos vagy nedves helyen, erős szélben, rendkívüli hidegben, villámláskor stb.
- Jelölje meg a kövek és egyéb szilárd tárgyak helyét, hogy elkerülje az ütközést.
- Távolítsa el a munkaterületről a köveket, játékokat, drótokat stb., amelyek beleakadhatnak a késekbe és kivetődhetnek.

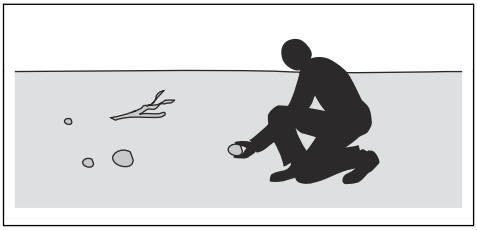

- Ne engedje, hogy gyermekek vagy más jogosulatlan személyek üzemeltessék a terméket vagy végezzenek rajta szervizelési munkákat. A helyi törvények szabályozhatják a felhasználó korát.
- A motor beindítása, a meghajtás bekapcsolása, valamint elindulás előtt ellenőrizze, hogy senki nincs a termék közelében.
- Figyeljen a forgalomra, ha út közelében dolgozik, illetve ha keresztezi azt.
- Ne használja a terméket, ha fáradt, ha alkoholt vagy kábítószert fogyasztott, illetve ha látását, éberségét, ítélőképességét vagy mozgáskoordinációját negatívan befolyásoló gyógyszert vett be.
- A termékkel mindig vízszintes területen, leállított motorral parkoljon.

Gyermekekre vonatkozó biztonsági utasítások

FIGYELMEZTETÉS: A termék használata előtt olvassa el az alábbi figyelmeztetéseket.

- Súlyos balesetek történhetnek, ha nem figyel a gép közelében tartózkodó gyermekekre. A fűnyírótraktor és a fűnyírás gyakran vonzza a gyermekeket. A gyermekek gyakran nem ott maradnak, ahol utoljára látta őket.
- Tartsa távol a gyermekeket a munkaterülettől. Ügyeljen arra, hogy egy felnőtt figyeljen rájuk.
- Legyen figyelmes, és állítsa le a terméket, ha gyermekek jelennek meg a munkaterületen. Sarkok, bokrok, fák, illetve egyéb, a kilátást akadályozó tárgyak közelében legyen fokozottan óvatos.
- Mielőtt és miközben hátrafelé közlekedik, nézzen maga mögé és alá, megbizonyosodva arról, hogy nincsenek kisgyermekek a termék közelében.
- Ne engedjen fel gyermekeket a fűnyíróra. Leeshetnek és súlyos sérüléseket szenvedhetnek, illetve akadályozhatják a fűnyíró biztonságos irányítását.
- Ne engedje, hogy gyermekek működtessék a terméket.

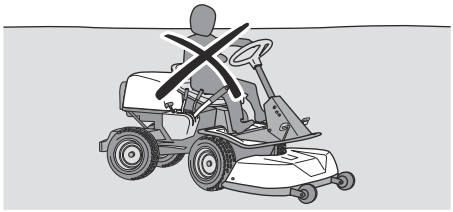

Biztonsági utasítások az üzemeltetéshez

FIGYELMEZTETÉS: A termék használata előtt olvassa el az alábbi figyelmeztetéseket.

FIGYELMEZTETÉS: A motor és a kipufogórendszer nagyon forró lehet működtetés közben. Égési sérülés, tűz, jelentős anyagi kár vagy a környező területeken bekövetkező kár veszélye. Ne érjen a motorhoz vagy a kipufogórendszerhez működés közben vagy közvetlenül utána. Fűnyírás közben maradjon távol a bokroktól és más tárgyaktól.

- Ne közlekedjen a fűnyíróval, ha a gyűjtő meg van döntve. A gyűjtő megsérülhet, és megnő a termék felborulásának kockázata.
- Mindig nézzen lefelé és hátrafelé, mielőtt és miközben hátrafelé közlekedik. Figyelje, hogy ne legyenek kisebb vagy nagyobb tárgyak az útjában.
- Kanyarodás előtt csökkentse a sebességet.
- A rögzített tárgyakat óvatosan kerülje ki, ügyelve arra, hogy a kések ne érjenek hozzá. Soha ne haladjon keresztül tárgyakon.
- Állítsa le a késeket, amikor éppen nem nyírja a füvet.

VIGYÁZAT: A termék használata előtt olvassa el az alábbi óvintézkedéseket.

- A termék működtetése előtt tisztítsa meg a motor hűtőlevegő-beömlőjét a fűtől, szennyeződéstől stb. Ha a motor nem tud lehűlni, súlyos károsodásnak teheti ki azt.
- Állítsa le a motort, majd ellenőrizze a terméket és a vágóasztalt, ha keresztülhaladt valamin vagy nekiment valaminek. Szükség esetén javítsa meg, mielőtt újra beindítja.

Személyi védőfelszerelés

FIGYELMEZTETÉS: A termék használata előtt olvassa el az alábbi figyelmeztetéseket.

- Amikor a terméket használja, viseljen jóváhagyott személyi védőfelszerelést. A személyi védőfelszerelés nem küszöböli ki teljes mértékben a sérülés kockázatát, de csökkenti a sérülés mértékét, ha bekövetkezik a baleset. A megfelelő felszerelés kiválasztásában kérje a kereskedő segítségét.
- Mindig viseljen jóváhagyott fülvédőt. Hosszú távon a tartós zajártalom maradandó halláskárosodást okozhat.
- Mindig viseljen védőcipőt vagy védőbakancsot. Acél orrbetétes cipő viselése ajánlott. Ne használja a terméket mezítláb.

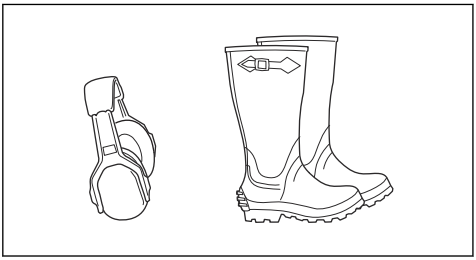

- Ha szükséges, viseljen kesztyűt, például a vágószerkezet felhelyezésekor, ellenőrzésekor vagy tisztításakor.
- Ne viseljen laza ruházatot, ékszereket vagy egyéb kiegészítőket, amelyek beakadhatnak a mozgó alkatrészekbe.
- Tartsa kéznél az elsősegélykészletet és a tűzoltó készüléket.

Biztonsági eszközök a terméken

FIGYELMEZTETÉS: A termék használata előtt olvassa el az alábbi figyelmeztetéseket.

- Ne használjon olyan terméket, amelynek hibásak a biztonsági eszközei. Rendszeresen ellenőrizze a biztonsági eszközöket. A biztonsági eszközök meghibásodása esetén vegye fel a kapcsolatot a Husqvarna szervizműhellyel.
- Ne módosítsa a biztonsági eszközöket. Nem csatlakoztatott vagy hibás védőlemezek, védőburkolatok, biztonsági kapcsolók és más védőeszközök esetén ne működtesse a gépet.

A gyújtáskapcsoló ellenőrzése

- A gyújtáskapcsoló ellenőrzéséhez indítsa be, majd állítsa le a motort. Lásd: *A motor beindítása17. oldalon* és *A motor leállítása20. oldalon*.
- Ellenőrizze, hogy a motor beindul-e, amikor az indítókulcsot a START helyzetbe fordítja.
- Ellenőrizze, hogy a motor azonnal leáll-e, amikor az indítókulcsot a STOP helyzetbe fordítja.

Biztonsági áramkör

A motor kizárólag akkor indítható be, ha az alábbi feltételek teljesülnek:

- Fel van emelve a vágóasztal és be van kapcsolva a rögzítőfék.

A motornak a következő esetekben le kell állnia:

- A vágóasztal leeresztett helyzetben van, és a kezelő felemelkedik az ülésből.
- A vágóasztal felemelt helyzetben van, nincs bekapcsolva a rögzítőfék, és a kezelő felemelkedik az ülésből.

A biztonsági áramkör ellenőrzéséhez próbálja meg úgy beindítani a motort, hogy a fenti feltételek valamelyike nem teljesül. Módosítsa a feltételeket, és próbálja újra. Naponta végezze el az ellenőrzést.

A csiga és a gyűjtő érzékelői

Kapcsolja be a gyújtást, de ne indítsa be a motort. Ellenőrizze az egyes érzékelőket az alábbiaknak megfelelően. Ellenőrizze, hogy világítani kezdenek-e a csiga vezérlőkapcsolójának megfelelő szimbólumai.

Engedje le a csiga szervizpozíciójának karját. Ha az érzékelő megfelelően működik, a szimbólum pirosan kezd világítani.

Ne csatlakoztassa a vágóasztalt. Ha az érzékelő megfelelően működik, a szimbólum pirosan kezd világítani, és hangjelzés hallható, amikor a gyújtást bekapcsolja.

Nyissa fel a gyűjtő fedelét. Ha az érzékelő megfelelően működik, a szimbólum pirosan kezd világítani, és hangjelzés hallható.

Tolja teljesen felfelé a megtelt gyűjtő érzékelőjét. Ha az érzékelő megfelelően működik, a szimbólum narancssárgán kezd világítani, és hangjelzés hallható.

Döntse meg a gyűjtőt. Ha az érzékelő megfelelően működik, a szimbólum pirosan kezd világítani, és hangjelzés hallható.

Az előre- és hátrameneti pedál ellenőrzése

1. Indítsa be a terméket.
2. Ellenőrizze, hogy az előre- és a hátrameneti pedált semmi nem akadályozza, és szabadon működtethetők.
3. Az előremenethez óvatosan nyomja le az előremeneti pedált.
4. Engedje fel az előremeneti pedált a fékezéshez. Ellenőrizze, hogy a fék működésbe lép-e az előremeneti pedál felengedésekor.

Megjegyzés: A termék automatikus fékkel rendelkezik, amely a pedálok felengedésekor működésbe lép. Ha nagyobb fékerőt szeretne a lassításhoz, nyomja le a másik pedált.

5. A hátrameneti pedálon is végezze el ugyanazt az eljárást.
6. Győződjön meg arról, hogy a termék nem mozog, amikor az előre- és a hátrameneti pedálok nincsenek működésben.

Rögzítőfék

FIGYELMEZTETÉS: Ha a rögzítőfék nem működik, a fűnyíró elindulhat, és sérülést vagy egyéb károkat okozhat. Gondoskodjon a rögzítőfék rendszeres ellenőrzéséről és beállításáról.

Lásd *A rögzítőfék ellenőrzése26. oldalon*.

Az RC 318T típus esetében a rögzítőfék szükség esetén nagyobb fékezőerő elérésére is használható, például lejtőn való fékezéskor.

Kipufogódob

A kipufogódob minimálisra csökkenti a zajszintet, és elvezeti a kipufogógázokat a kezelő közeléből.

Hiányzó vagy hibás kipufogódob esetén ne használja a terméket. A hibás kipufogódob növeli a zajszintet és a tűzveszélyt.

FIGYELMEZTETÉS: A kipufogódob erősen felhevül használat közben és után, illetve, amikor a motor alapjáraton működik. Legyen óvatos gyúlékony anyagok és/vagy gőzök közelében a tűzveszély elkerülése érdekében.

Védőburkolatok

FIGYELMEZTETÉS: A hiányzó vagy sérült védőburkolatok növelik a mozgó alkatrészek vagy forró felületek okozta sérülésveszély kockázatát. A termék használata előtt ellenőrizze, hogy a védőburkolatok megfelelően vannak-e rögzítve, illetve, hogy nincsenek rajtuk repedések vagy más sérülések. A sérült burkolatokat cserélje ki.

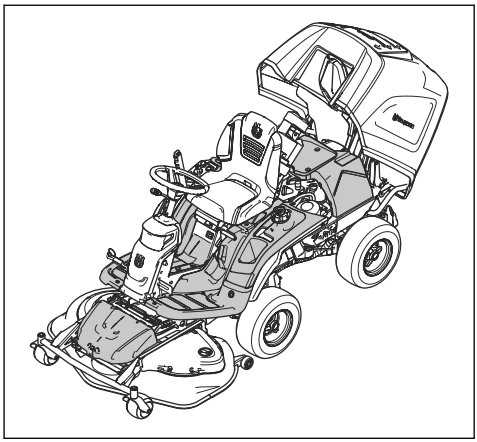

Fűnyírás lejtős talajon

FIGYELMEZTETÉS: A termék használata előtt olvassa el az alábbi figyelmeztetéseket.

- A lejtőn történő fűnyírás növeli annak kockázatát, hogy nem tudja megfelelően irányítani a terméket, és az felborul. Ez sérüléshez vagy halálhoz vezethet. Lejtős talajon mindig óvatosan közlekedjen. Ha nem tud feltolatni egy lejtőn, vagy bizonytalannak érzi magát, inkább ne nyírja le a füvet.
- Távolítsa el az akadályokat, például köveket és gallyakat.
- A lejtőkön felfelé és lefelé irányban, ne pedig keresztben nyírja a füvet.
- Ne közlekedjen lefelé a lejtőn felemelt vágóasztallal.
- Ne használja a terméket 10 foknál meredekebb lejtőn.

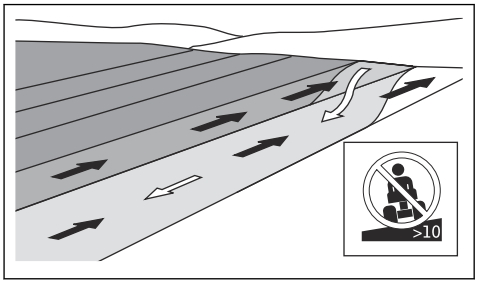

- Az indítást és leállítást ne a lejtőn végezze.

- Az RC 318Ttípus esetében a nagyobb fékezőerőhöz mindig használja az üzemifékpedált, amikor lejtőn közlekedik.
- Finoman és lassan haladjon a lejtőkön.
- Ne végezzen hirtelen sebesség- vagy irányváltoztatást.
- Ne végezzen a szükségesnél több fordulást. Amikor lefelé közlekedik a lejtőn, lassan és fokozatosan végezze a fordulást. Alacsony sebességgel haladjon. Óvatosan végezze a fordulást.
- Legyen óvatos, és kerülje a barázdákat, mélyedéseket és talajemelkedéseket. Nem egyenletes talajon nagyobb a termék felborulásának veszélye. A magas fű elrejtheti az akadályokat.
- Ne nyírjon füvet peremek, árkok vagy töltések közelében. Ha egy kerék átkerül egy meredek lejtő, illetve árok peremén, vagy ha a perem beomlik, a fűnyíró hirtelen felborulhat. A termék vízbe esésekor fulladásveszély áll fenn.

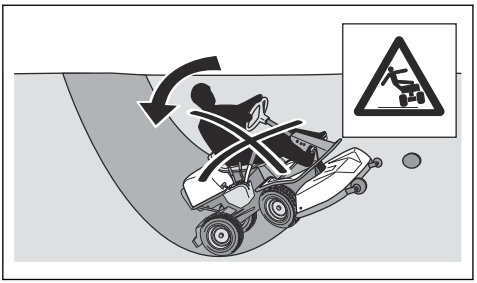

- Nedves füvet ne nyírjon. A csúszós felületen a gumiabroncsok nem tudnak megkapaszkodni, így a fűnyíró csúszik.
- Ne tegye le a lábát a talajra a termék stabilizálása érdekében.
- Fokozott óvatossággal haladjon, ha olyan tárgy akadt a fűnyíróra, amely instabillá teheti azt.

Üzemanyaggal kapcsolatos biztonság

FIGYELMEZTETÉS: Bánjon óvatosan az üzemanyaggal. Rendkívül gyúlékony, illetve súlyos sérülést és anyagi kárt okozhat.

FIGYELMEZTETÉS: A termék használata előtt olvassa el az alábbi figyelmeztetéseket.

- Soha ne töltse be az üzemanyagot beltérben.
- A benzin és benzingőzök mérgezőek és rendkívül gyúlékonyak. Bánjon óvatosan a benzinnel a sérülések és tűz elkerülése érdekében.
- Ne távolítsa el a tanksapkát, illetve ne töltsön be üzemanyagot járó motor mellett.
- Az üzemanyag betöltése előtt várja meg, amíg a motor lehűl.
- Az üzemanyag betöltésekor ne dohányozzon.
- Szikra vagy nyílt láng közelében ne töltsön be üzemanyagot.
- Ha az üzemanyagrendszer szivárog, a szivárgás megszüntetéséig ne indítsa be a motort.
- Ne töltse az ajánlott szint fölé az üzemanyagot. A motorból és a napból származó hő hatására az üzemanyag kitágul, és túlcsordul, ha túl sokat töltött a tartályba.
- Ne töltsön túl sok üzemanyagot a tartályba. Ha a termékre üzemanyag cseppen, törölje le, és a motor beindítása előtt várja meg, amíg teljesen megszárad. Ha az üzemanyag a ruhájára cseppent, öltözzön át.
- Az üzemanyag kizárólag jóváhagyott tartályban tárolható.
- Tárolja a fűnyírót és az üzemanyagot olyan módon, hogy a szivárgó üzemanyag vagy a gőzök ne okozhassanak semmilyen károsodást.
- Az üzemanyagot jóváhagyott edénybe engedje le, szabad levegőn, nyílt lángtól távol.

Az akkumulátorral kapcsolatos biztonsági előírások

FIGYELMEZTETÉS: A sérült akkumulátor robbanást vagy sérülést okozhat. Ha az akkumulátor deformálódott vagy sérült, vegye fel a kapcsolatot egy hivatalos Husqvarna szervizműhellyel.

FIGYELMEZTETÉS: A termék használata előtt olvassa el az alábbi figyelmeztetéseket.

- Az akkumulátor közelében viseljen védőszemüveget.
- Ne viseljen órát, ékszereket vagy egyéb fémtárgyakat az akkumulátor közelében.
- Az akkumulátor gyermekektől elzárva tartandó.
- Jól szellőző helyiségben töltse az akkumulátort.
- Az akkumulátor töltésekor legalább 1 m távolságot biztosítson a gyúlékony anyagoktól.
- Selejtezze le a kicserélt akkumulátort. Lásd *Hulladékkezelés37. oldalon*.

VIGYÁZAT: A termék használata előtt olvassa el az alábbi óvintézkedéseket.

- Csak a gyártó által jóváhagyott töltővel végezze a töltést. Más töltők kárt tehetnek az elektromos rendszerben és az akkumulátorban.
- Ne alkalmazzon a meghatározottnál (legfeljebb 4 Nm) nagyobb nyomatékot az akkumulátorsaruk meghúzásakor.

Biztonsági utasítások a karbantartáshoz

FIGYELMEZTETÉS: A termék nehéz, és sérüléseket, anyagi kárt vagy a környező terület károsodását okozhatja. Ne végezzen karbantartást a motoron vagy a vágóasztalon az alábbi feltételek teljesülése nélkül:

- A motor le van állítva.
- A termék vízszintes felületen van leparkolva.
- A rögzítőfék be van húzva.
- Az indítókulcs el van távolítva.
- A vágóasztal le van kapcsolva.
- A gyertyapipák le vannak véve.

FIGYELMEZTETÉS: A motorból származó kipufogógázok szén-monoxidot tartalmaznak, amely szagtalan, mérgező, rendkívül veszélyes gáz. Ne működtesse a járművet zárt vagy nem megfelelően szellőző helyen.

FIGYELMEZTETÉS: A termék használata előtt olvassa el az alábbi figyelmeztetéseket.

- A legjobb teljesítmény és a maximális biztonság érdekében rendszeresen végezze el a termék karbantartását a karbantartási ütemezés szerint. Lásd *Karbantartási terv20. oldalon*.
- Az áramütés sérülést okozhat. Ne érintse meg a kábeleket járó motor mellett. Ne próbálja ki a gyújtásrendszert az ujjával.
- Ne indítsa be a motort, ha a védőburkolatokat eltávolították. A mozgó vagy forró alkatrészek miatt fokozottan fennáll a sérülés veszélye.
- Várja meg, amíg a termék lehűl, mielőtt karbantartási munkát végezne a motor közelében.
- A kések nagyon élesek, könnyen megvághatja magát. Gondoskodjon a kések körüli védelemről, vagy használjon védőkesztyűt a késekkel való munkavégzés során.
- A tisztításhoz mindig állítsa a vágóasztalt szervizpozícióba. Ne parkolja le a terméket árok vagy lejtő peremén annak érdekében, hogy hozzáférjen a vágóasztalhoz.

VIGYÁZAT: A termék használata előtt olvassa el az alábbi óvintézkedéseket.

- Ne fordítsa át a motort, ha a gyújtógyertyát vagy a gyertyapipát eltávolították.
- Ügyeljen arra, hogy a csavarok és csavaranyák alaposan meg legyenek húzva, és hogy a felszerelés jó állapotban legyen.
- Ne módosítsa a szabályozók beállítását. Ha a motorfordulatszám túl nagy, a termék alkotóelemei károsodhatnak. A legnagyobb megengedett motorfordulatszámot lásd az alábbi részben: *Műszaki adatok38. oldalon*.
- A terméket csak a gyártó által biztosított vagy ajánlott berendezésekkel hagyták jóvá.

Összeszerelés

Bevezető

FIGYELMEZTETÉS: A hajtószíj feszítőrugója eltörhet és sérülést okozhat. Viseljen védőszemüveget a vágóasztal felszerelésekor vagy eltávolításakor.

Figyelmesen olvassa el kézikönyv szerelési utasításait. A vágóasztal felszerelésének és eltávolításának módja a termék elülső fedelének belső oldalára rögzített címkén is látható.

A vágóasztal felszerelése

1. Helyezze a terméket vízszintes talajra.
2. Húzza be a rögzítőféket.
3. Állítsa a vágási magasságot szabályozó kart szervizpozícióba.
4. Állítsa a vágóasztal emelőkarját fűnyírási pozícióba.

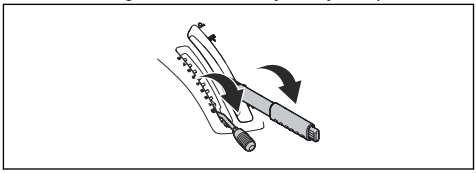

5. Engedje le a csiga szervizpozíciójának karját a csiga szervizpozícióba emeléséhez.

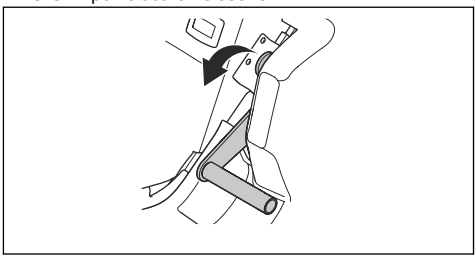

6. Állítsa be a hajtószíjat az ábrán látható módon úgy, hogy ne csípődhessen be a vágóasztal felszerelésekor.

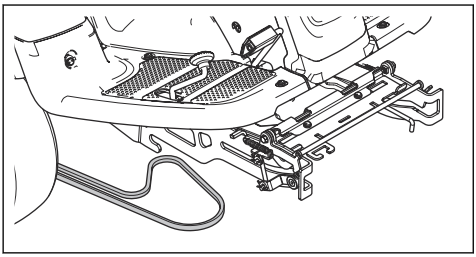

7. Tolja lefelé a vázszerkezetet. Emelje a szervizpozíció rögzítését függőleges helyzetbe.

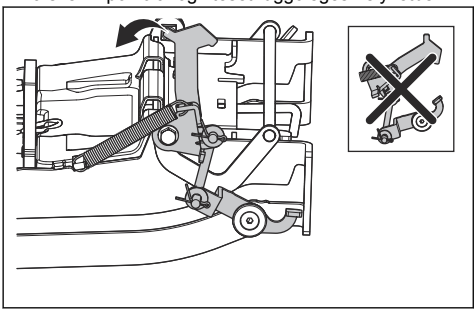

FIGYELMEZTETÉS: Nem megfelelő használat esetén a rögzítőmechanizmus az ujjak sérülését okozhatja. Állítsa a rögzítést teljesen függőleges helyzetbe, és tartsa meg két kézzel a vágóasztalt, mielőtt folytatná.

8. Emelje fel a vágóasztal elülső részét, és illessze bele a vázszerkezetbe. A vágóasztalon lévő csatlakozókat – minden oldalon egy – illessze a vázszerkezeten található hornyokba. A szervizpozíció rögzítése automatikusan kiold.

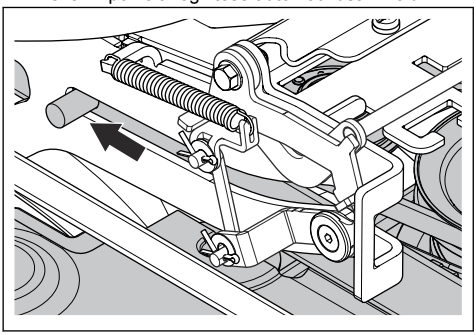

9. Emelje fel a vágási magasságot szabályozó rudat a tartóról, és helyezze az arra kijelölt furatba (1).

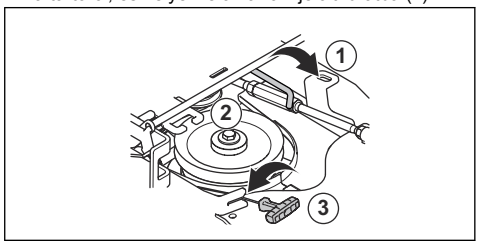

10. Helyezze a hajtószíjat a feszítőtárcsa köré (2). Ügyeljen arra, hogy a hajtószíj futási iránya az ábrának megfelelő legyen.

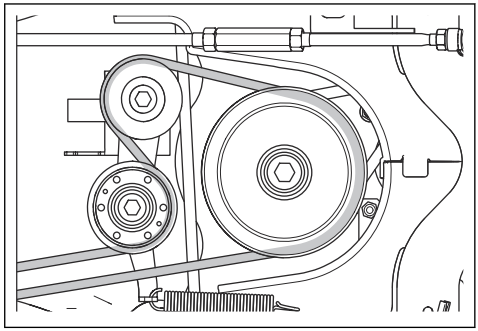

11. Helyezze a rugót a rugótartóba (3).
12. Állítsa a vágóasztal emelőkarját reteszelt pozícióba. A vágóasztal felemelkedik.

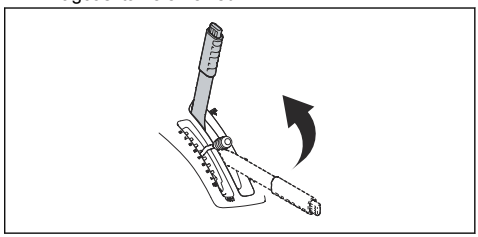

13. Húzza a csiga szervizpozíciójának karját a felső pozícióba.

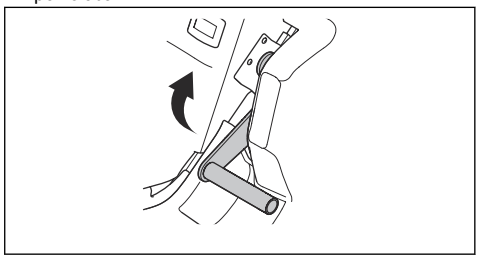

14. Helyezze fel az elülső fedelet.

A vágóasztal leszerelése

1. Végezze el az alábbi részben szereplő 1-5. lépést: *A vágóasztal felszerelése13. oldalon*.
2. Nyissa ki az elülső fedélen található zárat az indítókulcshoz rögzített eszköz segítségével, majd emelje le a burkolatot.

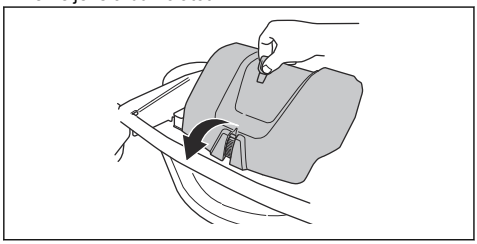

3. Húzza a rugó karját jobbra a rugótartótól a szíjfeszítő tárcsára ható erő csökkentéséhez. (1)
4. Tartsa meg a bal kezében a rugótartót, a jobb kezével pedig emelje le a hajtószíjat.
5. Húzza a hajtószíjat hátrafelé, a termék mögé. Ne tegye a szíjtartóba (2).
6. Helyezze a rugó karját a rugótartóba a rugó leesésének elkerülése érdekében.
7. Emelje fel a vágási magasságot szabályozó rudat, és helyezze az arra kijelölt tartóba (3).

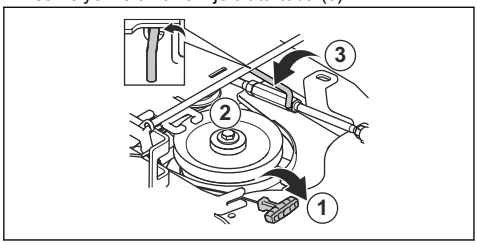

8. Két kézzel tartsa meg a vágóasztal elülső részét, és ütközésig húzza előre.

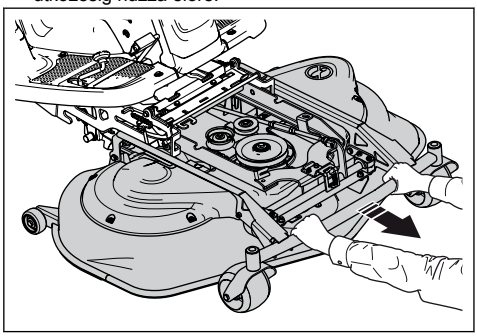

9. Emelje a szervizpozíció rögzítését függőleges helyzetbe.

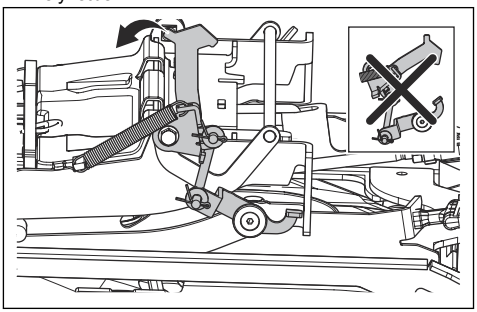

FIGYELMEZTETÉS: Nem megfelelő használat esetén a rögzítőmechanizmus az ujjak sérülését okozhatja. Állítsa a rögzítést teljesen függőleges helyzetbe, és tartsa meg két kézzel a vágóasztalt, mielőtt folytatná.

10. Emelje meg a vágóasztal elülső részét addig, amíg a szervizpozíció rögzítése el nem éri a vázat, majd húzza ki a vágóasztalt.

Bevezető

FIGYELMEZTETÉS: A termék működtetése előtt el kell olvasnia és meg kell értenie a biztonságról szóló fejezetet.

Tankolás

FIGYELMEZTETÉS: A benzin rendkívül gyúlékony. Legyen óvatos, és a tankolást mindig szabad levegőn végezze! Lásd: *Üzemanyaggal kapcsolatos biztonság 12. oldalon*.

FIGYELMEZTETÉS: Ne használja a tankot támasztó felületként.

VIGYÁZAT: A nem megfelelő üzemanyag használata a motor károsodásához vezethet.

A motor minimum 91 RON-os (87 AKI) oktánszámú (nem olajjal kevert) benzinnel üzemeltethető. Biológiailag lebomló alkilüzemanyag használatát javasoljuk. Ne használjon olyan benzint, amely több mint 10% etanolt tartalmaz.

- Minden használat előtt ellenőrizze az üzemanyagszintet, és szükség esetén töltse fel.
- Ne töltse tele az üzemanyagtartályt. Hagyjon legalább 2,5 cm-nyi helyet.

Az ülés beállítása

Az ülés előredönthető. Emellett lehetőség van a hosszirányban történő beállításra is. Lazítsa meg az ülés alatti fogantyúkat az előre vagy hátrafelé történő mozgatáshoz.

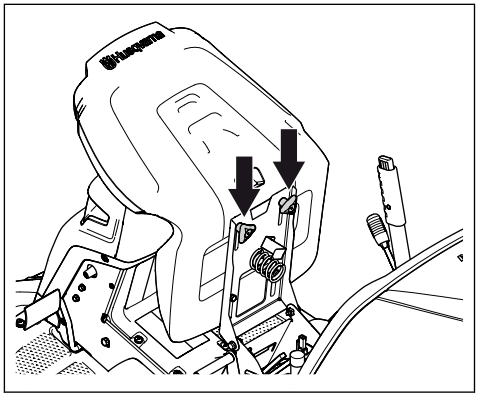

A hajtórendszer be- és kikapcsolása

A termék leállított motorral történő mozgatásához mindig ki kell kapcsolni a hajtórendszert. A tengely meghajtásának kikapcsolásához húzza ki teljesen a hajtórendszer karját. A tengely meghajtásának bekapcsolásához tolja be teljesen a hajtórendszer karját. Köztes pozíciókat ne használjon.

Az RC 318T típus hajtórendszerének karja a bal hátsó kerék mögött található. Az RC 320Ts AWD típus külön hajtórendszerkarral rendelkezik az első és hátsó tengelyhez. A hátsó tengely hajtórendszerének karja a bal hátsó kerék mögött található.

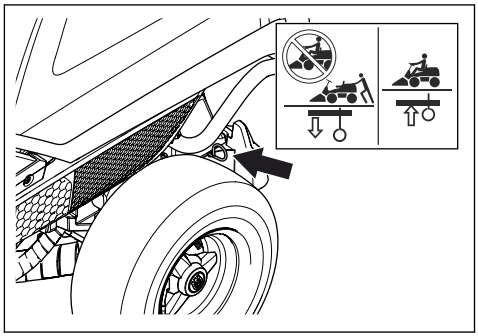

Az RC 320Ts AWD típus első tengelyéhez tartozó hajtórendszerkar a bal első kerék mögött található.

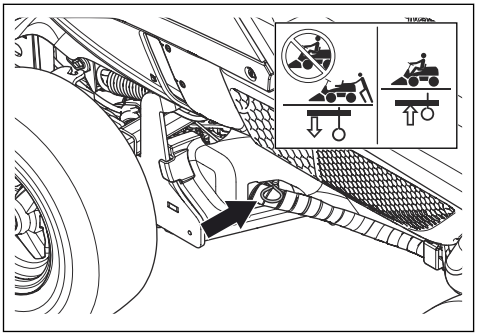

A vágóasztal megemelése és leengedése

A vágóasztal szállítási helyzetbe emeléséhez húzza hátra az emelőkart. Járó motor esetén a kések forgása automatikusan leáll.

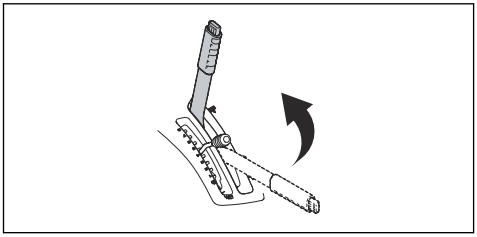

A vágóasztal fűnyírási pozícióba történő leengedéséhez nyomja meg a rögzítőgombot, és állítsa előre az emelőkart. Járó motor esetén a kések automatikusan forogni kezdenek.

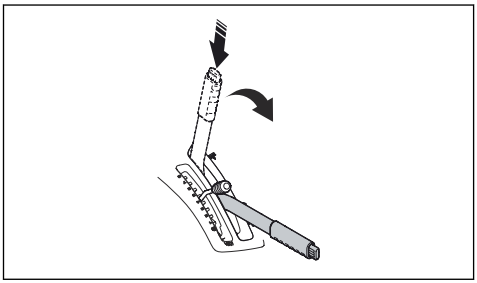

A megtelt gyűjtő érzékelőjének beállítása

Ha a fedél kinyílik vagy a csiga leáll, mielőtt a gyűjtő megtelne, be kell állítani a gyűjtő tele állapotának érzékelőjét. Az érzékelő 4 pozícióba állítható.

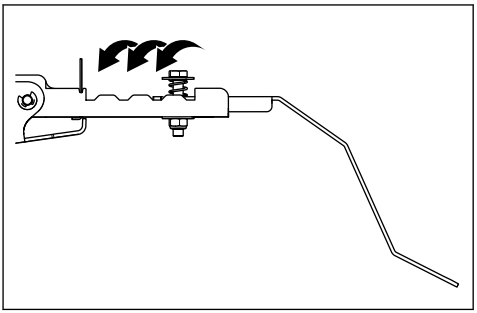

A motor beindítása

1. Ellenőrizze, hogy a hajtórendszer be van kapcsolva, lásd: *A hajtórendszer be- és kikapcsolása16. oldalon*.

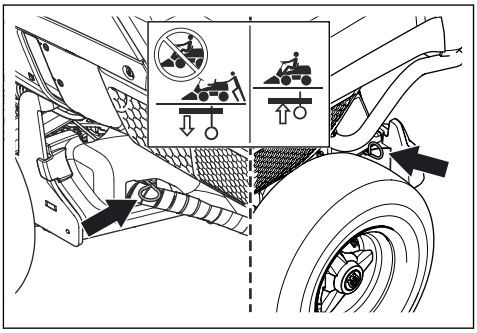

2. Emelje meg a vágóasztalt, és húzza be a rögzítőféket.

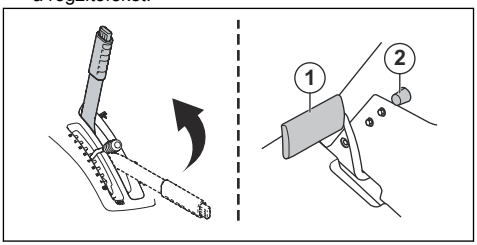

3. Fordítsa el az indítókulcsot indítóhelyzetbe.

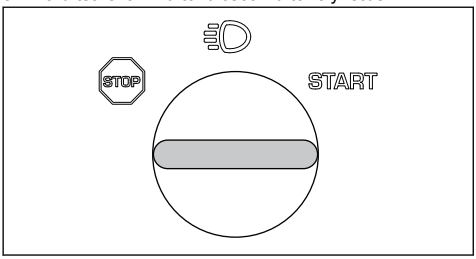

4. Amikor a motor beindul, rögtön állítsa vissza a kulcsot a semleges helyzetbe.

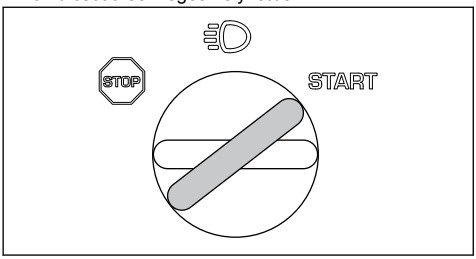

Megjegyzés: Az indítómotort ne járassa egyszerre kb. 5 másodpercnél hosszabb ideig. Ha a motor nem indul be, várjon 15 másodpercet, mielőtt újra próbálkozik a beindítással.

5. Fordítsa a kulcsot a világítás helyzetbe a fényszórók bekapcsolásához.

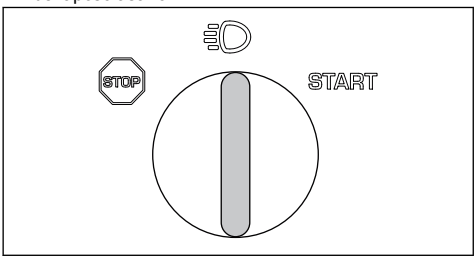

6. Állítsa a gázadagolót teljes gázra (A).

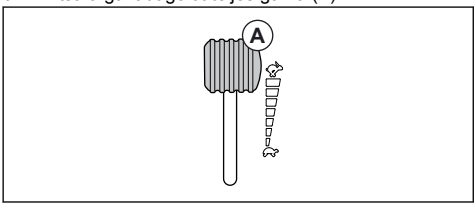

A termék használata gyűjtési módban

1. Indítsa be a motort.

2. Ellenőrizze, hogy zölden világít-e a csiga vezérlőkapcsolóján található szimbólum. Ez jelzi, hogy a termék gyűjtési módban van. Az alábbi részben arra vonatkozóan talál információkat, hogy mi a teendő, ha a csiga vezérlőkapcsolójának szimbólumai világítani kezdenek, illetve, ha a csiga vezérlőgombja piros színű: *Csiga vezérlőkapcsolója LED-visszajelzőkkel5. oldalon*.

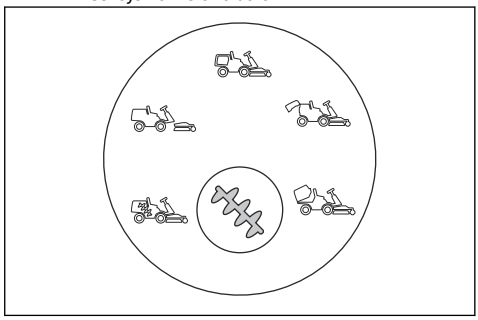

3. Nyomja le, majd engedje fel a rögzítőfék pedálját a rögzítőfék kiengedéséhez.

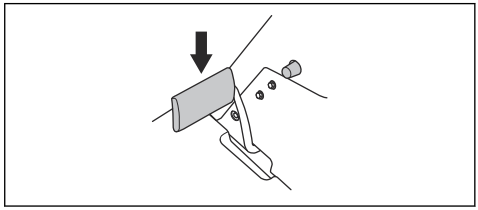

4. Óvatosan nyomja le a pedálok egyikét. Minél jobban lenyomja a pedált, annál nagyobb lesz a sebesség. Előremenethez az (1) pedált, hátramenethez a (2) pedált használja.

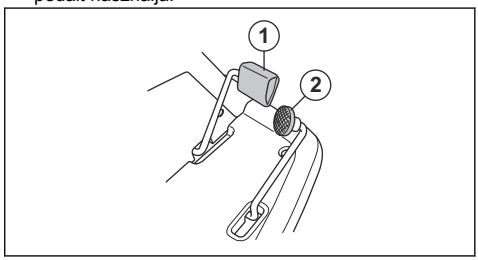

5. A fékezéshez engedje fel a pedált. Az RC 318Ttípus esetében az üzemi fék pedálját/rögzítőfék pedálját is használhatja a nagyobb fékezőerő eléréséhez. Erre például lejtőn történő fékezésnél lehet szükség.

6. Állítsa be a vágási magasságot szabályozó karral a vágási magasságot (1–8).

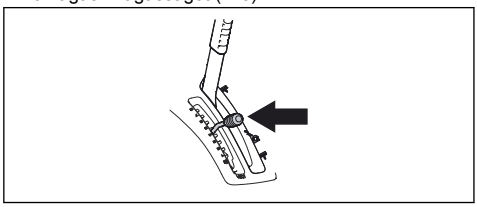

7. Nyomja meg a vágóasztal emelőkarjának rögzítőgombját, és engedje le fűnyírási pozícióba.

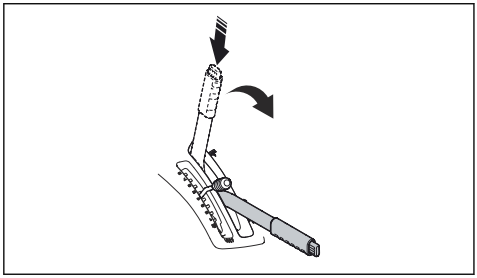

8. Amikor a gyűjtő megtelt, narancssárga szimbólum (lásd: *Csiga vezérlőkapcsolója LED-visszajelzőkkel5. oldalon*) látható a csiga vezérlőkapcsolóján, és hangjelzés figyelmeztet.

Megjegyzés: A megtelt gyűjtőre figyelmeztető hangjelzés intenzitása fülvédő viselésével tompítható. Rendszeresen figyelje a csiga vezérlőkapcsolóját, hogy időben érzékelhesse, ha a gyűjtő megtelt.

9. Állítsa a vágóasztal emelőkarját reteszelt pozícióba. A vágóasztal felemelkedik, és a kések forgása megáll.

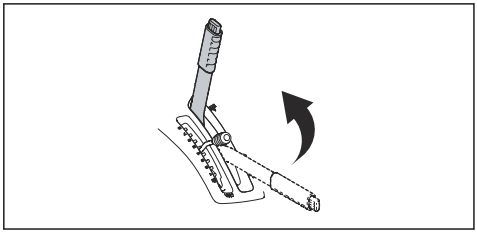

10. A gyűjtő kiürítéséhez nyomja meg a gyűjtő megdöntésére használt kapcsoló hátsó részét. A gyűjtő felemelkedik. Tartsa lenyomva a kapcsolót, amíg a fedél felemelkedik és a fű kihullik.

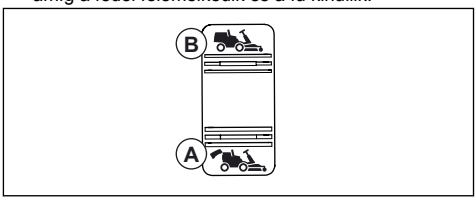

11. A gyűjtő működési helyzetbe történő leengedéséhez nyomja meg a kapcsoló első részét.

Megjegyzés: Ha a gyűjtő teljesen megdöntött vagy leengedett állapotában is nyomva tartja a kapcsolót, zörgő hang hallható. Ez azt jelzi, hogy a gyűjtő elérte a végállást.

FIGYELMEZTETÉS: Az ujjai beszorulhatnak a gyűjtő és a váz közé. Ne tegye a kezét a vázra vagy a gyűjtőre, amikor az leeresztett helyzetben van.

A termék használata nem gyűjtési módban

1. Indítsa be a motort.
2. Ellenőrizze, hogy kéken világít-e a csiga vezérlőkapcsolóján található szimbólum. Ez jelzi, hogy a termék nem gyűjtési módban van. Az alábbi részben arra vonatkozóan talál információkat, hogy mi a teendő, ha a csiga vezérlőkapcsolójának szimbólumai világítani kezdenek, illetve, ha a csiga vezérlőgombja piros színű: *Csiga vezérlőkapcsolója LED-visszajelzőkkel5. oldalon*.

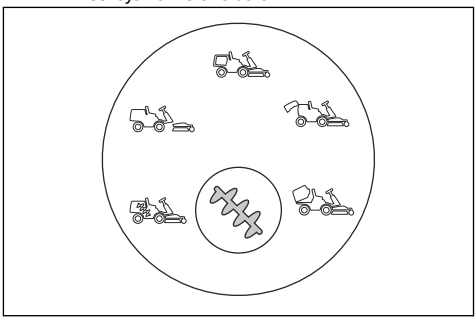

3. Végezze el az alábbi részben szereplő 4–8. lépést: *A termék használata gyűjtési módban18. oldalon*.
4. Amikor megkezdi a fűnyírást, a termék nem gyűjti össze a füvet.

A motor leállítása

1. A vágóasztal felemeléséhez húzza hátra annak emelőkarját a reteszelt helyzetbe. A kések forgása leáll.

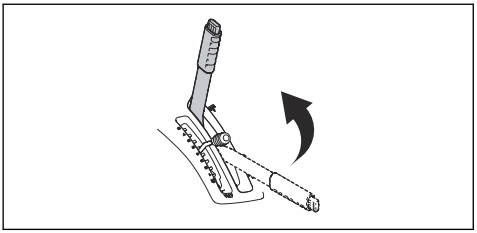

2. Fordítsa az indítókulcsot a STOP pozícióba.

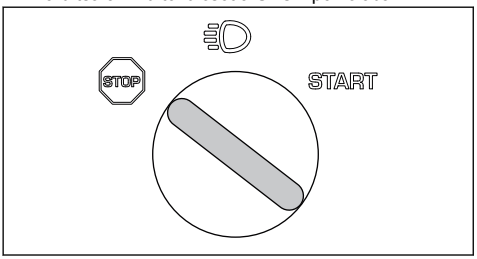

3. Amikor a termék leáll, húzza be a rögzítőféket.

A rögzítőfék behúzása és kiengedése

1. Nyomja le a rögzítőfék pedálját (1).
2. Nyomja meg és tartsa lenyomva a rögzítőgombot (2).

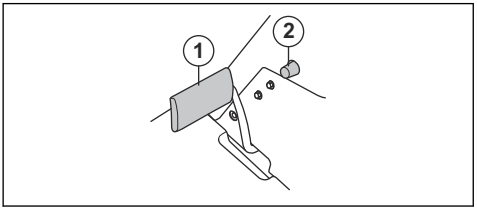

3. A gomb lenyomva tartása közben engedje fel a rögzítőfék pedálját.
4. A rögzítőfék kiengedéséhez nyomja meg újra a rögzítőfék pedálját.

Megfelelő fűnyírási eredmény elérése

- Ne nyírjon nedves füvet. Nedves fűvön nem lehet kielégítő eredményt elérni.
- Kezdje nagy vágási magassággal, majd fokozatosan csökkentse.
- A fűnyírást nagy sebességgel forgó késekkel végezze (legnagyobb megengedett motorfordulatszám, lásd: *Műszaki adatok38. oldalon*). Lassan haladjon előre a termékkel. Ha a fű nem túl nagy vagy vastag, nagyobb sebességgel is jó eredményt érhet el.
- Azt javasoljuk, hogy a terméket gyűjtési módban használja. Nem gyűjtési módban a legjobb eredmény eléréséhez gyakran nyírja a füvet. A gyakori fűnyírás nem vesz igénybe több időt. A fű rövidebb, és nagyobb sebességgel haladhat.
- A termék a fűben lévő levelek összegyűjtésére is használható. Adjon meg nagy vágási magasságot, és állítsa a terméket gyűjtési módba.

Karbantartás

Bevezető

FIGYELMEZTETÉS: Karbantartási munkák előtt el kell olvasnia és meg kell értenie a biztonságról szóló fejezetet.

Karbantartási terv

Használat előtti működés
Ellenőrizze, hogy nem szivárog-e az üzemanyag vagy az olaj.
Tisztítsa meg a terméket. Lásd: *A termék tisztítása23. oldalon*.
Tisztítsa meg a vágóasztal belső felületét. Lásd: *A termék tisztítása23. oldalon*.

Használat előtti működés
Tisztítsa meg a motort és a kipufogódobot. Lásd: *A motor és a kipufogó tisztítása23. oldalon*.
Győződjön meg arról, hogy a motor hűtőlevegő-beömlő nyílása nincs eltömődve. Lásd: *A motor hűtőlevegő-beömlőjének tisztítása23. oldalon*.
Ellenőrizze, hogy nem hibásak a biztonsági eszközök. Lásd: *Biztonsági eszközök a terméken10. oldalon*.
Ellenőrizze a késeket a vágóasztalban. Lásd: *A kések ellenőrzése31. oldalon*.
Vizsgálja meg és ellenőrizze a fékeket. Lásd: *Rögzítőfék11. oldalon* és *Az előre- és hátrameneti pedál ellenőrzése11. oldalon*.
Ellenőrizze a motorolajszintet. Lásd: *A motorolajszint ellenőrzése32. oldalon*.
Ellenőrizze a hajtómű olajszintjét. Lásd: *A hajtómű olajszintjének ellenőrzése34. oldalon*.
Ellenőrizze a kormányberendezés bovdeneit. Lásd: *A kormánybovdenek ellenőrzése26. oldalon*.
Ellenőrizze, hogy a távolsági fényszóró és a munkalámpa megfelelően működik-e (ha releváns). Lásd: *Gyújtáskapcsoló5. oldalon*.

X = Az utasítások szerepelnek a kezelői kézikönyvben.

O = Az utasítások nem szerepelnek a kezelői kézikönyvben. Bízza hivatalos szervizműhelyre a karbantartást.

Karbantartás	Első szervizelés	Karbantartási intervallumok üzemórákban	
	50	100	200
Ellenőrizze és tisztítsa meg a hidraulikatömlőket és -csatlakozókat. Ha szükséges, cserélje ki.		O	
Ellenőrizze a szíjakat és a tárcsákat.	O	O	
Ellenőrizze a vázalagút belső oldalán lévő kormányláncot.		O	
Ellenőrizze, kenje meg és állítsa be az összes huzalt.		O	
Gondoskodjon a megfelelő abroncsnyomásról. Lásd: *Az abroncsnyomás beállítása28. oldalon*.	X	X	
Győződjön meg arról, hogy minden csavar és anya a megfelelő nyomatékkal van meghúzva.		O	
Kenje meg a kezelőülést.		O	
Kenje meg az összes láncot.		O	
Kenje meg a vágóasztal kerekeit és késcsapágyait (ha van).	O	O	
Kenje meg a vázalagút belső oldalán található pedálokat.		O	
Kenje meg a szíjfeszítőket		O	
Távolítsa el a meghajtókerekeket, és kenje meg a tengelyeket (csak a 200-300 sorozat esetén)		O	
Ellenőrizze az üzemanyagtömlőt. Szükség esetén cserélje ki.		O	
Cserélje ki az üzemanyagszűrőt. Lásd: *Az üzemanyagszűrő cseréje26. oldalon*.		X	
Tisztítsa meg a légszűrőt. Lásd: *A levegőszűrő tisztítása és cseréje27. oldalon*.	X		

Karbantartás	Első szervizelés	Karbantartási intervallumok üzemórákban	
	50	100	200
Cserélje ki a levegőszűrőt. Lásd: *A levegőszűrő tisztítása és cseréje27. oldalon*.		X	
Ellenőrizze a hűtőbordákat a hidrosztatikus váltóművön.		O	
Tisztítsa meg a motort és a hidrosztatikus váltóművet.		O	
Ellenőrizze a kipufogódobot és a hőterelőt.	O	O	
Cseréljen motorolajat. Lásd: *A motorolaj és az olajszűrő cseréjéhez32. oldalon*.	X[1]	X [2]	
Helyezze vissza a motorolajszűrőt *A motorolaj és az olajszűrő cseréjéhez32. oldalon*.	X[3]	X [4]	
Cserélje a gyújtógyertyát. Lásd: *Gyújtógyertya ellenőrzése és cseréje27. oldalon*.		X	
Ellenőrizze a lámpákat (ha vannak). Lásd: *Kiégett izzó cseréje26. oldalon*.	X	X	
Frissítse a firmware-t (ha van).	O	O	
Ellenőrizze az akkumulátort, és szükség esetén töltse fel. Lásd: *Az akkumulátor töltése28. oldalon*.	X	X	
Ellenőrizze és állítsa be az első és hátsó kerék forgási sebességét (csak AWD típusok esetén).	O	O	
Cserélje ki a sebességváltó szűrőjét (csak AWD típusok esetén).	O		O
Cserélje ki a szervó rácsavarható szűrőjét (ha van).	O		O
Ellenőrizze a hűtőventilátort a hidrosztatikus váltóművön.	O	O	
Ellenőrizze az olajszintet a váltóműben, és szükség esetén töltse fel. Lásd: *A hajtómű olajszintjének ellenőrzése34. oldalon*.		X	
Cserélje ki az olajat a váltóműben.	O		O
Ellenőrizze és állítsa be a rögzítőféket.	O	O	
Tisztítsa meg a vágóasztal külső és belső felületeit és a vágóasztal burkolatait. Lásd: *A termék tisztítása23. oldalon*.	X	X	
Ellenőrizze és állítsa be a vágási magasságot és a dőlés értékét. Lásd: *A vágóasztal talajnyomásának ellenőrzése és beállítása30. oldalon* és *A vágóasztal párhuzamosságának ellenőrzése30. oldalon*.	X	X	
Ellenőrizze a vágóasztalban lévő késeket, szükség esetén élezze meg és egyensúlyozza ki őket. Lásd: *A kések ellenőrzése31. oldalon* és *A kések ellenőrzése31. oldalon*.		X	
Ellenőrizze és állítsa be a motor fordulatszámát.	O	O	
Győződjön meg arról, hogy a termék nem mozog-e üres váltóhelyzetben. Lásd: *Az előre- és hátrameneti pedál ellenőrzése11. oldalon*.	X	X	

1 50 üzemóránként vagy egy év után (csak az első szervizelés).
2 100 üzemóránként vagy évente egyszer.
3 50 üzemóránként vagy egy év után (csak az első szervizelés).
4 100 üzemóránként vagy évente egyszer.

Karbantartás	Első szervizelés	Karbantartási intervallumok üzemórákban	
	50	100	200
Ellenőrizze az előre- és hátrameneti hajtást különböző sebességeken.	O	O	
Ellenőrizze a késindítót, az ülést, az emelést és az előremeneti hajtást/fékezést. Lásd: *Biztonsági eszközök a terméken10. oldalon*.	X	X	
Ellenőrizze a gyűjtőrendszert (csak a gyűjtőrendszeres típusok esetében).	X	X	

A termék tisztítása

VIGYÁZAT: Ne használjon nagy víznyomással működő tisztítót vagy gőztisztítót. Víz kerülhet a csapágyakba és az elektromos csatlakozásokba, ami a korrózió révén a termék károsodását okozhatja.

A használat után azonnal tisztítsa meg a terméket.

- Mielőtt leállítja a motort, hagyja a csigát üresen működni 10 másodpercig a maradék fű eltávolítása érdekében.
- A forró felületeket – például motor, kipufogódob és kipufogórendszer – ne tisztítsa meg. Várja meg, amíg a felületek lehűlnek, majd távolítsa el a füvet vagy a szennyeződést.
- Mielőtt vizes tisztítást végezne, egy kefe segítségével távolítsa el a fűmaradványokat és a szennyeződést a sebességváltóról, a sebességváltó levegőbeömlő nyílásáról és a motorról, illetve azok környékéről.
- A termék tisztításához folyó vizet használjon. Ne használjon nagy nyomású eszközöket.
- Ne irányítsa a vízsugarat az elektromos alkatrészekre és a csapágyakra. A tisztítószerek általában növelik a kár mértékét.
- A vágóasztal tisztításához állítsa azt a szervizpozícióba, majd mossa le vízzel.
- Mossa le vízzel a gyűjtő belső felületét.
- Tisztítsa meg a csiga be- és kimeneteit.
- Amikor végzett a tisztítással, járassa a terméket rövid ideig az összegyűlt víz eltávolításához.

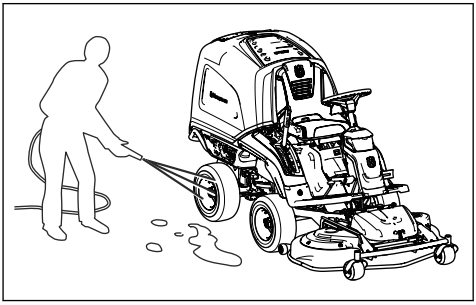

A motor és a kipufogó tisztítása

Tartsa tisztán a levágott fűtől és szennyeződésektől a motort és a kipufogót. Az üzemanyaggal vagy olajjal szennyezett fűmaradványok a motoron fokozzák a tűzveszélyt és a motor túlmelegedésének kockázatát. A tisztítás előtt várja meg, amíg a motor lehűl. A tisztításhoz vizet és kefét használjon.

A kipufogó körül gyorsan megszárad a levágott fű, ami tűzveszélyes. Miután a kipufogó lehűlt, kefe, illetve víz segítségével távolítsa el a fűmaradványokat.

A motor hűtőlevegő-beömlőjének tisztítása

Ellenőrizze, hogy nincs eltömődve a motor hűtőlevegő-beömlője. Kefe segítségével távolítsa el a fűmaradványokat és a szennyeződéseket.

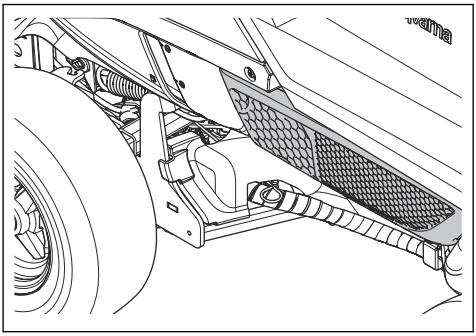

A hidraulikaolaj-hűtő tisztítása

Csak az RC 320Ts AWD típusnál.

Ügyeljen arra, hogy ne legyen eltömődve a hidraulikaolaj hűtőventilátora, illetve hogy a hidraulikaolaj hűtője körüli terület tiszta legyen. Kefe segítségével távolítsa el a fűmaradványokat és a szennyeződéseket.

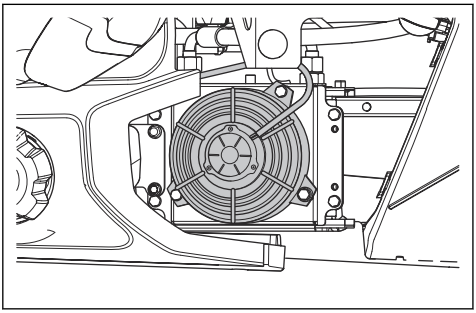

Eltömődés megszüntetése a csigában

Ha a csiga gombján látható szimbólum piros színű, és a termék folyamatosan sípoló hangot ad, a csiga eltömődött. Az eltömődést manuálisan kell megszüntetni.

1. Döntse meg a gyűjtőt.
2. Húzza ki a csigakarbantartási eszközt a gyűjtő aljáról.

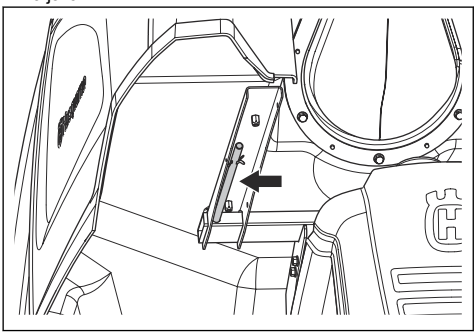

3. Helyezze az eszközt a csiga felső részén található nyílásba.

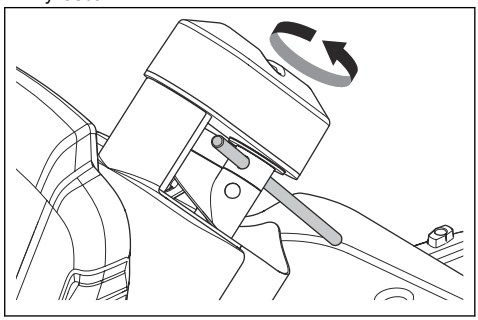

4. Tartsa meg a karbantartási eszközt, és fordítsa el a csigát az óramutató járásával ellentétes irányba 5 teljes fordulattal. Az eltömődésért felelős tárgy, illetve anyag kikerül a csigából.
5. Húzza ki a csigakarbantartási eszközt, és helyezze vissza a gyűjtő alján található tartóba.
6. Engedje le a gyűjtőt működési pozícióba, és indítsa be a motort.
7. Ha a csiga gombján látható szimbólum piros színű, és a termék sípoló hangot ad a motor beindításakor, állítsa le a motort.
8. Állítsa a vágóasztalt szervizpozícióba, és manuálisan szüntesse meg az eltömődést a csiga belsejében.
9. Állítsa a vágóasztalt fűnyírási pozícióba, és indítsa be a motort.
10. Ha a csiga gombján látható szimbólum piros színű, és a termék sípoló hangot ad a motor beindításakor, állítsa le a motort.
11. Kérje hivatalos szervizműhely segítségét a karbantartáshoz.

Megjegyzés: Miután megszüntette az eltömődés okát, a termék nem gyűjtési módban indul el, így a gyűjtési módot újra be kell állítani.

Tisztítás a megtelt gyűjtő érzékelője körül

Nagyobb számú üzemóra elteltével fű halmozódhat fel a megtelt gyűjtő érzékelője körül. Ha a csiga vezérlőkapcsolója nem ismeri fel a gyűjtő telítettségét, meg kell tisztítani az érzékelő környékét.

1. Nyissa fel a gyűjtő fedelét.
2. Lazítsa meg a burkolat kapcsait fent a gyűjtő belső felületén.

3. Vegye le a burkolatot a gyűjtő tetejéről.

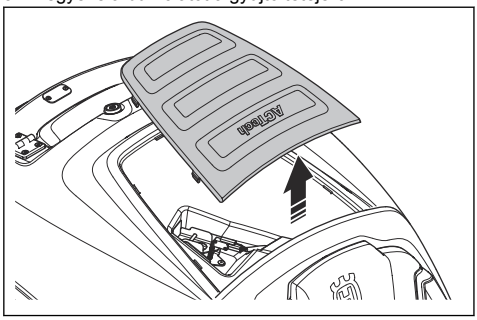

4. Távolítsa el a füvet a megtelt gyűjtő érzékelője környékéről kézzel vagy kefével.

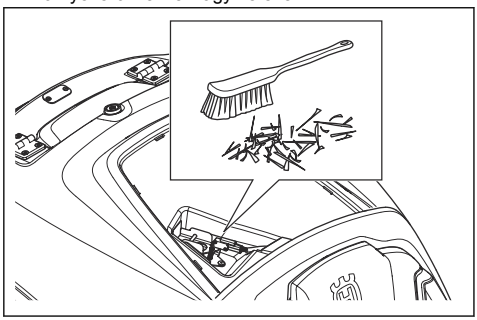

5. Helyezze vissza a burkolatot. Először a burkolat elülső végét helyezze fel, majd nyomja le a burkolatot, amíg a helyére nem pattan.

Megjegyzés: Ha a probléma akkor is fennáll, mikor a megtelt gyűjtő érzékelője tiszta, lépjen kapcsolatba egy szervizműhellyel.

A burkolatok eltávolítása

Motorburkolat

Döntse meg a gyűjtőt a motorburkolat eléréséhez, távolítsa el a 3 csavart, és emelje le a burkolatot.

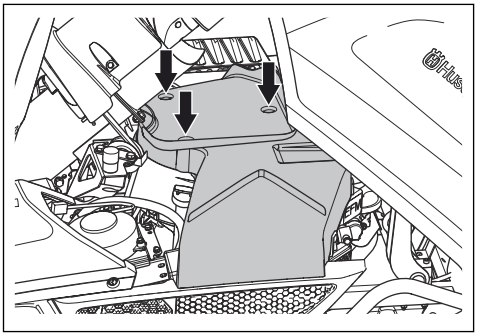

Elülső fedél

Nyissa ki az elülső fedélen található zárat az indítókulcshoz rögzített eszköz segítségével, majd emelje le a burkolatot.

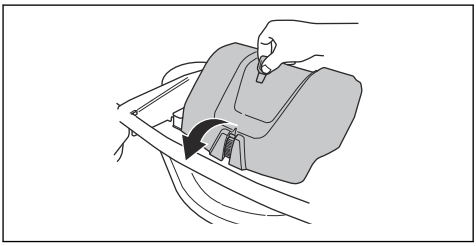

A jobb oldali burkolat eltávolítása és felszerelése

Távolítsa el a 4 csavart, és emelje le a burkolatot.

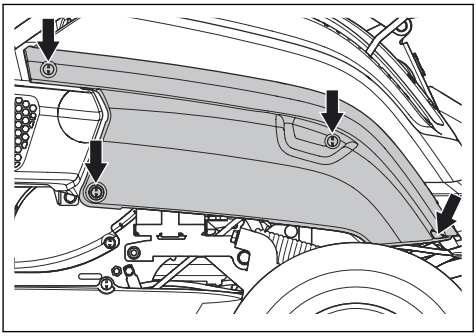

Jobb oldali lábtartó

Az eltávolításhoz fordítsa el a hátrameneti pedálon található gombot. Távolítsa el a 4 csavart, és vegye le a lábtartót.

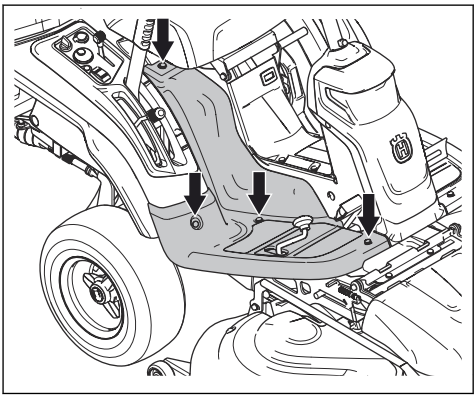

Bal oldali lábtartó

Távolítsa el a 4 csavart, és vegye le a lábtartót.

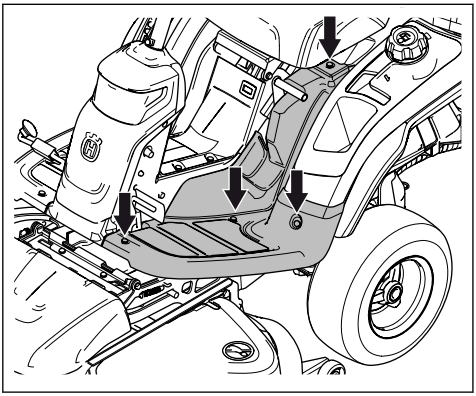

Kiégett izzó cseréje

1. Távolítsa el a burkolat 2 csavarját, és emelje le a burkolatot.

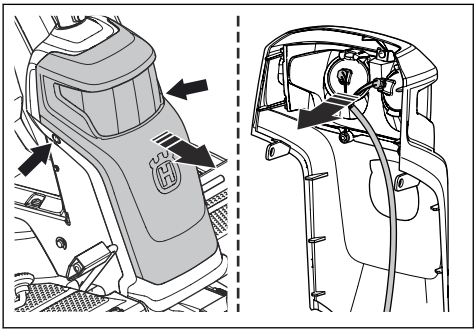

2. Válassza le a kábeleket a kiégett izzóról.
3. Cserélje ki az izzót, és csatlakoztassa a kábeleket az új izzóhoz. Az alábbi részben szereplő izzótípust használjon: *Műszaki adatok38. oldalon*.
4. Tegye vissza a burkolatot, és húzza meg a csavarokat.

A kormánybovdenek ellenőrzése

Az idő előrehaladtával csökkenhet a kormánybovdenek feszessége. Emiatt a beállítás módosítására van szükség.

Ellenőrizze, és állítsa be a kormányzást a következő módon:

1. A kormánybovdenek feszessége akkor megfelelő, ha kézzel 5 mm-t tudja őket mozgatni felfelé és lefelé a kormányhoronyban.

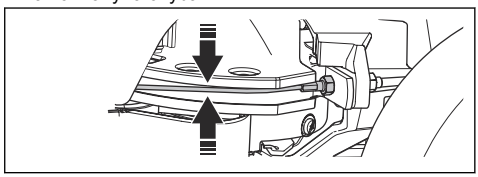

2. Ha a huzalok túlságosan lazák, hivatalos szervizműhellyel végeztesse el a beállítást.

A rögzítőfék ellenőrzése

1. Állítsa le a terméket szilárd, lejtős talajon (maximum 10°).

Megjegyzés: A rögzítőfék ellenőrzésekor ne füves lejtőn parkolja le a terméket.

2. Nyomja le a rögzítőfék pedálját (1).
3. Nyomja meg és tartsa lenyomva a rögzítőgombot (2), majd a gomb nyomva tartása közben engedje fel a rögzítőfék pedálját.

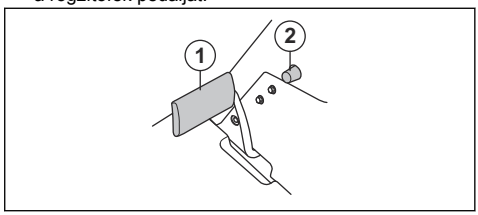

4. Ha a fűnyíró elmozdul, jóváhagyott szervizműhelyben végeztesse el a rögzítőfék beállítását.
5. A rögzítőfék kiengedéséhez nyomja meg újra a rögzítőfék pedálját.

Az üzemanyagszűrő cseréje

1. Döntse meg a gyűjtőt az üzemanyagszűrőhöz való hozzáférés érdekében.
2. Egy laposfogó segítségével mozgassa a rugós tömlőbilincseket távolabb a szűrőtől.
3. Húzza ki a szűrőt a tömlő végéből.

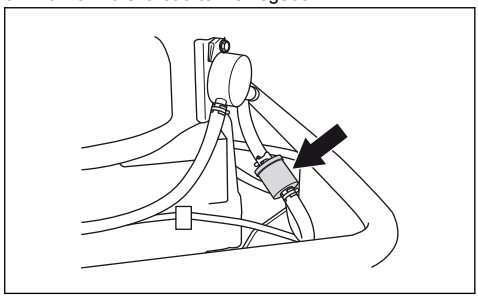

4. Nyomja be az új szűrőt a tömlők végeibe. A könnyebb csatlakozás érdekében tegyen folyékony mosószert a szűrő végeire.
5. Tolja vissza a rugós tömlőbilincseket a szűrőhöz.

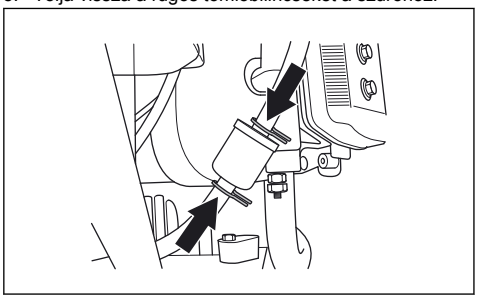

A levegőszűrő tisztítása és cseréje

1. Nyissa ki a motorházfedelet.
2. Lazítsa meg a szűrőfedelet tartó gombokat, és emelje le a fedelet.

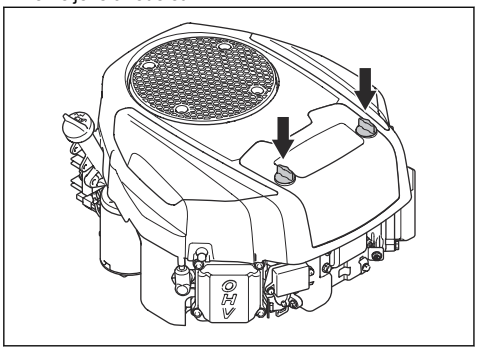

3. Emelje meg a levegőszűrőt annak eltávolításához.

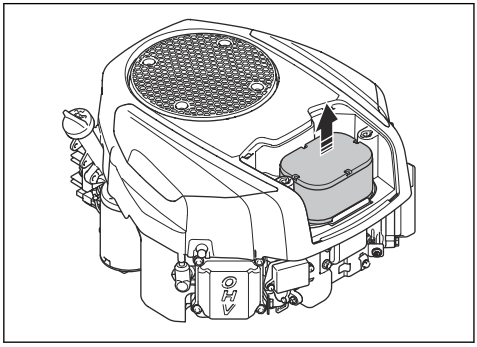

4. Ütögesse a papírszűrőt egy kemény felülethez a megtisztításához. Ne használjon sűrített levegőt.
5. Ha a papírszűrő nem tisztul meg, cserélje ki.
6. Rögzítse a levegőszűrőt.

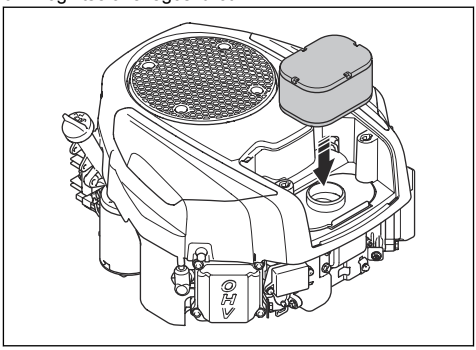

7. Tegye vissza a légszűrő fedelét, és húzza meg a gombokat.

Gyújtógyertya ellenőrzése és cseréje

1. Nyissa ki a motorházfedelet.
2. Távolítsa el a gyertyapipát és tisztítsa meg a gyújtógyertya körüli területet.
3. Szerelje ki a gyújtógyertyát egy gyújtógyertya-csavarkulccsal.
4. Ellenőrizze a gyújtógyertyát. Cserélje ki, ha az elektródák megégtek, vagy ha a szigetelés törött vagy sérült. Ha a gyújtógyertya nem sérült, tisztítsa meg egy drótkefével.
5. Mérje meg a szikraközt, és győződjön meg arról, hogy az értéke megfelelő. Lásd: *Műszaki adatok38. oldalon*.

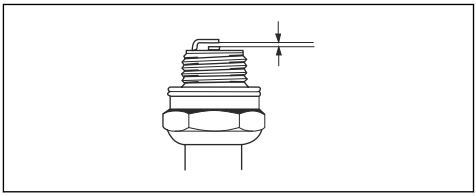

6. Hajlítsa meg az oldalsó elektródát a szikraköz beállításához.
7. Helyezze vissza a gyújtógyertyát, és forgassa el kézzel, amíg hozzá nem ér a gyújtógyertya foglalatához.
8. Húzza meg a gyújtógyertyát a gyújtógyertya-csavarkulccsal, amíg az alátét össze nem nyomódik.
9. Ezután húzzon még ⅛ fordulatot a használt gyújtógyertyán, illetve ¼ fordulatot az új gyújtógyertyán.

VIGYÁZAT: A nem megfelelően meghúzott gyújtógyertyák a motor sérülését okozhatják.

10. Tegye fel a gyertyapipát.

VIGYÁZAT: Ne próbálja meg elindítani a motort, ha a gyújtógyertyát vagy a gyertyapipát eltávolították.

Biztosíték cseréje

1. Távolítsa el a jobb oldali burkolatot. Lásd: *A jobb oldali burkolat eltávolítása és felszerelése25. oldalon*.
2. Cserélje ki a biztosítékot egy újra. Lásd az illusztrációt. (1) Gyújtás, 15 A. (2) Csigavezérlés, 7,5 A. (3) Indítómotor, 30 A. (4) Tápcsatlakozó, 12 V, 7,5 A.

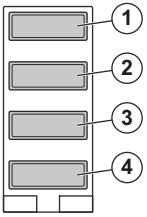

Az akkumulátor töltése

1. Döntse hátra az ülést.
2. Távolítsa el a gumikupakot (1) a mágnestekercsről, amely az akkumulátor piros kábeléhez csatlakozik.
3. Csatlakoztassa az akkumulátortöltő piros kábelét (+) a mágnestekercshez (2).

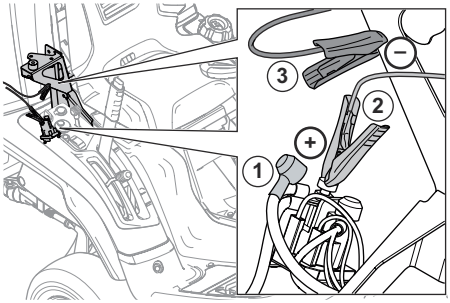

VIGYÁZAT: A rövidzárlat elkerülése érdekében ügyeljen arra, hogy az akkumulátortöltő piros kábele a megfelelő mágnestekercshez legyen csatlakoztatva.

4. Csatlakoztassa az akkumulátortöltő fekete kábelét (-) egy horganyzott fém alkatrészhez az ábrán látható módon (3).

FIGYELMEZTETÉS: Nem megfelelő típusú töltő használata esetén károsodhat az akkumulátor és az elektromos rendszer, ami sérüléshez vezethet. Kizárólag a Husqvarna által ehhez az akkumulátorhoz ($LiFePO_4$) meghatározott töltőt használja.

5. Kapcsolja be az akkumulátortöltőt.

Megjegyzés: Ha az akkumulátorfeszültség túl alacsony, az akkumulátor védelem módba lép. Az akkumulátortöltő nem érzékeli az akkumulátort és nem tölti azt. Ebben az esetben nyomja meg 10 másodpercig az akkumulátortöltő visszaállítás gombját a töltés újraindulásához. További információkért tekintse meg az akkumulátortöltőhöz mellékelt utasításokat.

6. Ha az akkumulátor feltöltődött, állítsa le a töltőt, és csatlakoztassa le az akkumulátorról.
7. Tegye vissza a gumikupakot (1) a mágnestekercsre.

Az abroncsnyomás beállítása

A megfelelő abroncsnyomás mind a 4 abroncs esetében 150 kPa (1,5 bar/21,8 PSI).

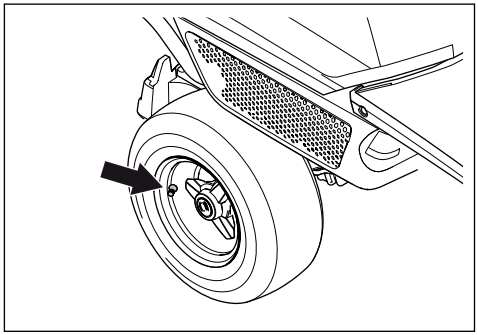

A vágóasztal szervizpozícióba állítása

1. Állítsa le a terméket vízszintes talajon.
2. Húzza be a rögzítőféket.
3. Állítsa a vágási magasságot szabályozó kart szervizpozícióba.

4. A vágóasztal felemeléséhez húzza hátra annak emelőkarját a reteszelt helyzetbe.

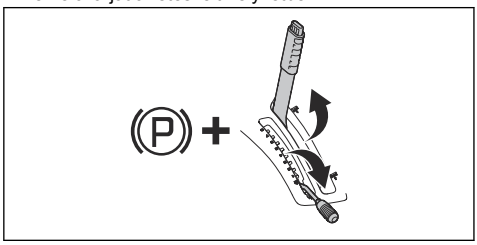

5. Engedje le a csiga vezérlőkarját a csiga szervizpozícióba emeléséhez.

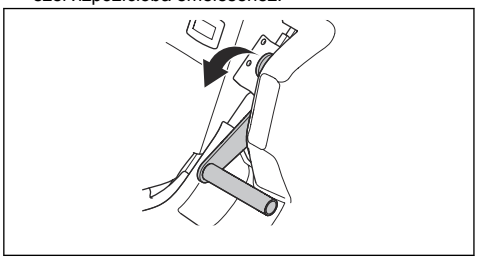

6. Nyissa ki az elülső fedélen található zárat az indítókulcshoz rögzített eszköz segítségével, majd emelje le a burkolatot.

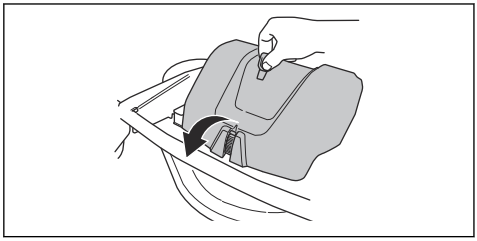

7. Húzza ki jobbra a rugó karját (1) a rugótartóból a hajtószíj feszességének csökkentéséhez.
8. Tartsa meg a bal kezében a rugótartót, a jobb kezével pedig emelje le a hajtószíjat.
9. Helyezze a hajtószíjat a szíjtartóba (2).
10. Helyezze a rugó karját a rugótartóba a rugó leesésének elkerülése érdekében.
11. Emelje fel a vágási magasságot szabályozó rudat, és helyezze a rúdtartóba. (3)

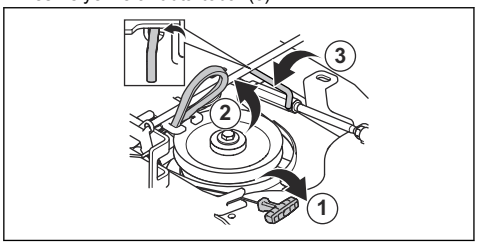

12. Két kézzel tartsa meg a vágóasztal elülső részét, és ütközésig húzza előre.

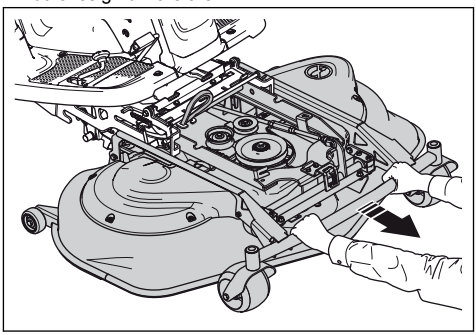

13. Emelje fel a vágóasztalt függőleges helyzetbe, amíg kattanó hangot nem ad. A vágóasztal automatikusan függőleges helyzetben rögzül.

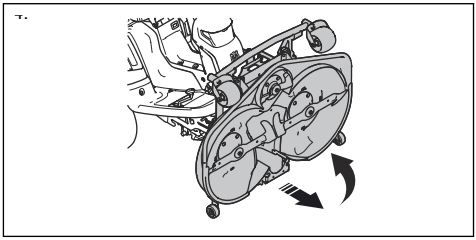

A vágóasztal fűnyírási pozícióba állítása

1. A bal kezével tartsa meg a vágóasztal elülső részét.
2. A jobb kezével lazítsa meg a rögzítést.

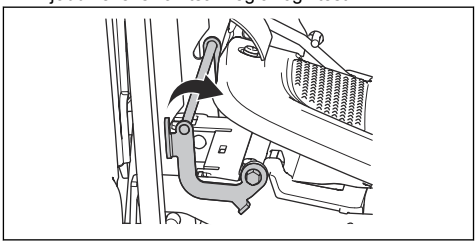

3. Hajtsa le a vágóasztalt, és ütközésig tolja be.

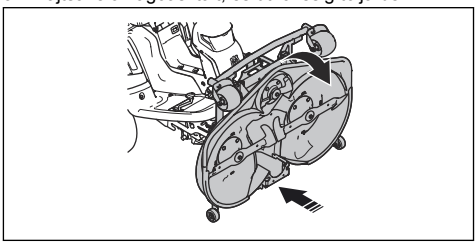

VIGYÁZAT: A hajtószíj beakadhat a vágóasztal alá. A vágóasztal visszatolása előtt tegye a hajtószíjat a szíjtartóba.

4. Emelje fel a vágási magasságot szabályozó rudat a tartóról, és helyezze a furatba (1).

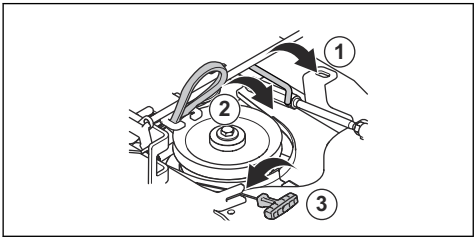

5. Tartsa meg a rugó karját, és emelje le a hajtószíjat a tartóról.
6. Helyezze a hajtószíjat a feszítőtárcsa köré (2). Ügyeljen arra, hogy a hajtószíj futási iránya az ábrának megfelelő legyen.

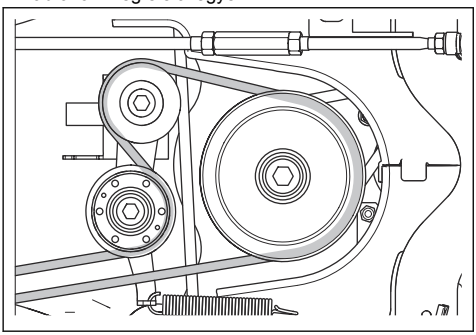

7. Helyezze a rugót a rugótartóba (3).
8. Állítsa a csiga szervizpozíciójának karját működési pozícióba.

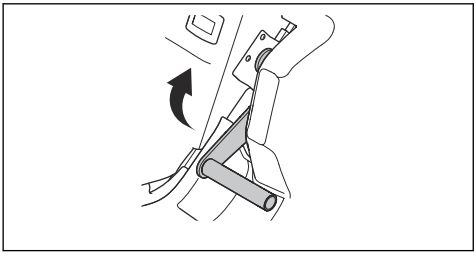

9. Helyezze fel az elülső fedelet.
10. Állítsa a vágómagasság-szabályozót az 1-8 helyzet valamelyikébe.

A vágóasztal talajnyomásának ellenőrzése és beállítása

A megfelelő fűnyírási eredmény érdekében fontos, hogy a vágóasztal megfelelő nyomást gyakoroljon a talajra.

1. Ügyeljen arra, hogy az abroncsok nyomása 150 kPa (1,5 bar/21,8 PSI) legyen.
2. Állítsa le a terméket vízszintes felületen.
3. Engedje le a vágóasztalt vágóhelyzetbe.
4. Helyezzen egy fürdőszobamérleget a vágóasztal elülső része alá.

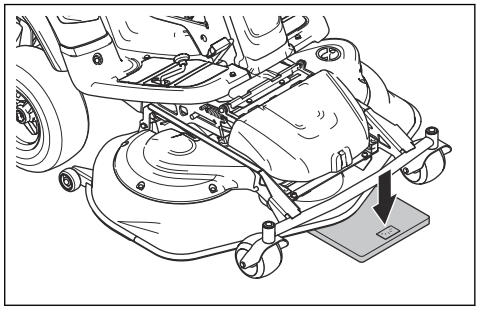

5. A támasztókerekek terhelésének elkerülése érdekében tegyen egy tuskót a váz és a mérleg közé.
6. A talajra gyakorolt nyomás beállításához forgassa el a bal és jobb oldali első kerék mögötti beállítócsavarokat.
7. Addig forgassa jobbra vagy balra a csavarokat, amíg a talajra gyakorolt nyomás értéke 12 és 15 kg (26,5–33 lb) között lesz.

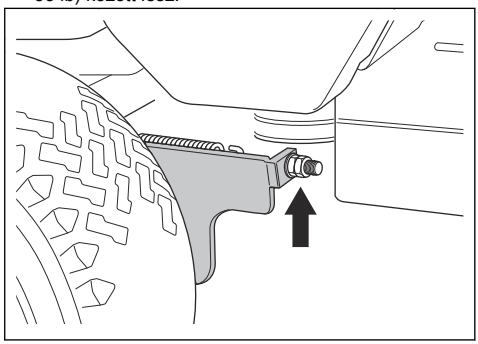

A vágóasztal párhuzamosságának ellenőrzése

1. Ügyeljen arra, hogy az abroncsok nyomása 150 kPa (1,5 bar/21,8 PSI) legyen.
2. Parkolja le a terméket vízszintes felületen.
3. Engedje le a vágóasztalt vágóhelyzetbe.

4. Állítsa a vágási magasságot szabályozó kart a középső pozícióba.
5. Mérje le a talaj, valamint a vágóasztal elülső és hátsó széle közötti távolságot, és ellenőrizze, hogy a hátsó rész 4–6 mm-rel (1/5″) feljebb van, mint az elülső.

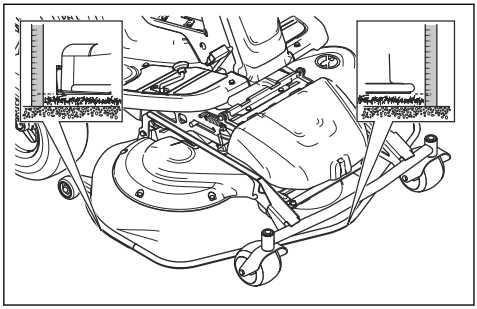

A vágóasztal párhuzamosságának beállítása

1. Vegye le az elülső fedelet és a jobb oldali lábtartót.
2. Távolítsa el a védőlapot tartó csavarokat, és vegye le a védőlapot.

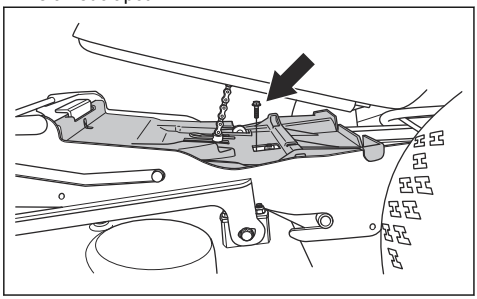

3. Lazítsa meg az anyákat az emelőrúdon.

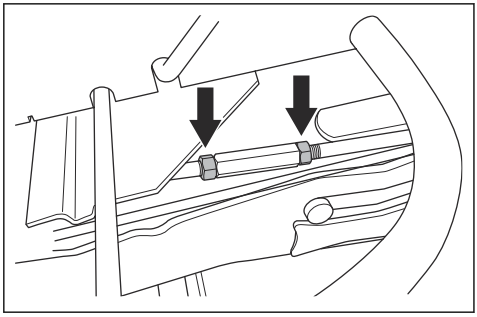

4. Fordítsa el az emelőrudat a rúd meghosszabbításához vagy rövidebbre állításához. Hosszabbítsa meg a rudat a fedél hátsó szélének megemeléséhez. A fedél hátsó szélének leengedéséhez állítsa rövidebbre a rudat.

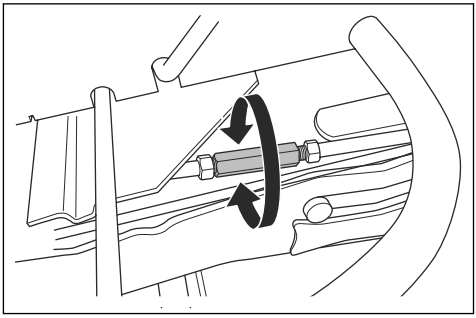

5. A beállítást követően húzza meg az anyákat az emelőrúdon.
6. Ellenőrizze a párhuzamosságot. Lásd: *A vágóasztal párhuzamosságának ellenőrzése30. oldalon*.
7. Tegye vissza a védőlapot, és húzza meg a csavarokat.
8. Helyezze vissza a jobb oldali lábtartót és az elülső fedelet.

A kések ellenőrzése

Állítsa a vágóasztalt szervizpozícióba. Nézze meg, hogy a kések nem sérültek-e meg, illetve hogy nincs-e szükség élezésre. Húzza meg a késtartó csavarokat 60 Nm meghúzási nyomatékkal, az ábrán látható nyilak irányában.

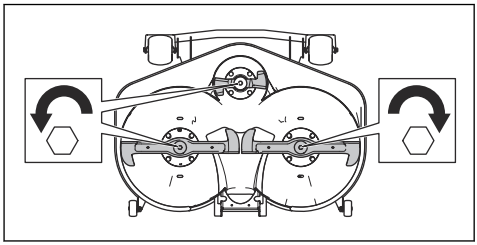

VIGYÁZAT: A sérült vagy nem kiegyensúlyozott kések kiegyensúlyozatlansághoz vezetnek, ami a termék károsodását okozhatja. Cserélje ki a sérült késeket. Bízza hivatalos szervizműhelyre az életlen kések megélezését és kiegyensúlyozását.

A kések cseréje

VIGYÁZAT: A csavarfejek megsérülhetnek, ha rossz irányban próbálja őket meglazítani.

1. Állítsa a vágóasztalt szervizpozícióba.
2. Rögzítse a kést egy fadarabbal.

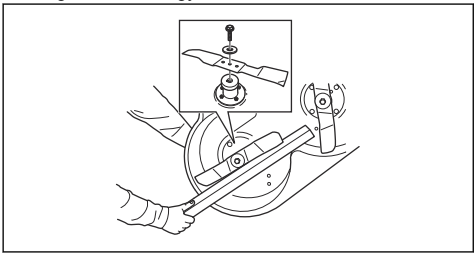

3. Lazítsa meg, majd távolítsa el a késtartó csavart, az alátéteket és a kést. Lazítsa meg a késtartó csavarokat az ábrán látható nyilak irányában.

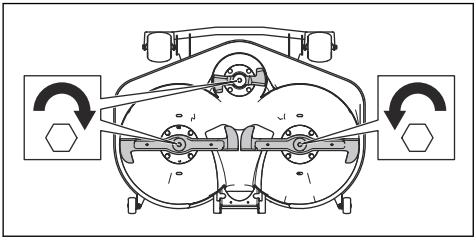

4. Szerelje fel az új kést úgy, hogy a ferde vége a vágóasztal felé nézzen.

FIGYELMEZTETÉS: Nem megfelelő késtípus esetén tárgyak eshetnek ki a vágóasztalból, ami súlyos sérülést okozhat. Csak az alábbi részben szereplő késtípusokat használja: *Műszaki adatok38. oldalon*.

5. Szerelje fel a kést az alátéttel és a csavarral, 60 Nm meghúzási nyomatékot alkalmazva.

A motorolajszint ellenőrzése

1. Parkolja le a fűnyírót vízszintes talajon, és állítsa le a motort.
2. Nyissa ki a motorházfedelet.
3. Lazítsa meg a nívópálcát, és húzza ki.

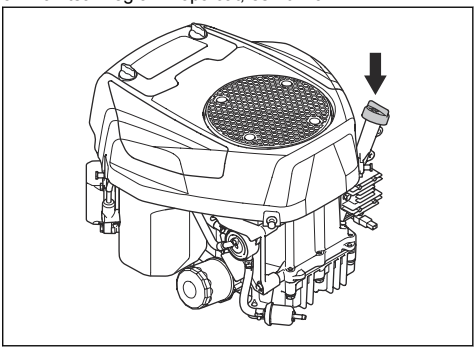

4. Törölje le a nívópálcáról az olajat.
5. Tegye vissza a nívópálcát, és húzza meg.
6. Lazítsa meg a pálcát, húzza ki, és olvassa le az olajszintet.
7. Az olajszintnek a nívópálcán lévő két jelzés közé kell esnie. Ha a szint az ADD (TÖLTÉS) jelölés közelében van, töltse fel az olajat a FULL (TELE) jelölésig.

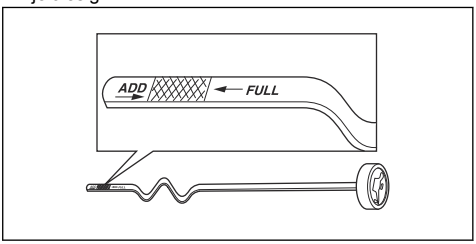

8. Az olajat ugyanabba a nyílásba töltse, amelyben a nívópálca található. Lassan töltse az olajat.

Megjegyzés: Lásd: *Műszaki adatok38. oldalon* az ajánlott típusú motorolajok listáját. Ne keverje a különböző típusú olajakat.

9. A motor elindítása előtt húzza meg a nívópálcát megfelelően. Indítsa be, és járassa alapjáraton a motort körülbelül 30 másodpercig. Állítsa le a motort. Várjon 30 másodpercig, és ellenőrizze újra az olajszintet.

A motorolaj és az olajszűrő cseréjéhez

Ha a motor hideg, járassa 1–2 percig, mielőtt leeresztené a motorolajat. Ezáltal a motorolaj felmelegszik, és könnyebb lesz leereszteni.

FIGYELMEZTETÉS: Ne járassa a motort 1-2 percnél tovább a motorolaj leeresztése előtt. A motorolaj nagyon felforrósodik, és égési sérülést okozhat. Várja meg, amíg lehűl a motor, mielőtt leereszti a motorolajat.

FIGYELMEZTETÉS: Ha motorolaj kerül a testére, vízzel és szappannal mossa le.

1. Nyissa fel a műanyag sapkát az olajleeresztő csavar végén.

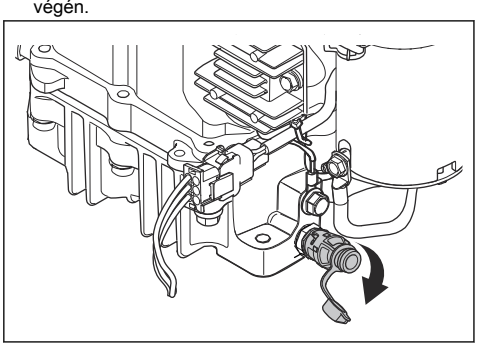

2. Az olaj kifröccsenés nélküli leeresztésének megkönnyítésére kapcsoljon például műanyag tömlőt az olajleeresztő csavar végéhez.
3. Tegyen egy edényt az olajleeresztő csavar alá.
4. Vegye ki a nívópálcát.
5. Forgassa el az olajleeresztő csavart az óramutató járásával ellentétes irányban, és kihúzva nyissa meg.

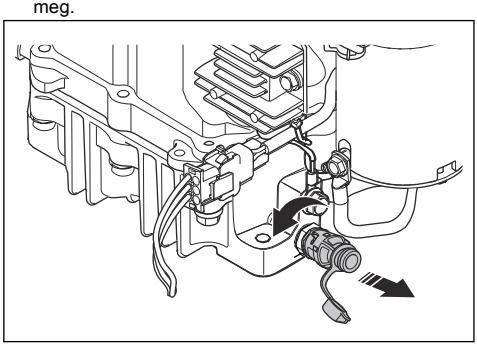

6. Engedje le az olajat az edénybe.
7. Nyomja vissza az olajleeresztő csavart és az óramutató járásával egyező irányban elforgatva zárja.
8. Távolítsa el a műanyag tömlőt, és tegye vissza a sapkát az olajleeresztő csavarra.
9. Forgassa el az olajszűrőt az óramutató járásával ellentétes irányban annak eltávolításához.

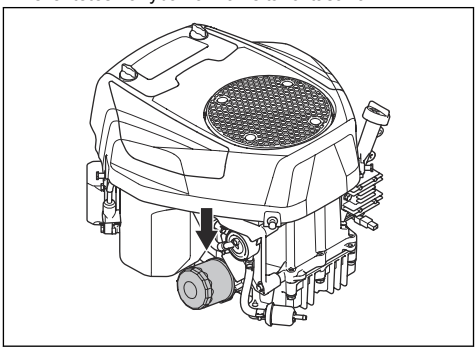

10. Kenjen friss, tiszta motorolajat az új szűrő gumitömítésére.
11. Az olajszűrő behelyezéséhez forgassa el kézzel az óramutató járásával egyező irányba, amíg a gumitömítés a helyére nem kerül, majd további fél fordulattal húzza meg.
12. Töltse be a friss olajat az alábbi résznek megfelelően: *A motorolajszint ellenőrzése32. oldalon*.

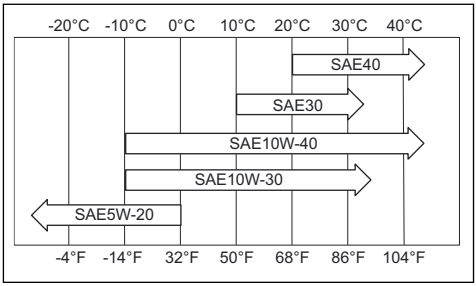

13. Indítsa be a motort, és hagyja üresben járni 3 percig.
14. Állítsa le a motort, és győződjön meg arról, hogy az olajszűrő nem szivárog.
15. Töltse fel az olajat, hogy pótolja az új olajszűrőbe került olajat.

Megjegyzés: A használt motorolaj biztonságos ártalmatlanításához lásd: *Hulladékkezelés37. oldalon*.

A hajtómű olajszintjének ellenőrzése

1. Csavarja ki a két oldalon levő két csavart, és emelje le a hajtómű fedelét.

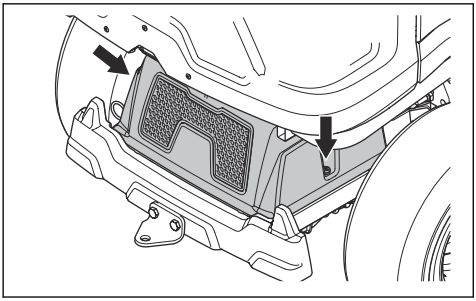

2. Ellenőrizze, hogy a hajtóműolaj tartályában lévő olajszint a két vízszintes vonal közé esik-e.

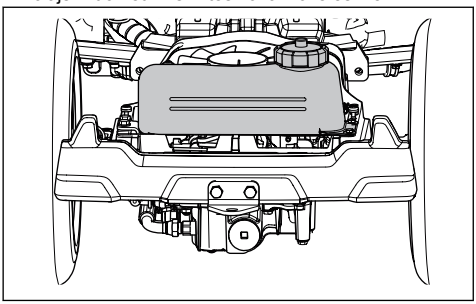

3. Töltsön be olajat, ha az olajszint az alsó vonal alatt van, a felső vonalat azonban ne haladja meg az olajszint. Lásd a *Műszaki adatok38. oldalon* részt az RC 318T és RC 320Ts AWDtípushoz ajánlott olaj megtekintéséhez. Az RC 320Ts AWD típus esetében szintetikus olajat kell használni.

A szíjfeszesség-állító kenése

A szíjfeszesség-állítót jó minőségű molibdén-diszulfid zsírral rendszeresen kenni kell.

1. Távolítsa el a hajtószíj burkolatát rögzítő 2 csavart, és vegye le a burkolatot.

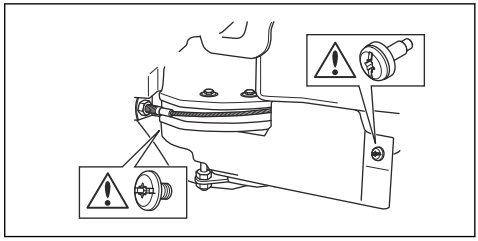

2. A kenést zsírzópisztollyal végezze: 1 zsírzószem jobb oldalról, a motor alsó ékszíjtárcsája alá addig, amíg a zsírt ki nem szorítja.

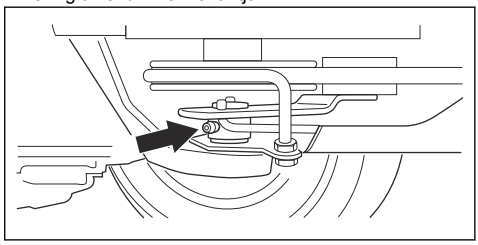

3. Tegye vissza a burkolatot, és húzza meg a 2 csavart.

Hibaelhárítás

Hibakeresési séma

Ha a jelen kézikönyvben nem talál megoldást a problémájára, forduljon a Husqvarna szervizműhelyhez.

Probléma	Ok
Az indítómotor nem fordítja át a motort	A rögzítőfék nincs behúzva. Lásd *Biztonsági áramkör10. oldalon*.
	A vágóasztal emelőkarja fűnyírási pozícióban van. Lásd *Biztonsági áramkör10. oldalon*.
	A főbiztosíték kiégett. Lásd *Biztosíték cseréje28. oldalon*.
	Meghibásodott a gyújtáskapcsoló.
	Nem megfelelő a csatlakozás a kábel és az akkumulátor között. Lásd *Az akkumulátorral kapcsolatos biztonsági előírások12. oldalon*.
	Túl alacsony az akkumulátorfeszültség. Lásd *Az akkumulátor töltése28. oldalon*.
	Meghibásodott az indítómotor.
A motor nem indul be, amikor az indítómotor átfordítja azt	Nincs üzemanyag az üzemanyagtartályban. Lásd *Tankolás16. oldalon*.
	Meghibásodott a gyújtógyertya.
	Meghibásodott a gyújtáskábel.
	Szennyeződés került a karburátorba vagy az üzemanyag-vezetékbe.
A motor nem egyenletesen jár	Meghibásodott a gyújtógyertya.
	A karburátor nem megfelelően van beállítva.
	Eltömődött a levegőszűrő. Lásd *A levegőszűrő tisztítása és cseréje27. oldalon*.
	Az üzemanyagtartály szellőztetője eltömődött.
	Szennyeződés került a karburátorba vagy az üzemanyag-vezetékbe.
A motor gyengének tűnik	Eltömődött a levegőszűrő. Lásd *A levegőszűrő tisztítása és cseréje27. oldalon*.
	Meghibásodott a gyújtógyertya.
	Szennyeződés került a karburátorba vagy az üzemanyag-vezetékbe.
	A gázbovden nem megfelelően van beállítva.
A sebességváltó teljesítménye nem kielégítő	A sebességváltó hűtőlevegő-beömlője vagy a hűtőbordák eltömődtek.
	Megsérült a sebességváltó ventilátora.
	A hidraulikaolaj hűtőventilátorát (csak RC 320Ts AWD) akadályozza valami. Lásd *A hidraulikaolaj-hűtő tisztítása24. oldalon*.
	A hidraulikaolaj hűtőventilátora (csak RC 320Ts AWD) megsérült.
	Nincs olaj a sebességváltóban, vagy túl alacsony az olajszint. Lásd *A hajtómű olajszintjének ellenőrzése34. oldalon*.
Az akkumulátor nem töltődik	Meghibásodott az akkumulátor. Lásd *Az akkumulátorral kapcsolatos biztonsági előírások12. oldalon*.
	Nem megfelelő a csatlakozás az akkumulátorsaruk kábelcsatlakozóinál. Lásd *Az akkumulátorral kapcsolatos biztonsági előírások12. oldalon*.
	Az akkumulátor védelem módban van. Lásd *Az akkumulátor töltése28. oldalon*.

Probléma	Ok
Rezgés tapasztalható	A gyűjtő megtelt. A kezelő figyelmen kívül hagyta a megtelt gyűjtőre vonatkozó figyelmeztetést, vagy a megtelt gyűjtő érzékelője nem megfelelő helyzetbe van állítva. Lásd *A megtelt gyűjtő érzékelőjének beállítása17. oldalon*.
	A terméket hosszú, vastag és/vagy nedves fűben használták nem gyűjtési módban. Lásd *Megfelelő fűnyírási eredmény elérése20. oldalon*.
	A kések kilazultak. Lásd *A kések ellenőrzése31. oldalon*.
	Egy vagy több kés nincs egyensúlyban. Lásd *A kések ellenőrzése31. oldalon*.
	Megsérült a csiga.
	A motor kilazult.
Nem kielégítő a fűnyírási eredmény	A kések életlenek. Lásd *A kések cseréje32. oldalon*.
	A fű hosszú vagy nedves. Lásd *Megfelelő fűnyírási eredmény elérése20. oldalon*.
	A vágóasztal ferde.
	Fű gyűlt össze a vágóasztalban. Lásd *A termék tisztítása23. oldalon*.
	Eltérő az abroncsnyomás a bal és jobb oldalon. Lásd *Az abroncsnyomás beállítása28. oldalon*.
	A fűnyírót túl nagy sebességgel használták. Lásd *Megfelelő fűnyírási eredmény elérése20. oldalon*.
	Túl alacsony a motorfordulatszám. Lásd *Megfelelő fűnyírási eredmény elérése20. oldalon*.
	A meghajtó ékszíj csúszik.

Szállítás, tárolás és ártalmatlanítás

Szállítás

- A termék nehéz, és súlyos zúzott sérüléseket okozhat. Legyen óvatos, amikor járműre vagy utánfutóra helyezi fel, illetve onnan veszi le.
- A termék szállításához jóváhagyott utánfutót használjon.
- A termék utánfutón vagy közúton történő szállítása kizárólag a helyi közlekedési szabályok ismeretében lehetséges.

A termék biztonságos felhelyezése utánfutóra szállítás céljából

FIGYELMEZTETÉS: Szállítás esetén a rögzítőfék nem elegendő a termék rögzítéséhez. Szorosan rögzítse a terméket az utánfutóra.

Felszerelés: 2 jóváhagyott rögzítő heveder és 4 kerék ék.

1. Húzza be a rögzítőféket.
2. Helyezze a rögzítő hevedereket a váz vagy a hátsó kocsirész köré.
3. Húzza meg a rögzítő hevedereket az utánfutó első és hátsó részének irányába a termék rögzítéséhez.
4. Helyezze a kerék ékeket a hátsó kerekek elé és mögé.

A termék vontatása

A termék hidrosztatikus erőátvitellel rendelkezik.
A sebességváltó károsodásának elkerülése érdekében csak rövid távolságon, alacsony sebességgel vontassa a terméket.

A termék vontatása előtt kapcsolja ki a sebességváltót. Lásd: *A hajtórendszer be- és kikapcsolása16. oldalon*.

Tárolás

A fűnyírási szezon végén vagy 30 napnál hosszabb tárolás előtt készítse fel a terméket a tárolásra. Ha az üzemanyag 30 napig vagy még tovább marad

a tartályban, a ragadós részecskék a karburátor eltömődését okozhatják. Ez kedvezőtlenül befolyásolja a motor működését.

A részecskék kialakulásának elkerülése érdekében használjon stabilizátort. Alkil üzemanyag használata esetén nincs szükség stabilizátorra. Hagyományos üzemanyag használata esetén ne váltson alkil üzemanyagra. Ez az érzékeny gumirészek megkeményedését okozhatja. A stabilizátort az üzemanyagtartályban vagy a tárolóedényben lévő üzemanyaghoz adja hozzá. Mindig a stabilizátor gyártója által megadott keverési arányt alkalmazza. A stabilizátor hozzáadását követően legalább 10 percig járassa a motort, hogy a stabilizátor a karburátorba kerülhessen.

FIGYELMEZTETÉS: Ne tárolja az üzemanyaggal teli terméket zárt vagy rossz szellőzésű helyen. Az üzemanyaggőzök nyílt lánggal, szikrával vagy őrlánggal – például fűtőkazánban, forróvíz-tárolóban és ruhaszárítóban – való kapcsolatba kerülése tűzveszélyes.

FIGYELMEZTETÉS: A tűzveszély csökkentése érdekében távolítsa el a füvet, leveleket és más gyúlékony anyagokat a termékből. A tárolás előtt várja meg, amíg lehűl a termék.

- Tisztítsa meg a terméket az alábbiak szerint: *A termék tisztítása23. oldalon*. Javítsa ki a festékhibákat a rozsdásodás elkerülése érdekében.
- Vizsgálja meg, nincsenek-e kopott, illetve sérült részek a fűnyírón, valamint húzza meg a kilazult csavarokat és csavaranyákat.
- Töltse fel az akkumulátort. Kizárólag a Husqvarna által ehhez az akkumulátorhoz (LiFePO4) meghatározott töltőt használja.
- Cserélje le a motorolajat, és gondoskodjon megfelelően a fáradt olajról.
- Ürítse ki a benzintartályt. Indítsa be a motort, és járassa addig, amíg nem marad üzemanyag a karburátorban.

Megjegyzés: Ne ürítse ki az üzemanyagtartályt és a karburátort, ha stabilizátor hozzáadása történt.

- Távolítsa el a gyertyákat, és öntsön nagyjából egy evőkanálnyi motorolajat minden hengerre. Forgassa meg kézzel a motort, hogy mindenhova jusson az olajból, majd csavarozza vissza a gyertyákat.
- Kenje meg a zsírzószemeket, a csuklókat és a tengelyeket.
- Tárolja a terméket tiszta és száraz helyen, letakarva.
- A tároláshoz vagy szállításhoz használt takaróeszközt a kereskedőnél szerezheti be.

Hulladékkezelés

- A vegyi anyagok veszélyesek lehetnek, és tilos kiönteni őket a talajra. A használt vegyi anyagokat adja le egy szakszervizben vagy egy erre kijelölt gyűjtőponton.
- Amikor a termék elhasználódott, küldje el a kereskedőhöz vagy egy megfelelő újrahasznosítási pontra.
- Az olaj, olajszűrő, üzemanyag és akkumulátor negatív hatásokat gyakorolhat a környezetre. Kövesse a helyi újrahasznosítási előírásokat és a vonatkozó szabályozásokat.
- Ne selejtezze le az akkumulátort a háztartási hulladékkal együtt.
- Juttassa el az akkumulátort egy Husqvarna szervizműhelybe vagy adja le egy erre kijelölt gyűjtőponton.

Műszaki adatok

	RC 318T	RC 320Ts AWD
Méretek		
Hosszúság vágóasztal nélkül, mm	2099	2072
Szélesség vágóasztal nélkül, mm	1032	1032
Hosszúság vágóasztallal, mm	2391	2391
Magasság (mm)	1284	1284
Tömeg vágóasztal nélkül, üres üzemanyagtartály-lyal, kg	326	327
Tengelytáv, mm	903	903
Nyomtáv, elöl, mm	860	860
Nyomtáv, hátul, mm	670	670
Abroncsméretek	16 × 6,50 × 8	16 × 6,50 × 8
Abroncsnyomás, hátul – elöl, kPa/bar/PSI	150/1,5/21,8	150/1,5/21,8
Max. emelkedő, fok °	10	10
Motor		
Márkanév/Típus	Husqvarna/HV 635AE	Husqvarna/HV 635AE
Névleges motorteljesítmény, kW [5]	12,7	12,7
Lökettérfogat, cm^3	635	635
Max. motorfordulatszám, ford./perc	2900 +/- 100	2900 +/- 100
Max. előremeneti sebesség, km/h	8	8
Max. hátrameneti sebesség, km/h	7	7
Üzemanyag, min. oktánszám	91	91
Tartály űrtartalma, liter	12	12
Olaj	SF, SG, SH vagy SJ SAE40, SAE30, SAE10W-30, SAE10W-40 vagy SAE5W-20 osztály	SF, SG, SH vagy SJ SAE40, SAE30, SAE10W-30, SAE10W-40 vagy SAE5W-20 osztály
Olajmennyiség szűrővel együtt, liter	1,7	1,7
Olajmennyiség szűrő nélkül, liter	1,6	1,6
Motor indítása	Elektromos indítás 12 V	Elektromos indítás 12 V
Hajtómű		

[5] A motor feltüntetett névleges teljesítménye az adott motormodell tipikus legyártott motorjának a J1349/ ISO1585 sz. SAE-szabvány szerint mért átlagos nettó teljesítménye (a megadott fordulatszám mellett). A sorozatgyártott motorok esetén ez az érték eltérő lehet. A végső termékbe épített motor tényleges leadott teljesítménye az üzemi fordulatszámtól, a környezeti körülményektől és egyéb értékektől függ.

	RC 318T	RC 320Ts AWD
Márka	Tuff Torq	Tuff Torq
Típus	K66 AT	K664M/KTM10T
Olaj, SF-CC osztály	SAE 10W/40	10 W/30[6]
Olaj űrtartalma, liter	3,0	5,5
Elektromos rendszer		
Típus	12 V, negatív földelésű	12 V, negatív földelésű
Akkumulátor	$LiFePO_4$	$LiFePO_4$
Max. akkumulátortöltési feszültség	14,4 V	14,4 V
Max. akkumulátortöltési áramerősség	3,0 A	3,0 A
Gyújtógyertya	Husqvarna/HQT-7	Husqvarna/HQT-7
Elektródahézag, mm/hüvelyk	0,75/0,030	0,75/0,030
Izzó	LED GU5.3 12 V 4,5–6,5 W	LED GU5.3 12 V 4,5–6,5 W
Vágóasztal		
Típus	Combi 103	Combi 103
	Combi 112	Combi 112

Vágóasztal	**Combi 103**	**Combi 112**
Szélesség (mm)	1086	1176
Vágószélesség, mm	1030	1120
Vágási magasság, 8 helyzet, mm	25–75	25–75
Tömeg, kg	63	64
Zajkibocsátás [7]		
Hangteljesítményszint, dB(A)-ben mérve	98	98
Hangteljesítményszint, garantált dB(A)	100	100
Zajszintek [8]		
Hangnyomásszint a kezelő fülénél, dB(A)	84	84
Rezgésszintek [9]		
Rezgésszint a kormánykeréknél, m/s^2	2.96	2.96

[6] Használjon Husqvarna SAE 10W-30 hajtóműolajat a legjobb teljesítmény érdekében. Ha nem áll rendelkezésre Husqvarna olaj, használjon 10W-30 STOU típusút. Az új besorolás az API GL-4 standard.

[7] A környezetben a 2000/14/EK sz. EK irányelvvel összhangban hangteljesítményként mért zajkibocsátás (L_{WA}).

[8] Hangnyomásszint az EN ISO 5395 szabvány szerint. A hangnyomásszintre vonatkozó jelentési adatok az 1,2 dB (A) tipikus statisztikus ingadozásával (szórásával) rendelkeznek.

[9] Rezgésszint az EN ISO 5395 szabvány szerint. A rezgésszintre vonatkozó jelentési adatok a 0,2 m/s^2 (kormánykerék) és 0,8 m/s^2 (ülés) tipikus statisztikus ingadozásával (szórásával) rendelkeznek.

Vágóasztal	Combi 103	Combi 112
Rezgésszint az ülésben, m/s^2	0.4	0.4
Kések		
Késhosszúság, bal és jobb oldali kés, mm	510	555
Késhosszúság, középső kés, mm	243	243
Bal oldali kés cikkszáma	590 74 94-10	597 71 47-10
Jobb oldali kés cikkszáma	590 74 94-20	597 71 47-20
Középső kés cikkszáma	588 82 44-10	588 82 44-10

FIGYELMEZTETÉS: A termékhez nem jóváhagyott vágóasztal használata során tárgyak eshetnek ki a vágóasztalból nagy sebességnél, ami súlyos sérülést okozhat. Ne használjon a kézikönyvben megadottól eltérő típusú vágóasztalt.

Szervizelés

Szerviz

Évente végeztessen ellenőrzést hivatalos szervizközpontban, hogy biztos legyen abban, hogy a termék biztonságosan működik és a legjobb teljesítményt nyújtja az intenzív fűnyírási időszakban.

Érdemes a kihasználatlan időszakban elvégeztetni a szervizelést és átvizsgálást.

Pótalkatrészek rendelésekor adja meg a gyártási évet, a fűnyíró modelljét és típusát, valamint sorozatszámát.

Csak eredeti pótalkatrészeket használjon.

Garancia

Sebességváltóra vonatkozó garancia

Csak az alábbi típusra vonatkozik: RC 320Ts AWD.

A sebességváltóra vonatkozó garancia kizárólag akkor érvényes, ha a karbantartási ütemezésnek megfelelően elvégezték az első és hátsó kerék fordulatszámának ellenőrzését. A sebességváltó-rendszer károsodásának elkerülése érdekében bízza hivatalos szervizműhelyre a beállítást. Lásd a szervizutasításban szereplő táblázat értékeit.

Megfelelőségi nyilatkozat

EU megfelelőségi nyilatkozat

A Husqvarna AB, SE-561 82 Huskvarna, SVÉDORSZÁG (tel.: +46 36 146500), a saját felelősségére kijelenti, hogy a termék:

Leírás	**Fűnyírótraktor**
Márka	Husqvarna
Típus/modell	RC 318T, RC 320Ts AWD
Megjelölés	2022-as és újabb sorozatszámok

teljes mértékben megfelelnek a következő EU-irányelveknek és szabályozásoknak:

Szabályozás	Leírás
2006/42/EK	„gépre vonatkozó”
2014/53/EU	„rádióberendezésekre vonatkozó”
2000/14/EK	„környezeti zajkibocsátásra vonatkozó”
2011/65/EU	„az egyes veszélyes anyagok elektromos és elektronikus berendezésekben való alkalmazásának korlátozására vonatkozó”

valamint hogy az alábbi harmonizált szabványok és/vagy műszaki előírások kerültek alkalmazásra;

EN ISO 12100:2010

EN ISO 5395-1:2013/A1:2018

EN ISO 5395-3: 2013/A1:2017/A2:2018

EN ISO 14982:2009

EN IEC 63000:2018

Bejelentett tanúsítási szervezet: A(z) 0404, RISE SMP Svensk Maskinprovning AB, Box 4053, SE-904 03 Umeå, Sweden igazolja a Bizottság 2000/14/EK jelű irányelve VI., megfelelőségértékelési eljárás című függelékének való megfelelést.

A zajkibocsátásra vonatkozó tájékoztatást illetően tekintse át a következőt: *Műszaki adatok38. oldalon*.

Huskvarna, 2022-11-28

Claes Losdal

Fejlesztési Igazgató/Kertművelési termékek

Husqvarna AB

A műszaki dokumentációk felelőse

SPIS TREŚCI

Wstęp....42
Bezpieczeństwo....48
Montaż....53
Przeznaczenie....56
Przegląd....61
Rozwiązywanie problemów....75
Transport, przechowywanie i utylizacja....77
Dane techniczne....79
Serwis....81
Gwarancja....81
Deklaracja zgodności....82

Wstęp

Kontrola przed dostawą i numery produktów

Uwaga: kontrola przed dostawą tego produktu została wykonana. Należy upewnić się, że podpisana kopia dokumentu dotyczącego kontroli przed dostawą została odebrana.

Informacje kontaktowe warsztatu obsługi technicznej:	
Niniejsza instrukcja obsługi dotyczy produktu o numerze produktu/numerze seryjnym:	
/	
Silnik:	
Przekładnia:	

Opis produktu

Modele RC 318T i RC 320Ts AWD to kosiarki samobieżne wyposażone w tryb zbierania. Podczas pracy w trybie zbierania świder przenosi trawę do kolektora na trawę. Sygnały wizualne i dźwiękowe informują o stanie świdra i kolektora. Pedały służące do jazdy do przodu i do tyłu umożliwiają użytkownikowi bezstopniową regulację prędkości. Licznik motogodzin przedstawia liczbę godzin koszenia wykonywanego przez produkt. Produkt jest wyposażony w akumulator litowo-żelazowo-fosforanowy $LiFePO_4$. Model RC 320Ts AWD ma napęd na wszystkie koła (AWD)

Przeznaczenie

Kosiarki samobieżne RC 318T i RC 320Ts AWD zostały opracowane pod kątem koszenia otwartych oraz równych powierzchni w obszarach mieszkalnych i ogrodach. Używanie produktu do wykonywania innych zadań jest niedozwolone.

Ubezpiecz produkt

Wykup ubezpieczenie dla swojego nowego produktu. W przypadku wątpliwości skonsultuj się z firmą ubezpieczeniową. Zalecamy wykupienie pełnego ubezpieczenia, które obejmuje strony trzecie, pożar, uszkodzenia, kradzież i odpowiedzialność.

Przegląd produktu

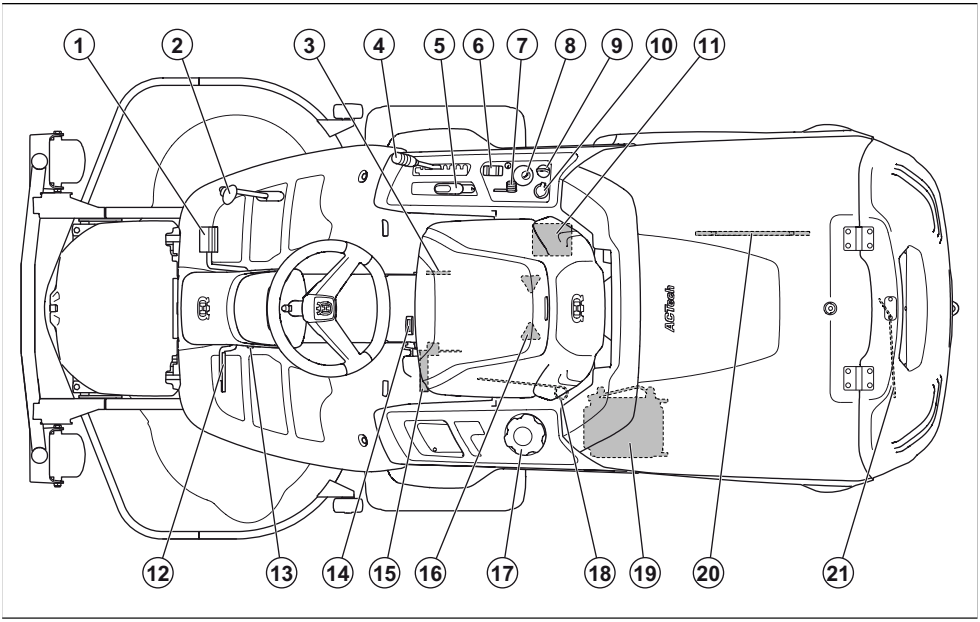

1. Pedał do jazdy do przodu
2. Pedał do cofania
3. Tabliczka znamionowa
4. Dźwignia regulacji wysokości koszenia
5. Dźwignia regulacji wysokości zespołu tnącego
6. Przełącznik do przechylania kolektora
7. Dźwignia gazu
8. Przełącznik sterowania świdrem ze wskaźnikami LED
9. Blokada zapłonu
10. Gniazdo zasilania 12 V
11. Akumulator
12. Pedał hamulca postojowego (RC 320Ts AWD)/pedał hamulca postojowego i hamulca zasadniczego (RC 318T)
13. Przycisk blokady hamulca postojowego
14. Licznik motogodzin
15. Dźwignia położenia serwisowego świdra
16. Regulacja fotela
17. Korek wlewu paliwa
18. Dźwignia służąca do włączania lub wyłączania napędu na przednią oś – model RC 320Ts AWD
19. Chłodnica oleju hydraulicznego – model RC 320Ts AWD
20. Narzędzie do konserwacji świdra
21. Dźwignia do włączania lub wyłączania napędu – model RC 318T Dźwignia do włączania lub wyłączania napędu na tylną oś – model RC 320Ts AWD

Przegląd układu elektrycznego

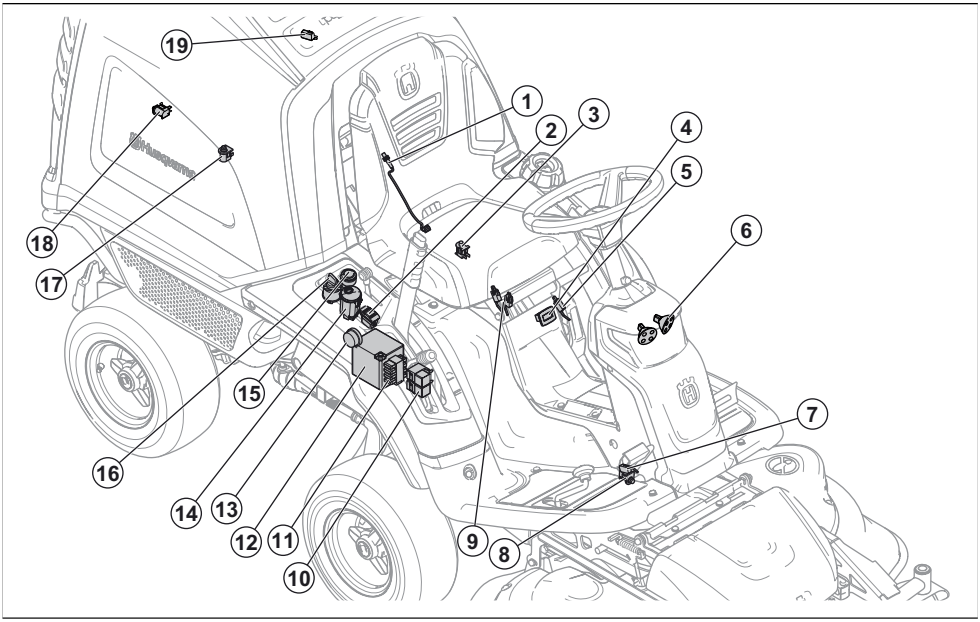

1. Czujnik obrotów świdra
2. Przełącznik do przechylania kolektora
3. Wyłącznik bezpieczeństwa w fotelu
4. Licznik motogodzin
5. Przełącznik dźwigni położenia serwisowego świdra
6. Reflektory
7. Mikroprzełącznik, hamulec postojowy
8. Czujnik wykrywania odpowiedniego położenia zespołu tnącego
9. Wyłącznik bezpieczeństwa dźwigni regulacji wysokości
10. Przekaźnik
11. Bezpieczniki
12. Akumulator
13. Brzęczyk
14. Przełącznik sterowania świdrem ze wskaźnikami LED
15. Gniazdo zasilania (12 V)
16. Blokada zapłonu
17. Czujnik położenia kolektora
18. Przełącznik pokrywy kolektora
19. Czujnik pełnego kolektora

Wyłącznik bezpieczeństwa w fotelu

Wyłącznik bezpieczeństwa w fotelu uruchamia obwód bezpieczeństwa, gdy operator wstanie z siedzenia. Silnik i napęd zatrzymują się, jeśli noże są włączone lub hamulec postojowy nie jest zaciągnięty. Patrz również *Obwód bezpieczeństwa na stronie 50*.

Licznik motogodzin

Licznik motogodzin przedstawia liczbę godzin pracy silnika. Czas z włączonym zapłonem i wyłączonym silnikiem nie jest rejestrowany. Ostatnia cyfra przedstawia wartości dziesiętne godziny (6 minut).

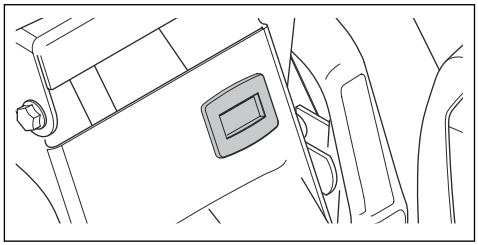

Akumulator

Produkt jest wyposażony w akumulator litowo-żelazowo-fosforanowy $LiFePO_4$. Jeśli napięcie akumulatora jest zbyt niskie, urządzenie przechodzi do trybu ochrony i nie reaguje na próbę uruchomienia zapłonu. Jeśli akumulator znajduje się w trybie ochrony lub jeśli jego poziom naładowania jest zbyt niski, aby uruchomić silnik, należy naładować akumulator. Patrz *Ładowanie akumulatora na stronie 68*.

Gniazdo sieciowe

Napięcie gniazda zasilania wynosi 12 V. Jest ono zabezpieczone bezpiecznikiem, patrz część *Wymiana bezpiecznika na stronie 68*.

Blokada zapłonu

Blokada zapłonu ma 4 położenia: stop, światła, neutralne i start. Jeśli zapłon pozostanie włączony, a silnik wyłączony, emitowany jest sygnał dźwiękowy w 20-sekundowych odstępach, aby przypomnieć użytkownikowi o przestawieniu blokady zapłonu w położenie STOP i zapobiec rozładowaniu akumulatora.

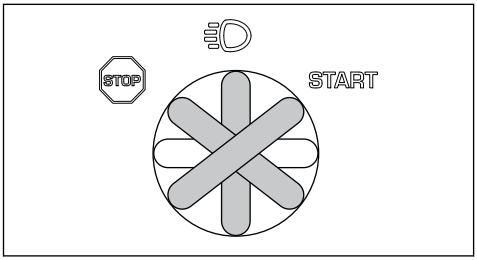

Pedały jazdy do przodu i do tyłu

Prędkość reguluje się stopniowo za pomocą 2 pedałów. Lewy pedał (A) służy do jazdy do przodu, a prawy (B) do jazdy do tyłu. Produkt zatrzymuje się po zwolnieniu pedałów.

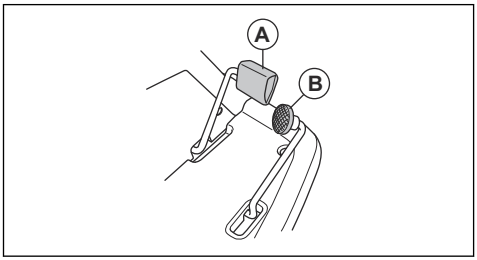

Przełącznik sterowania świdrem ze wskaźnikami LED

Symbole na przełączniku sterowania świdrem informują o tym, czy maszyna pracuje w trybie zbierania lub niezbierania oraz przedstawiają stan świdra i kolektora. Poniższa tabela przestawia znaczenie różnych symboli.

Świder znajduje się w położeniu serwisowym. Symbol świeci na czerwono i emitowany jest sygnał dźwiękowy.

Zespół tnący nie jest zamontowany prawidłowo. Symbol świeci na czerwono i emitowany jest sygnał dźwiękowy.

Kolektor jest pełny. Symbol świeci na pomarańczowo i emitowany jest sygnał dźwiękowy. Świder kontynuuje przenoszenia trawy do kolektora. W przypadku nieopróżnienia kolektora ciśnienie generowane przez gromadzącą się trawę spowoduje otwarcie pokrywy kolektora po pewnym czasie.

Pokrywa kolektora jest otwarta. Symbol świeci na czerwono i emitowany jest sygnał dźwiękowy.

Kolektor nie jest opuszczony. Symbol świeci na czerwono i emitowany jest sygnał dźwiękowy.

Zielony symbol na przycisku świdra informuje o tym, że maszyna pracuje w trybie zbierania.

Niebieski symbol na przycisku świdra informuje o tym, że maszyna pracuje w trybie niezbierania.

Nacisnąć i przytrzymać przycisk świdra, aż do momentu wyemitowania sygnału dźwiękowego, aby przełączyć między trybem zbierania i niezbierania.

Czerwony symbol na przycisku świdra informuje o tym, że świder jest zablokowany i przerwał swoją pracę. Emitowany jest ciągły sygnał dźwiękowy. Przestawić blokadę zapłonu w położenie STOP, aby wyłączyć sygnał dźwiękowy. Aby usunąć zator przed ponownym uruchomieniem maszyny, należy zapoznać się z instrukcjami w części *Usuwanie zatoru ze świdra na stronie 64*.

Symbole znajdujące się na produkcie

OSTRZEŻENIE: Następstwem nieuważnej lub nieprawidłowej obsługi mogą być poważne obrażenia lub śmierć użytkownika bądź innych osób.

Przed przystąpieniem do pracy prosimy dokładnie i ze zrozumieniem zapoznać się z treścią niniejszej instrukcji obsługi.

Noże obrotowe. Pokrywa nie może dotykać części ciała, gdy silnik jest włączony.

Ostrzeżenie: części obrotowe. Należy trzymać części ciała z dala od maszyny.

Należy uważać na wyrzucane i rykoszetujące przedmioty.

Nigdy nie wolno używać maszyny, gdy w pobliżu znajdują się ludzie, zwłaszcza dzieci, lub zwierzęta domowe.

Przed rozpoczęciem i podczas jazdy do tyłu obserwować otoczenie z tyłu produktu.

Nigdy nie kosić trawy w poprzek zbocza. Nie kosić trawy na zboczach o kącie nachylenia przekraczającym 10°.

Nigdy nie przewozić pasażerów na maszynie ani na osprzęcie.

Jazda do przodu.

N

Bieg jałowy.

Jazda do tyłu.

P

Hamulec postojowy – model RC 320Ts AWD.

Hamulec zasadniczy i hamulec postojowy, model RC 318T

STOP

Zatrzymać silnik.

START

Uruchomić silnik.

Reflektory.

Obroty silnika – wysoka prędkość.

Prędkość obrotowa silnika – niska.

Świder znajduje się w położeniu serwisowym.

Zespół tnący nie jest zamontowany.

Kolektor jest pełny.

Pokrywa kolektora jest otwarta.

Kolektor nie jest opuszczony.

Kontrolka stanu układu świdra.

Przechylić i otworzyć kolektor.

Obniżyć kolektor do położenia roboczego.

Paliwo.

>E10

Maks. 10% etanolu.

Wysokość koszenia.

Położenie serwisowe dźwigni wysokości koszenia.

Noże są załączone.

Noże są wyłączone.

Położenie serwisowe zespołu tnącego.

Położenie koszenia zespołu tnącego.

Świder znajduje się w położeniu roboczym.

Świder znajduje się w położeniu serwisowym.

Nie stawać tutaj.

Hydrostatyczny, wolny bieg.

Poziom oleju.

Ryzyko zmiażdżenia.

Ryzyko zmiażdżenia. Należy trzymać części ciała z dala od ramy urządzenia.

Gorąca powierzchnia.

Nie dotykać.

Niniejszy produkt jest zgodny z obowiązującymi dyrektywami WE.

Ten produkt jest zgodny z przepisami obowiązującymi w Wielkiej Brytanii.

Etykieta emisji hałasu do środowiska zgodnie z dyrektywami oraz przepisami UE i Wielkiej Brytanii, a także przepisami Nowej Południowej Walii „Protection of the Environment Operations (Noise Control) Regulation 2017”. Gwarantowany poziom mocy akustycznej urządzenia jest określony w Danych technicznych na stronie *Dane techniczne na stronie 79* oraz na etykiecie.

Należy zawsze używać zatwierdzonych ochronników słuchu.

yyyywwxxxxx Tabliczka znamionowa zawiera numer seryjny. **yyyy** to rok produkcji, **ww** oznacza tydzień produkcji, a **xxxxx** — numer sekwencyjny.

Uwaga: Pozostałe symbole/naklejki samoprzylepne umieszczone na produkcie dotyczą wymogów związanych z certyfikatami w niektórych krajach.

Emisje Euro V

OSTRZEŻENIE: Ingerencja w silnik powoduje unieważnienie europejskiego zatwierdzenia typu produktu.

Odpowiedzialność za produkt

Zgodnie z przepisami dotyczącymi odpowiedzialności za produkt nie ponosimy odpowiedzialności za szkody spowodowane przez nasz produkt, jeśli:

- produkt jest nieprawidłowo naprawiany.
- produkt jest naprawiany przy użyciu części niepochodzących od producenta lub niezatwierdzonych przez producenta.
- produkt jest wyposażony w akcesoria niepochodzące od producenta lub niezatwierdzone przez producenta.
- produkt nie jest naprawiany w autoryzowanym centrum serwisowym lub przez autoryzowaną placówkę.

Definicje dotyczące bezpieczeństwa

Ostrzeżenia, uwagi i informacje są używane do zwrócenia uwagi na szczególnie ważne sekcje instrukcji obsługi.

OSTRZEŻENIE: Jest używane, gdy istnieje ryzyko poważnych obrażeń, śmierci operatora lub uszkodzenia otoczenia w wyniku nieprzestrzegania instrukcji obsługi.

UWAGA: Jest używane, gdy istnieje ryzyko uszkodzenia materiałów lub urządzenia w wyniku nieprzestrzegania instrukcji obsługi.

Uwaga: Stosuje się, aby przekazać więcej informacji, które są przydatne w danej sytuacji.

Ogólne zasady bezpieczeństwa

OSTRZEŻENIE: Ten produkt może odciąć dłonie lub stopy oraz odrzucać przedmioty. Istnieje ryzyko wystąpienia poważnych obrażeń lub śmierci w przypadku nieprzestrzegania zasad bezpieczeństwa.

OSTRZEŻENIE: Nie wolno nadal używać produktu z uszkodzonym osprzętem tnącym. Uszkodzony osprzęt tnący może wyrzucać przedmioty lub spowodować poważne obrażenia albo śmierć. Natychmiast wymienić uszkodzone noże.

OSTRZEŻENIE: Niniejszy produkt podczas pracy wytwarza pole elektromagnetyczne. W pewnych okolicznościach pole to może zakłócać pracę aktywnych lub pasywnych implantów medycznych. Przed użyciem tego produktu osoby z wszczepionym implantem medycznym powinny skonsultować się z lekarzem i producentem implantu w celu ograniczenia ryzyka poważnych lub śmiertelnych obrażeń.

OSTRZEŻENIE: Przed rozpoczęciem użytkowania produktu przeczytać następujące ostrzeżenia.

- Zawsze zachowywać ostrożność i kierować się zdrowym rozsądkiem. Nie podejmować prac przekraczających własne kwalifikacje lub możliwości. Jeżeli po przeczytaniu niniejszej instrukcji obsługi nadal nie ma pewności co do sposobów postępowania, przed rozpoczęciem pracy zwrócić się o poradę do eksperta.
- Przed uruchomieniem produktu dokładnie i ze zrozumieniem zapoznać się z niniejszą instrukcją obsługi i wskazówkami.
- Nauczyć się bezpiecznej eksploatacji produktu i obsługi jego elementów sterujących oraz dowiedzieć się, w jaki sposób szybko wyłączyć produkt.
- Poznać znaczenie naklejek przypominających o zasadach bezpieczeństwa.
- Utrzymywać produkt w czystości, aby mieć pewność, że oznaczenia i naklejki są czytelne.
- Pamiętaj o tym, że operator ponosi odpowiedzialność za wypadki z udziałem innych ludzi i ich własności.
- Nie wolno przewozić pasażerów. Produkt może być użytkowany tylko przez jedną osobę.

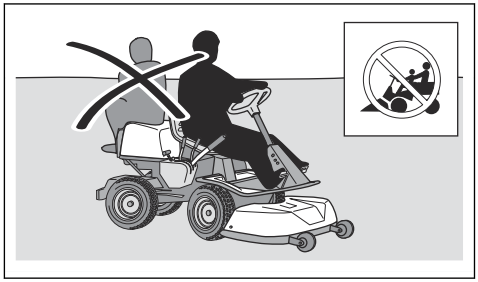

- Nie wolno pozostawiać urządzenia z włączonym silnikiem bez nadzoru. Zawsze wyłączać noże, zaciągać hamulec postojowy, wyłączać silnik i wyjmować kluczyk przed pozostawieniem maszyny bez nadzoru.
- Używać produktu tylko przy świetle dziennym lub przy dobrym oświetleniu. Omijać na bezpieczną odległość doły i inne nierówności terenu. Wziąć pod uwagę inne prawdopodobne zagrożenia.
- Nigdy nie wolno używać urządzenia w niesprzyjających warunkach pogodowych np. we mgle, deszczu, w miejscach wilgotnych lub mokrych, przy silnym wietrze, na silnym mrozie, gdy występuje ryzyko wyładowań atmosferycznych itd.
- Ustalić położenie i oznakować kamienie i inne obiekty, których nie można usunąć, aby uniknąć kolizji z nimi.
- Oczyścić teren z takich przedmiotów jak kamienie, pozostawione zabawki, druty itp., które mogą dostać

się pod obrotowe elementy maszyny i zostać wyrzucone przez nie ze znaczną siłą.

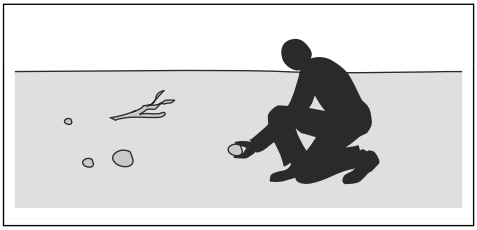

- Nie wolno pozwalać dzieciom ani innym nieupoważnionym osobom na używanie maszyny lub jej serwisowanie. Lokalne przepisy mogą określać wiek użytkownika.
- Dopilnować, aby podczas uruchamiania silnika, włączania napędu lub jazdy maszyną nikt nie znajdował się w jej pobliżu.
- W przypadku koszenia w pobliżu drogi lub w poprzek drogi zwracać uwagę na ruch uliczny.
- Nigdy nie używać produktu, odczuwając zmęczenie bądź znajdując się pod wpływem alkoholu lub leków, które mogą negatywnie wpływać na wzrok, zdolność oceny sytuacji lub panowanie nad wykonywanymi ruchami.
- Należy zawsze parkować maszynę na równym podłożu, a silnik pozostawiać wyłączony.

Zasady bezpieczeństwa dotyczące dzieci

OSTRZEŻENIE: Przed rozpoczęciem użytkowania produktu przeczytać następujące ostrzeżenia.

- Jeżeli dzieci znajdujące się w pobliżu urządzenia są bez nadzoru, może to być przyczyną poważnych wypadków. Dzieci często uważają maszynę i koszenie za atrakcję. Nigdy nie należy zakładać, że dzieci pozostaną na tym samym miejscu, w którym były ostatnio widziane.
- Trzymać dzieci z dala od koszonego obszaru. Upewnić się, że dzieci są pod opieką osoby dorosłej.
- Zachować czujność i wyłączyć produkt, jeśli dzieci wejdą na obszar roboczy. Zachować szczególną ostrożność w pobliżu narożników, krzaków, drzew lub innych przedmiotów zasłaniających pole widzenia.
- Przed rozpoczęciem i podczas cofania patrzeć w tył i w dół, aby upewnić się, że nie ma w pobliżu małych dzieci.
- Nie przewozić dzieci. Mogą one spaść z urządzenia i odnieść poważne obrażenia lub przeszkodzić w bezpiecznym manewrowaniu maszyną.
- Nie wolno pozwalać dzieciom na obsługę maszyny.

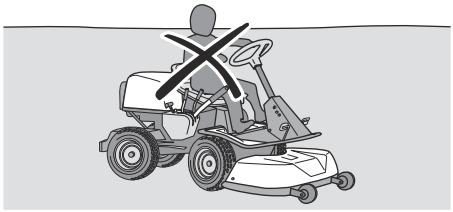

Instrukcje bezpieczeństwa dotyczące obsługi

OSTRZEŻENIE: Przed rozpoczęciem użytkowania produktu przeczytać następujące ostrzeżenia.

OSTRZEŻENIE: Podczas pracy silnik i układ wydechowy są bardzo gorące. Ryzyko wystąpienia poparzeń, pożaru i poważnych uszkodzeń mienia lub otoczenia. Nie wolno dotykać silnika ani układu wydechowego podczas pracy lub bezpośrednio po jej zakończeniu. Podczas koszenia zachować bezpieczną odległość od krzewów oraz innych obiektów.

- Nie jeździć maszyną z odchylonym kolektorem. Może to spowodować uszkodzenie kolektora i zwiększyć ryzyko przewrócenia się urządzenia.
- Przed rozpoczęciem i podczas koszenia do tyłu spojrzeć w dół i w tył. Zwracać uwagę na duże i małe przeszkody.
- Przed pokonaniem zakrętu zmniejszyć prędkość jazdy.
- Jeździć ostrożnie wokół obiektów stałych, upewniając się, że noże ich nie uderzą. Nie przejeżdżać przez obiekty podczas koszenia.
- W przypadku przerwy w koszeniu wyłączyć noże.

UWAGA: Przed rozpoczęciem użytkowania produktu przeczytać następujące instrukcje.

- Przed użyciem produktu oczyścić wlot powietrza układu chłodzącego silnika z trawy, zabrudzeń itp. Jeśli temperatura silnika się nie zmniejsza, istnieje ryzyko wystąpienia poważnego uszkodzenia silnika.
- W przypadku przejechania lub zderzenia z jakimkolwiek przedmiotem zatrzymać i sprawdzić maszynę oraz zespół tnący. Jeśli to konieczne, przed ponownym rozpoczęciem pracy wykonać naprawy.

Środki ochrony osobistej

OSTRZEŻENIE: Przed rozpoczęciem użytkowania produktu przeczytać następujące ostrzeżenia.

- Podczas używania urządzenia należy zawsze mieć na sobie środki ochrony osobistej dopuszczone do użytku przez odpowiednie władze. Środki ochrony osobistej nie eliminują całkowicie ryzyka odniesienia obrażeń, natomiast ograniczają ich rozmiar w razie zaistnienia wypadku. Skorzystać z pomocy dealera przy wyborze odpowiedniego sprzętu.
- Należy zawsze używać zatwierdzonych ochronników słuchu. Długotrwałe przebywanie w hałasie może doprowadzić do trwałej utraty słuchu.
- Zawsze zakładać obuwie robocze lub ochronne. Zalecane jest obuwie ze stalowymi noskami. Nie używać produktu, będąc bez założonego obuwia.

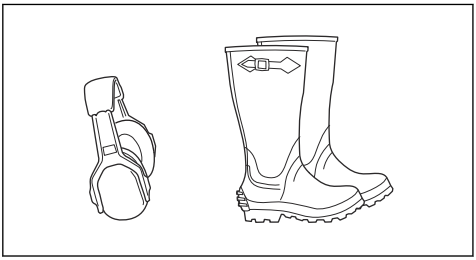

- W razie konieczności należy zakładać rękawice, na przykład podczas mocowania, kontrolowania lub czyszczenia osprzętu tnącego.
- Nie wolno nosić luźnych ubrań, biżuterii ani innych przedmiotów, które mogą zostać pochwycone przez elementy ruchome.
- Zawsze mieć pod ręką apteczkę pierwszej pomocy i gaśnicę.

Zespoły zabezpieczające na urządzeniu

OSTRZEŻENIE: Przed rozpoczęciem użytkowania produktu przeczytać następujące ostrzeżenia.

- Nie należy używać maszyny z uszkodzonymi urządzeniami zabezpieczającymi. Regularnie przeprowadzać kontrole urządzeń zabezpieczających. Jeśli urządzenia zabezpieczające są uszkodzone, skontaktować się z warsztatem obsługi technicznej Husqvarna.
- Nie wolno dokonywać modyfikacji urządzeń zabezpieczających. Nie wolno używać urządzenia, jeśli płyty ochronne, osłony ochronne, wyłączniki bezpieczeństwa i inne urządzenia zabezpieczające nie są zamontowane lub są uszkodzone.

Kontrola blokady zapłonu

- Uruchomić i wyłączyć silnik, aby przeprowadzić kontrolę blokady zapłonu. Patrz *Uruchamianie silnika na stronie 57* i *Zatrzymywanie silnika na stronie 60*.
- Upewnić się, że silnik uruchomi się po obróceniu kluczyka zapłonu do położenia START.
- Upewnić się, że silnik wyłączy się natychmiast po obróceniu kluczyka zapłonu do położenia STOP.

Obwód bezpieczeństwa

Silnik można uruchomić tylko wtedy, gdy zostaną spełnione następujące warunki:

- Zespół tnący jest uniesiony, a hamulec postojowy jest uruchomiony.

Silnik musi wyłączyć się w następujących sytuacjach:

- Zespół tnący jest obniżony, a operator wstanie z miejsca.
- Zespół tnący jest uniesiony, hamulec postojowy nie jest uruchomiony, a operator wstanie z miejsca.

Aby przeprowadzić kontrolę obwodu bezpieczeństwa, spróbować uruchomić silnik, nie spełniając jednego z powyższych warunków. Zmienić warunki i spróbować ponownie. Tę kontrolę należy wykonywać codziennie.

Czujniki świdra i kolektora

Włączyć zapłon, lecz nie uruchamiać silnika. Przeprowadzić kontrolę każdego czujnika w sposób przedstawiony w poniższej tabeli. Upewnić się, że powiązany symbol na przełączniku sterowania świdrem się zaświeci.

Opuścić dźwignię położenia serwisowego świdra. Jeśli czujnik działa prawidłowo, symbol zaświeci się na czerwono.

Nie montować zespołu tnącego. Jeśli czujnik działa prawidłowo, symbol zaświeci się na czerwono i wyemitowany zostanie sygnał dźwiękowy w momencie włączenia zapłonu.

Otworzyć pokrywę kolektora. Jeśli czujnik działa prawidłowo, symbol zaświeci się na czerwono i wyemitowany zostanie sygnał dźwiękowy.

Nacisnąć czujnik pełnego kolektora. Jeśli czujnik działa prawidłowo, symbol zaświeci się na pomarańczowo i wyemitowany zostanie sygnał dźwiękowy.

Przechylić kolektor. Jeśli czujnik działa prawidłowo, symbol zaświeci się na

czerwono i wyemitowany zostanie sygnał dźwiękowy.

Kontrola pedałów jazdy do przodu i do tyłu

1. Uruchomić urządzenie.
2. Upewnić się, że pedały jazdy do przodu i do tyłu nie są zablokowane i można je swobodnie obsługiwać.
3. Aby ruszyć do przodu, ostrożnie wcisnąć pedał jazdy do przodu.
4. Zwolnić pedał jazdy do przodu, aby zahamować. Upewnić się, że po zwolnieniu pedału jazdy do przodu włącza się hamulec.

Uwaga: Produkt jest wyposażony w automatyczny hamulec, który włącza się po zwolnieniu pedałów. Aby zwiększyć siłę hamowania podczas zmniejszania prędkości, należy nacisnąć drugi pedał.

5. Wykonać tę samą procedurę w przypadku pedału jazdy to tyłu.
6. Upewnić się, że urządzenie nie porusza się, gdy pedały jazdy do przodu i do tyłu nie są uruchomione.

Hamulec postojowy

OSTRZEŻENIE: Jeśli hamulec postojowy nie działa, maszyna może rozpocząć jazdę i spowodować obrażenia lub uszkodzenia. Dopilnować, aby hamulec postojowy był regularnie kontrolowany i regulowany.

Patrz *Sprawdzanie hamulca postojowego na stronie 66*.

W przypadku modelu RC 318T pedał hamulca postojowego jest również używany w celu uzyskania większej siły hamowania, jeśli to konieczne, na przykład podczas hamowania na zboczu.

Tłumik

Tłumik ogranicza do minimum poziom hałasu i odprowadza spaliny poza strefę pracy operatora.

Nie używać produktu, jeśli tłumik nie jest zamontowany lub jest uszkodzony. Uszkodzony tłumik zwiększa poziom hałasu oraz ryzyko pożaru.

OSTRZEŻENIE: Tłumik nagrzewa się do wysokiej temperatury podczas użytkowania oraz gdy silnik pracuje na obrotach biegu jałowego, oraz pozostaje gorący przez pewien czas po wyłączeniu silnika. W przypadku zbliżenia się do łatwopalnych materiałów i/lub spalin należy zachować szczególną ostrożność, aby zapobiec pożarowi.

Osłony ochronne

OSTRZEŻENIE: Niezamontowane lub uszkodzone osłony ochronne zwiększają ryzyko odniesienia obrażeń spowodowanych elementami ruchomymi lub nagrzanymi powierzchniami. Przed rozpoczęciem eksploatacji produktu upewnić się, że osłony ochronne są prawidłowo zamocowane oraz wolne od pęknięć i innych uszkodzeń. Wymienić wadliwe osłony.

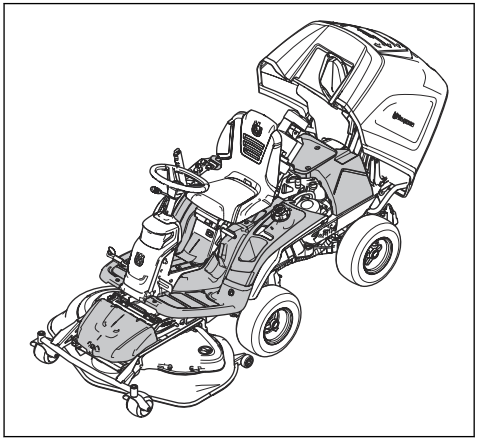

Koszenie na zboczach

OSTRZEŻENIE: Przed rozpoczęciem użytkowania produktu przeczytać następujące ostrzeżenia.

- Koszenie na zboczach zwiększa ryzyko utraty kontroli oraz przewrócenia maszyny. Może to spowodować obrażenia ciała lub śmierć. Podczas koszenia na pochyłościach wymagane jest zachowanie szczególnej ostrożności. Jeśli nie można cofać w górę zbocza lub w przypadku poczucia zagrożenia na pochyłości, nie podejmować pracy.
- Usunąć przeszkody, takie jak kamienie i gałęzie.
- Kosić w górę i w dół zbocza, a nie z boku na bok.
- Nie kosić w dół zbocza przy uniesionym zespole tnącym.
- Nie używać produktu na zboczach o kącie nachylenia przekraczającym 10°.

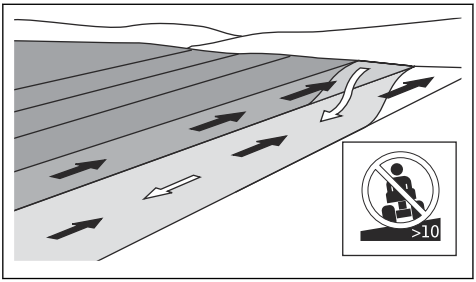

- Nie uruchamiać ani nie zatrzymać maszyny na pochyłości.
- W przypadku modelu RC 318T należy zawsze korzystać z pedału hamulca zasadniczego, aby uzyskać większą siłę hamowania podczas pracy na zboczach.
- Jechać płynnie i wolno po zboczach.
- Nie wykonuj nagłych zmian prędkości ani kierunku jazdy.
- Nie skręcać bardziej niż to konieczne. W przypadku jazdy w dół zbocza skręcać powoli i stopniowo. Jechać z niewielką prędkością. Delikatnie obrócić koło.
- Rozglądać się i omijać koleiny, dziury i wyboje. Istnieje zwiększone ryzyko, że maszyna przewróci się na podłożu, które nie jest płaskie. Wysoka trawa może zasłaniać przeszkody.
- Nie wolno kosić w pobliżu krawędzi, rowów ani nachyleń. Urządzenie może nagle się przewrócić, jeśli koło najedzie na krawędź stromego zbocza lub rowu albo jeśli krawędź ugnie się pod ciężarem maszyny. Jeśli maszyna wpadnie do wody, istnieje ryzyko utonięcia.

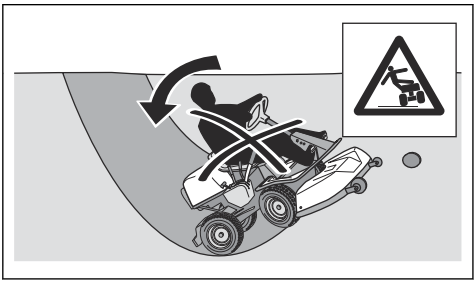

- Nie należy kosić, gdy trawa jest mokra. Śliska nawierzchnia może spowodować utratę przyczepności przez opony i doprowadzić do poślizgu.
- Nie wolno stawiać stopy na podłożu, aby ustabilizować maszynę.
- W przypadku zamontowania osprzętu, który zmniejsza stabilność produktu, należy jechać przy zachowaniu szczególnej ostrożności.

Zasady bezpieczeństwa dotyczące paliwa

OSTRZEŻENIE: Należy ostrożnie obchodzić się z paliwem. Paliwo jest łatwopalne i może spowodować obrażenia ciała lub uszkodzenia mienia.

OSTRZEŻENIE: Przed rozpoczęciem użytkowania produktu przeczytać następujące ostrzeżenia.

- Nie tankować w zamkniętych pomieszczeniach.
- Benzyna i jej opary są wysoce trujące i łatwopalne. Należy ostrożnie obchodzić się z benzyną w celu zapobiegnięcia obrażeniom lub pożarowi.
- Nie odkręcać korka zbiornika paliwa ani nie uzupełniać paliwa, gdy silnik jest uruchomiony.
- Przed rozpoczęciem tankowania poczekać na ostygnięcie silnika.
- Nie palić podczas uzupełniania paliwa.
- Nie uzupełniać paliwa w pobliżu iskier i otwartych płomieni.
- W przypadku występowania wycieków z układu paliwowego nie uruchamiać silnika aż do momentu ich usunięcia.
- Nie napełniać zbiornika paliwa powyżej zalecanego poziomu. Ciepło z silnika i promienie słoneczne sprawiają, że paliwo zwiększa swoją objętość i wycieka, jeśli zbiornik jest przepełniony.
- Nie przepełniać zbiornika. W przypadku wylania paliwa na produkt zetrzeć je i zaczekać aż odparuje, zanim będzie można uruchomić silnik. W przypadku wylania paliwa na ubranie, zmienić je.
- Przechowywać paliwo wyłącznie w atestowanych kanistrach.
- Przechowywać produkt i paliwo w taki sposób, aby wyeliminować ryzyko wycieków paliwa lub wytworzenia spalin, które mogą spowodować uszkodzenia.
- Paliwo należy spuszczać wyłącznie do atestowanych kanistrów, na wolnym powietrzu i z dala od ognia.

Zasady bezpieczeństwa związane z akumulatorem

OSTRZEŻENIE: Uszkodzony akumulator może wybuchnąć i spowodować obrażenia ciała. Jeśli akumulator ma odkształcenia lub jest uszkodzony, skontaktować się z warsztatem obsługi technicznej Husqvarna.

OSTRZEŻENIE: Przed rozpoczęciem użytkowania produktu przeczytać następujące ostrzeżenia.

- W przypadku przebywania w pobliżu akumulatorów używać rękawic ochronnych.
- W pobliżu akumulatora nie wolno nosić zegarków, biżuterii ani innych metalowych przedmiotów.
- Trzymać akumulator poza zasięgiem dzieci.
- Akumulator należy ładować w pomieszczeniu o odpowiednim przepływie powietrza.
- Podczas ładowania akumulatora trzymać łatwopalne materiały w minimalnej odległości wynoszącej 1 m.
- Zutylizować zużyte akumulatory. Patrz *Utylizacja na stronie 78*.

UWAGA: Przed rozpoczęciem użytkowania produktu przeczytać następujące instrukcje.

- Ładować jedynie za pomocą ładowarki wskazanej przez producenta. Inne ładowarki mogą uszkodzić układ elektryczny i akumulator.
- Nie dokręcać zacisków akumulatora większym momentem niż zalecany – maks. 4 Nm.

Instrukcje bezpieczeństwa dotyczące konserwacji

OSTRZEŻENIE: Produkt jest ciężki i może spowodować obrażenia ciała bądź uszkodzenie mienia lub sąsiedniego obszaru. Nie wolno wykonywać żadnych prac serwisowych przy silniku ani zespole tnącym bez spełnienia następujących warunków:

- Silnik jest wyłączony.
- Maszyna jest zaparkowana na równej powierzchni.
- Włączony jest hamulec postojowy.
- Kluczyk zapłonu jest wyjęty.
- Zespół tnący jest wyłączony.
- Przewody zapłonowe są wyjęte ze świec zapłonowych.

OSTRZEŻENIE: Spaliny z silnika zawierają tlenek węgla, który jest bezwonnym, trującym i niebezpiecznym gazem. Nie uruchamiać produktu w zamkniętych przestrzeniach ani przestrzeniach bez wystarczającego przepływu powietrza.

OSTRZEŻENIE: Przed rozpoczęciem użytkowania produktu przeczytać następujące ostrzeżenia.

- Aby zapewnić możliwie jak najlepszą wydajność i bezpieczeństwo, regularnie wykonywać prace konserwacyjne przy produkcie, zgodnie z planem konserwacji. Patrz *Plan konserwacji na stronie 61*.
- Porażenie prądem może spowodować obrażenia. Nie dotykać przewodów, gdy silnik jest włączony. Nie wykonywać testu funkcjonowania układu zapłonowego za pomocą palców.
- Nie uruchamiać silnika, jeśli osłony ochronne są niezamontowane. Istnieje duże ryzyko odniesienia obrażeń spowodowane przez ruchome lub nagrzane części.
- Przed rozpoczęciem wykonywania prac konserwacyjnych przy silniku poczekać na ostygnięcie produktu.
- Osprzęt tnący jest ostry i można się o niego skaleczyć. W przypadku pracy przy nożach zabezpieczyć je lub nosić rękawice ochronne.
- Zawsze ustawiać zespół tnący w położeniu transportowym, aby go wyczyścić. Nie wolno parkować produktu w pobliżu krawędzi rowu lub spadku w celu uzyskania dostępu do zespołu tnącego.

UWAGA: Przed rozpoczęciem użytkowania produktu przeczytać następujące instrukcje.

- Nie uruchamiać rozrusznika silnika, gdy świeca zapłonowa lub przewód zapłonowy zostały wymontowane.
- Upewnić się, że wszystkie nakrętki i śruby są odpowiednio dokręcone oraz że osprzęt jest w dobrym stanie.
- Nie zmieniać ustawień regulatorów. Jeśli prędkość obrotowa silnika jest zbyt wysoka, podzespoły produktu mogą ulec uszkodzeniu. Patrz *Dane techniczne na stronie 79*, aby dowiedzieć się więcej na temat dozwolonych prędkości obrotowych silnika.
- Urządzenie otrzymało atestację tylko z wyposażeniem dostarczonym lub zalecanym przez producenta.

Montaż

Wstęp

OSTRZEŻENIE: Sprężyna napinająca pasek napędu może pęknąć i spowodować obrażenia ciała. Podczas montażu lub demontażu zespołu tnącego należy nosić okulary ochronne.

Przeczytać dokładnie instrukcje montażu znajdujące się w instrukcji obsługi. Etykieta na wewnętrznej stronie

pokrywy przedniej maszyny również przedstawia sposób montażu i demontażu zespołu tnącego.

Montaż zespołu tnącego

1. Ustawić produkt na równym podłożu.
2. Zaciągnąć hamulec postojowy.
3. Ustawić dźwignię wysokości koszenia w położeniu serwisowym.
4. Ustawić dźwignię regulacji wysokości zespołu tnącego w położeniu koszenia.

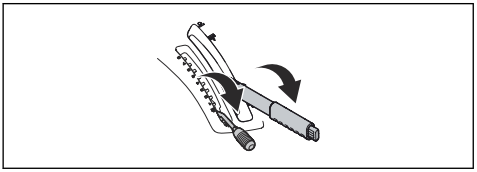

5. Opuścić dźwignię położenia serwisowego świdra, aby unieść świder do położenia serwisowego.

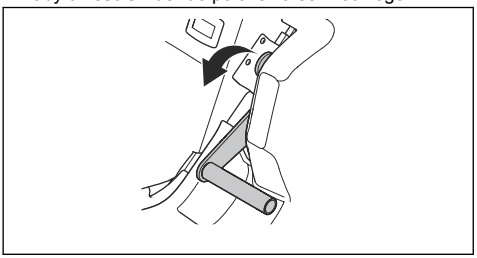

6. Ustawić pasek napędowy w sposób przedstawiony na ilustracji, aby upewnić się, że nie zostanie on zaciśnięty podczas montażu zespołu tnącego.

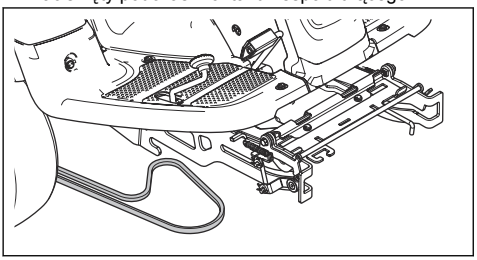

7. Opuścić ramę urządzenia. Unieść blokadę serwisową do położenia pionowego.

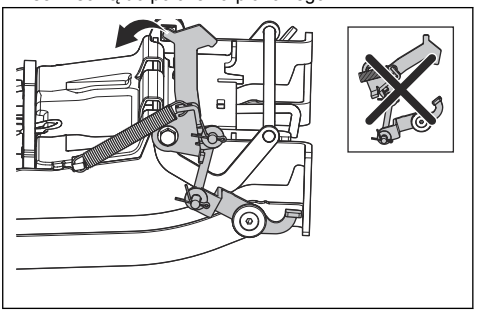

OSTRZEŻENIE:
W przypadku nieostrożnej obsługi mechanizm blokady może spowodować obrażenia palców. Ustawić blokadę serwisową w całkowicie pionowym położeniu i przytrzymać przednią krawędź zespołu tnącego obiema rękami przed przejściem do następnego kroku.

8. Podnieść przednią krawędź zespołu tnącego i umieścić ją w ramie urządzenia. Świece zapłonowe na zespole tnącym (jedna po każdej stronie) należy umieścić w rowkach w ramie urządzenia. Blokada serwisowa jest zwalniana automatycznie.

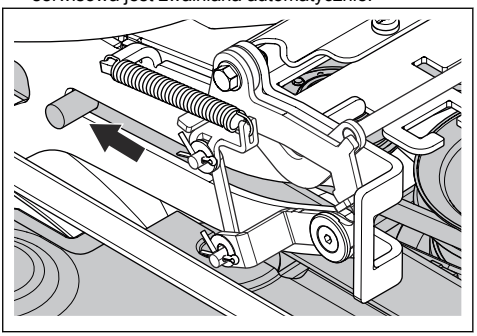

9. Podnieść ogranicznik wysokości koszenia z uchwytu ogranicznika i umieścić go w otworze ogranicznika wysokości koszenia (1).

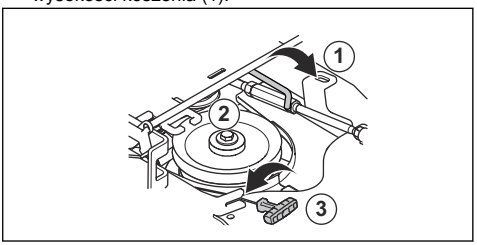

10. Zamocować pasek napędowy wokół koła napinającego (2). Upewnić się, że pasek napędowy będzie pracował w sposób przedstawiony na poniższej ilustracji.

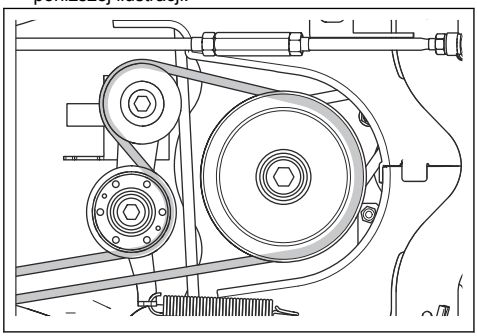

11. Umieścić sprężynę w uchwycie sprężyny (3).
12. Ustawić dźwignię regulacji wysokości zespołu tnącego w położeniu zablokowania. Zespół tnący zostanie podniesiony.

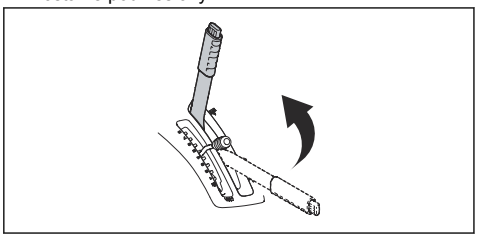

13. Podnieść dźwignię położenia serwisowego świdra do górnej pozycji.

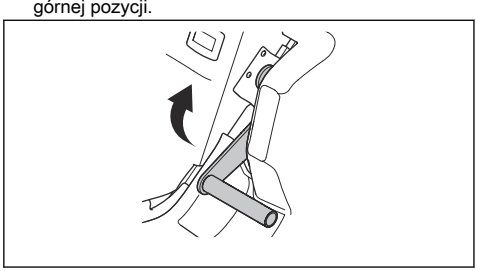

14. Zamocować przednią pokrywę.

Demontaż zespołu tnącego

1. Wykonać kroki 1-5 przedstawione w sekcji *Montaż zespołu tnącego na stronie 54*.
2. Zwolnić zacisk pokrywy przedniej za pomocą narzędzia dołączonego do kluczyka i unieść pokrywę.

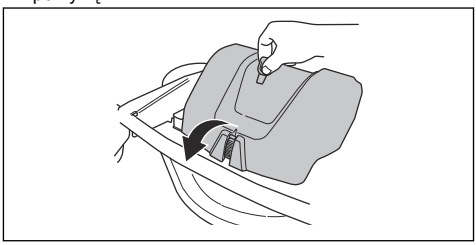

3. Przeciągnąć rączkę sprężyny na prawą stronę, wyciągając ją z uchwytu sprężyny, aby zmniejszyć naprężenie koła napinającego pasek napędowy. (1)
4. Przytrzymać rączkę sprężyny lewą ręką i unieść pasek napędowy prawą ręką.
5. Przeciągnąć pasek napędowy do tyłu, tak aby znajdował się poniżej urządzenia. Nie umieszczać go w uchwycie paska (2).
6. Umieścić rączkę sprężyny w uchwycie sprężyny, aby zapobiec spadnięciu sprężyny.
7. Podnieść ogranicznik wysokości koszenia i umieścić go w uchwycie ogranicznika wysokości koszenia (3).

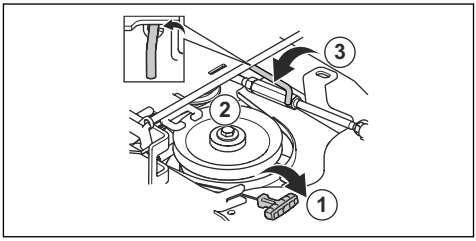

8. Przytrzymać przednią krawędź zespołu tnącego obiema rękami i pociągnąć go do przodu, aż do momentu, w którym się zatrzyma.

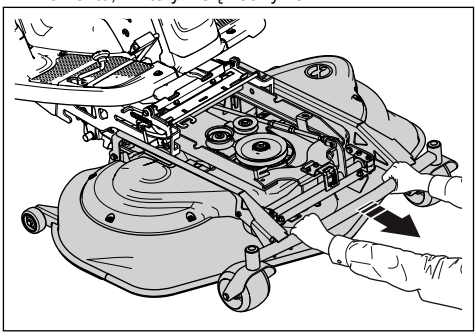

9. Unieść blokadę serwisową do położenia pionowego.

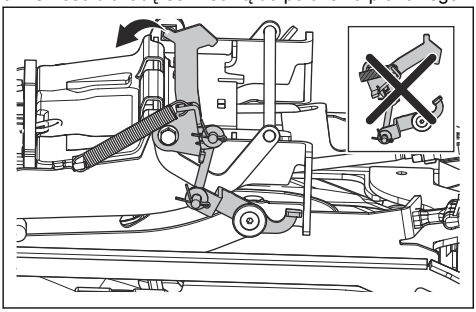

OSTRZEŻENIE: W przypadku nieostrożnej obsługi mechanizm blokady może spowodować obrażenia palców. Ustawić blokadę serwisową w całkowicie pionowym położeniu i przytrzymać przednią krawędź zespołu tnącego obiema rękami przed przejściem do następnego kroku.

10. Unieść przednią krawędź zespołu tnącego aż do momentu, w którym blokada serwisowa dotknie ramy, i wyciągnąć zespół tnący.

Przeznaczenie

Wstęp

OSTRZEŻENIE: Przed użyciem urządzenia należy przeczytać ze zrozumieniem rozdział poświęcony bezpieczeństwu.

Uzupełnianie paliwa

OSTRZEŻENIE: Benzyna jest niezwykle łatwopalna. Zachować szczególną ostrożność i uzupełniać paliwo na zewnątrz; patrz *Zasady bezpieczeństwa dotyczące paliwa na stronie 52*.

OSTRZEŻENIE: Nie używać zbiornika paliwa jako podpórki.

UWAGA: Nieprawidłowy rodzaj paliwa może doprowadzić do uszkodzenia silnika.

Silnik jest zasilany benzyną o minimalnej liczbie oktanowej wynoszącej 91 RON (87 AKI) bez domieszki oleju. Zalecamy stosowanie biodegradowalnej benzyny alkilowanej. Nie używać benzyny zawierającej ponad 10% etanolu.

- Sprawdzić poziom paliwa przed użyciem maszyny i uzupełnić go w razie potrzeby.
- Nie napełniać zbiornika paliwa całkowicie. Pozostawić co najmniej 2,5 cm wolnej przestrzeni.

Regulacja fotela

Fotel można przechylić do przodu. Fotel można również regulować wzdłużnie. Poluzować uchwyty poniżej fotela, aby przestawić go do tyłu lub do przodu.

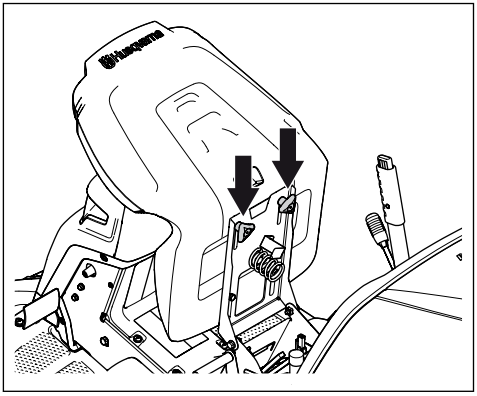

Włączanie i wyłączanie układu napędowego

Aby przestawić produkt przy wyłączonym silniku, układ napędowy musi być wyłączony. Wyciągnąć całkowicie dźwignię układu napędowego, aby wyłączyć napęd na osi. Włożyć całkowicie dźwignię układu napędowego, aby włączyć napęd na osi. Nie korzystać z położeń pośrednich.

Dźwignia układu napędowego w modelu RC 318T znajduje się za tylnym lewym kołem. Model RC 320Ts AWD jest wyposażony w jedną dźwignię układu napędowego dla osi przedniej i drugą dla osi tylnej.

Dźwignia układu napędowego dla osi tylnej znajduje się za tylnym lewym kołem.

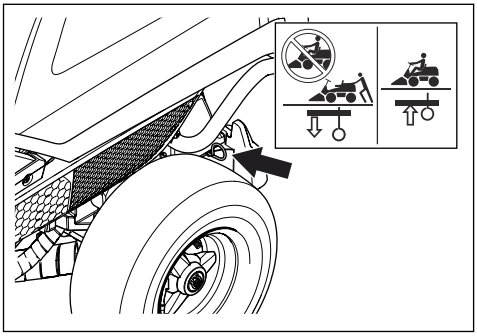

W modelu RC 320Ts AWD dźwignia układu napędowego dla osi przedniej znajduje się za przednim lewym kołem.

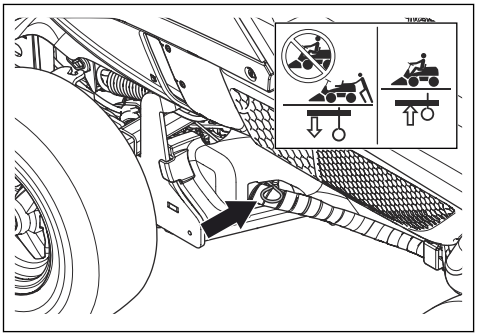

Unoszenie i obniżanie zespołu tnącego

Aby unieść zespół tnący do położenia transportowego, pociągnąć dźwignię regulacji wysokości do tyłu. Jeśli silnik jest włączony, noże przestaną się obracać automatycznie.

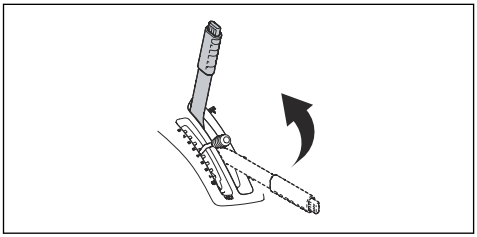

Aby obniżyć zespół tnący do położenia koszenia, nacisnąć przycisk blokady i przestawić dźwignię regulacji wysokości do przodu. Jeśli silnik jest włączony, noże zaczną się obracać automatycznie.

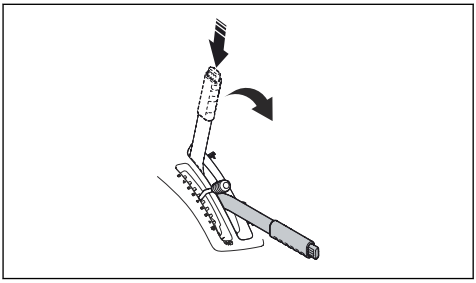

Regulacja czujnika pełnego kolektora

Jeśli pokrywa się otworzy lub świder się zatrzyma przed zapełnieniem kolektora, konieczna jest regulacja czujnika pełnego kolektora. Dostępne są 4 położenia czujnika pełnego kolektora.

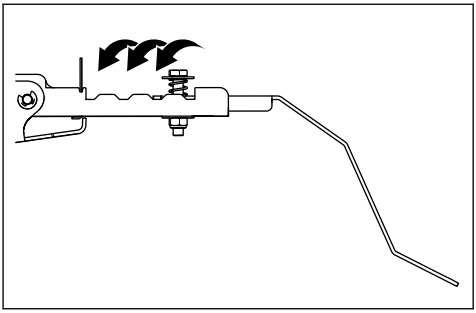

Uruchamianie silnika

1. Upewnić się, że układ napędowy jest włączony, patrz *Włączanie i wyłączanie układu napędowego na stronie 56*.

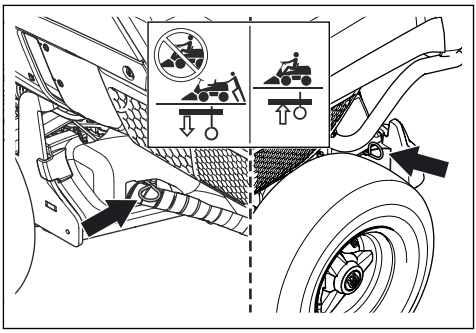

2. Podnieść zespół tnący i zaciągnąć hamulec postojowy.

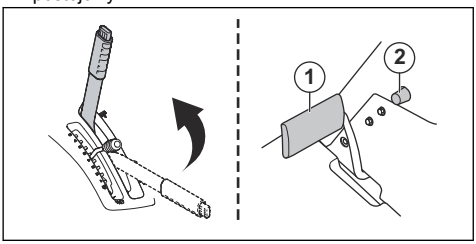

3. Obrócić kluczyk do położenia start.

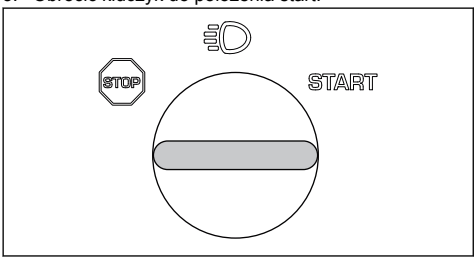

4. Po uruchomieniu silnika natychmiast przekręcić kluczyk z powrotem do położenia neutralnego.

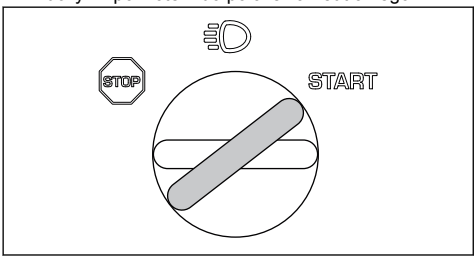

Uwaga: Nie uruchamiać rozrusznika każdorazowo dłużej niż przez 5 sekund. Jeśli silnik się nie uruchomi, odczekać 15 sekund przed ponowną próbą.

5. Obrócić kluczyk do położenia świateł, aby włączyć reflektory.

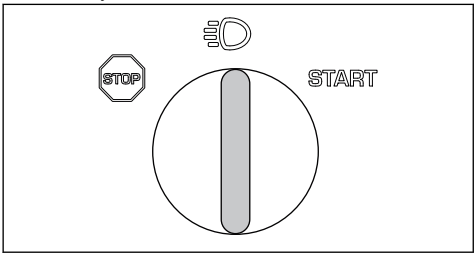

6. Ustawić dźwignię przepustnicy na pełen zakres (A).

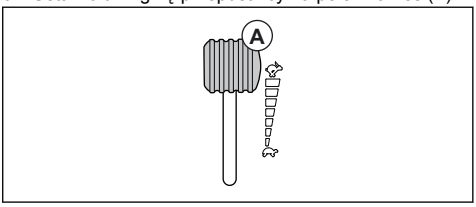

Korzystanie z produktu w trybie zbierania

1. Uruchomić silnik.
2. Upewnić się, że symbol na przełączniku sterowania świdrem świeci na zielono. Oznacza to, że produkt pracuje w trybie zbierania. Informacje o tym, co należy zrobić, jeśli symbol na przełączniku sterowania świdrem zaświeci się lub przełącznik sterowania świdrem zaświeci się na czerwono, można znaleźć w części *Przełącznik sterowania świdrem ze wskaźnikami LED na stronie 45*.

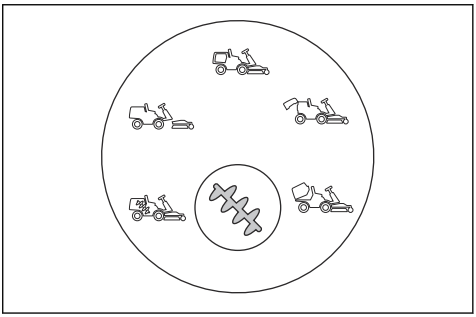

3. Nacisnąć pedał hamulca postojowego, a następnie go zwolnić, aby wyłączyć hamulec postojowy.

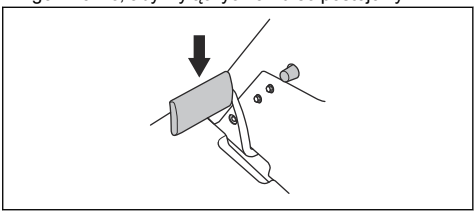

4. Delikatnie nacisnąć jeden z pedałów przyspieszenia. Prędkość wzrasta wraz z naciskiem wywieranym na pedał. Użyć pedału (1) do jazdy do przodu, a pedału (2) do cofania.

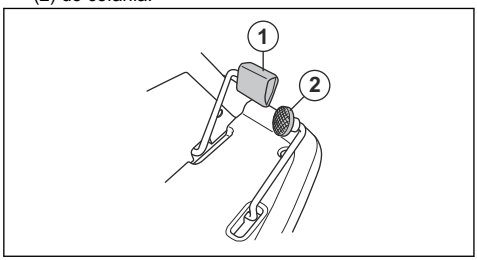

5. Zwolnić pedał, aby zahamować. W modelu RC 318T można korzystać z pedału hamulca zasadniczego/ hamulca postojowego, aby uzyskać większą siłę hamowania. Może to okazać się konieczne, np. w przypadku hamowania na zboczu.
6. Wybrać wysokość koszenia (1–8) przy pomocy dźwigni regulacji wysokości koszenia.

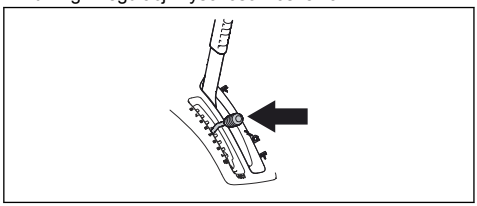

7. Nacisnąć przycisk blokady na dźwigni regulacji wysokości zespołu tnącego i opuścić go do położenia koszenia.

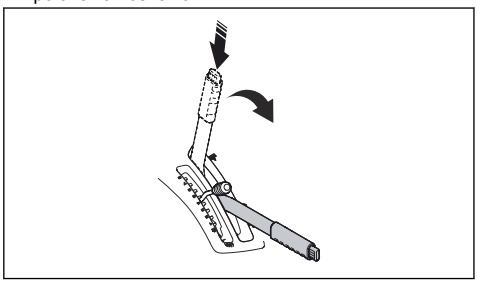

8. Gdy kolektor jest pełny, symbol (patrz *Przełącznik sterowania świdrem ze wskaźnikami LED na stronie 45*) zaświeci się na pomarańczowo na przełączniku sterowania świdrem i wyemitowany zostanie sygnał dźwiękowy.

Uwaga: Sygnał dźwiękowy emitowany w przypadku zapełnienia kolektora może zostać stłumiony przez ochronniki słuchu. Regularnie spoglądać na przełącznik sterowania świdrem, aby zauważyć informację o pełnym kolektorze.

9. Ustawić dźwignię regulacji wysokości zespołu tnącego w położeniu zablokowania. Zespół tnący podnosi się, a noże przestają się obracać.

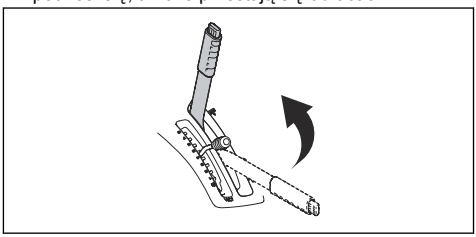

10. Aby opróżnić kolektor, nacisnąć tylną część przełącznika używanego do przechylania kolektora. Kolektor się podniesie. Przytrzymać przełącznik, aż do momentu otwarcia pokrywy i wypadnięcia trawy.

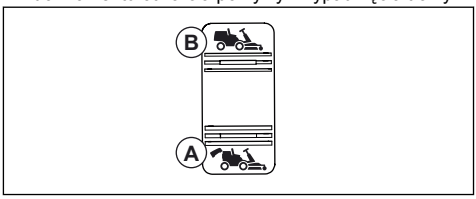

11. Nacisnąć przednią część przełącznika, aby opuścić kolektor do położenia roboczego.

Uwaga: jeśli kolektor jest całkowicie przechylony lub opuszczony, a przełącznik nadal naciśnięty, będzie słychać odgłos stukania. Oznacza to, że kolektor znajduje się w położeniu końcowym.

OSTRZEŻENIE: Palce mogą zostać zmiażdżone w przypadku umieszczenia ich między kolektorem a ramą. Jeśli kolektor jest opuszczony, nie dotykać ramy ani kolektora.

Korzystanie z produktu w trybie niezbierania

1. Uruchomić silnik.

2. Upewnić się, że symbol na przełączniku sterowania świdrem świeci na niebiesko. Oznacza to, że produkt pracuje w trybie niezbierania. Informacje o tym, co należy zrobić, jeśli symbol na przełączniku sterowania świdrem zaświeci się lub przełącznik sterowania świdrem zaświeci się na czerwono, można znaleźć w części *Przełącznik sterowania świdrem ze wskaźnikami LED na stronie 45*.

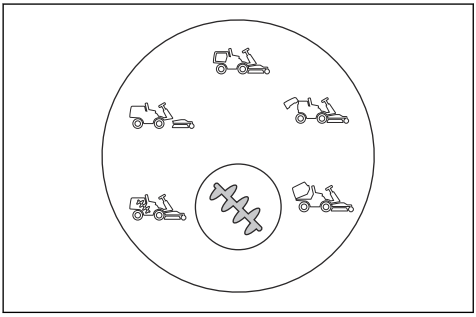

3. Wykonać kroki 4-8 przedstawione w sekcji *Korzystanie z produktu w trybie zbierania na stronie 58*.
4. W przypadku rozpoczęcia koszenia trawa nie będzie zbierana.

Zatrzymywanie silnika

1. Pociągnąć dźwignię regulacji wysokości zespołu tnącego do tyłu do położenia zablokowania, aby podnieść zespół tnący. Noże przestaną się obracać.

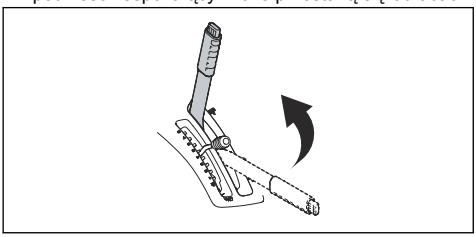

2. Obrócić kluczyk do położenia STOP.

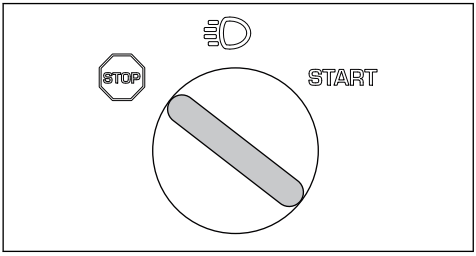

3. Po zatrzymaniu zaciągnąć hamulec postojowy.

Zaciąganie i zwalnianie hamulca postojowego

1. Nacisnąć pedał hamulca postojowego (1).
2. Nacisnąć i przytrzymać przycisk blokady (2).

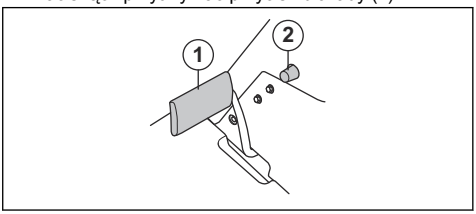

3. Przytrzymać przycisk i zwolnić pedał hamulca postojowego.
4. Aby zwolnić hamulec postojowy, nacisnąć ponownie pedał hamulca postojowego.

Uzyskiwanie dobrych rezultatów koszenia

- Nie kosić trawy, gdy jest mokra. Mokra trawa pogarsza skuteczność koszenia.
- Rozpocząć pracę przy dużej wysokości koszenia i zmniejszać ją stopniowo.
- Kosić przy użyciu noży, które obracają się z dużą prędkością (najwyższa dozwolona prędkość obrotowa silnika, patrz *Dane techniczne na stronie 79*). Jechać do przodu z niską prędkością. Jeśli trawa jest zbyt wysoka i gruba, odpowiedni rezultat koszenia można również uzyskać przy wyższej prędkości.
- Zalecamy korzystanie z produktu w trybie zbierania. Aby uzyskać najlepszy rezultat koszenia w trybie niezbierania, kosić trawę często. Regularne koszenie trawy nie jest bardziej czasochłonne. Trawa jest krótsza i można ją kosić przy wyższej prędkości.
- Produktu można również używać do zbierania liści z trawnika. Ustawić dużą wysokość koszenia oraz włączyć tryb zbierania.

Przegląd

Wstęp

OSTRZEŻENIE: Przed rozpoczęciem prac konserwacyjnych należy przeczytać ze zrozumieniem rozdział poświęcony bezpieczeństwu.

Plan konserwacji

Czynności przed użyciem
Sprawdzić, czy nie występują wycieki paliwa lub oleju.
Wyczyścić urządzenie. Patrz *Czyszczenie produktu na stronie 63*.
Wyczyścić powierzchnie wewnętrzne zespołu tnącego. Patrz *Czyszczenie produktu na stronie 63*.
Wyczyścić silnik i tłumik. Patrz *Czyszczenie silnika i tłumika na stronie 63*.
Upewnić się, że wlot powietrza układu chłodzącego silnika nie jest zablokowany. Patrz *Czyszczenie wlotów powietrza układu chłodzącego silnika na stronie 64*.
Upewnić się, że urządzenia zabezpieczające nie są uszkodzone. Patrz *Zespoły zabezpieczające na urządzeniu na stronie 50*.
Sprawdzić noże w zespole tnącym. Patrz *Sprawdzanie noży na stronie 72*.
Sprawdzić i przetestować hamulce. Patrz *Hamulec postojowy na stronie 51* oraz *Kontrola pedałów jazdy do przodu i do tyłu na stronie 51*.
Sprawdzić poziom oleju silnikowego. Patrz *Sprawdzanie poziomu oleju silnikowego na stronie 72*.
Sprawdzić poziom oleju przekładniowego. Patrz *Sprawdzanie poziomu oleju przekładniowego na stronie 74*.
Sprawdzić przewody układu kierowniczego. Patrz *Sprawdzanie cięgna układu kierowniczego na stronie 66*.
Upewnić się, że światło drogowe i światło robocze działają prawidłowo (jeśli dotyczy). Patrz *Blokada zapłonu na stronie 45*.

X = Zalecenia są zawarte w niniejszej instrukcji obsługi.

O = Zalecenia nie zostały zawarte w niniejszej instrukcji obsługi. Wykonanie przeglądu należy zlecić autoryzowanemu warsztatowi obsługi technicznej.

Konserwacja	Pierwszy przegląd	Czas między przeglądami (w godzinach)	
	50	100	200
Sprawdzić i oczyścić przewody hydrauliczne i złącza. W razie potrzeby wymienić je na nowe.		O	
Sprawdzić paski i koła pasowe.	O	O	
Sprawdzić łańcuch układu kierowniczego po wewnętrznej stronie kanału ramy.		O	
Sprawdzić, nasmarować i wyregulować wszystkie przewody.		O	
Upewnić się, że ciśnienie w oponach jest prawidłowe. Patrz *Regulacja ciśnienia w oponach na stronie 69*.	X	X	
Upewnić się, że wszystkie śruby i nakrętki są dokręcone odpowiednim momentem.		O	

Konserwacja	Pierwszy przegląd	Czas między przeglądami (w godzinach)	
	50	100	200
Nasmarować fotel operatora.		O	
Nasmarować wszystkie łańcuchy.		O	
Nasmarować koła i łożyska noża zespołu tnącego (jeśli dotyczy).	O	O	
Nasmarować pedały po wewnętrznej stronie kanału ramy.		O	
Nasmarować napinacze paska.		O	
Wymontować koła napędowe i nasmarować osie (dotyczy tylko serii 200–300).		O	
Sprawdzić przewód paliwowy. W razie potrzeby wymienić.		O	
Wymienić filtr paliwa. Patrz *Wymiana filtra paliwa na stronie 66*.		X	
Oczyścić filtr powietrza. Patrz *Czyszczenie i wymiana filtra powietrza na stronie 67*.	X		
Wymienić filtr powietrza. Patrz *Czyszczenie i wymiana filtra powietrza na stronie 67*.		X	
Sprawdzić żebra chłodzące przekładni hydrostatycznej.		O	
Wyczyścić silnik i przekładnię hydrostatyczną.		O	
Przeprowadzić przegląd tłumika i deflektora ciepła.	O	O	
Wymienić olej silnikowy. Patrz *Wymiana oleju silnikowego i filtra oleju na stronie 73*.	X[10]	X [11]	
Wymienić filtr oleju silnikowego. *Wymiana oleju silnikowego i filtra oleju na stronie 73*.	X[12]	X [13]	
Wymienić świecę zapłonową. Patrz *Sprawdzenie i wymiana świecy zapłonowej na stronie 67*.		X	
Przeprowadzić kontrolę świateł (jeśli dotyczy). Patrz *Wymiana uszkodzonej lampy na stronie 66*.	X	X	
Zaktualizować oprogramowanie sprzętowe (jeśli dotyczy).	O	O	
Sprawdzić akumulator i naładować go w razie potrzeby. Patrz *Ładowanie akumulatora na stronie 68*.	X	X	
Sprawdzić i wyregulować prędkość obrotową przednich i tylnych kół (tylko modele AWD).	O	O	
Wymienić filtr przekładni (tylko modele AWD).	O		O
Wymienić puszkowy filtr serwomechanizmu (jeśli dotyczy).	O		O
Przeprowadzić przegląd wentylatora chłodzącego przekładni hydrostatycznej.	O	O	
Sprawdzić olej w przekładni i napełnić go w razie potrzeby. Patrz *Sprawdzanie poziomu oleju przekładniowego na stronie 74*.		X	

10 50 godzin lub rok (tylko pierwszy przegląd).
11 Co 100 godzin lub raz w roku.
12 50 godzin lub rok (tylko pierwszy przegląd).
13 Co 100 godzin lub raz w roku.

Konserwacja	Pierwszy przegląd	Czas między przeglądami (w godzinach)	
	50	100	200
Wymienić olej w przekładni.	O		O
Sprawdzić i wyregulować hamulec postojowy.	O	O	
Wyczyścić zewnętrzną i wewnętrzną powierzchnię zespołu tnącego i osłon zespołu tnącego. Patrz *Czyszczenie produktu na stronie 63*.	X	X	
Sprawdzić i wyregulować wysokość cięcia i ustawienie przechyłu. Patrz *Sprawdzanie i regulacja nacisku na podłoże wywieranego przez zespół tnący na stronie 70* oraz *Kontrola równoległości zespołu tnącego na stronie 71*.	X	X	
Sprawdzić ostrza w zespole tnącym, w razie potrzeby naostrzyć i wyważyć. Patrz *Sprawdzanie noży na stronie 72* oraz *Sprawdzanie noży na stronie 72*.		X	
Sprawdzić i wyregulować obroty silnika.	O	O	
Upewnić się, że produkt nie porusza się w położeniu neutralnym. Patrz *Kontrola pedałów jazdy do przodu i do tyłu na stronie 51*.	X	X	
Sprawdzić przedni i tylny napęd przy różnej prędkości.	O	O	
Sprawdzić uruchamianie noży, fotel, podnoszenie oraz przedni napęd/hamulec. Patrz *Zespoły zabezpieczające na urządzeniu na stronie 50*.	X	X	
Przeprowadzić kontrolę systemu zbierania (tylko modele zbierające).	X	X	

Czyszczenie produktu

UWAGA: Nie stosować myjek wysokociśnieniowych ani pary. Woda może przedostać się do łożysk i połączeń elektrycznych, co może doprowadzić do powstania korozji i uszkodzenia produktu.

Wyczyścić urządzenie bezpośrednio po użyciu.

- Przed wyłączeniem silnika pozostawić włączony świder na 10 sekund, aby oczyścić go z trawy.
- Nie należy czyścić nagrzanych powierzchni, takich jak silnik, tłumik i układ wydechowy. Poczekać, aż powierzchnie ostygną, a następnie usunąć trawę i zabrudzenia z maszyny.
- Przed rozpoczęciem czyszczenia przy użyciu wody użyć szczotki, aby usunąć ściętą trawę i zabrudzenia z obszaru przekładni, wlotu powietrza przekładni i silnika.
- Użyć bieżącej wody do czyszczenia produktu. Nie używać myjek wysokociśnieniowych.
- Nie kierować strumienia na podzespoły elektryczne ani na łożyska. Dodatki czyszczące zazwyczaj poszerzają zakres uszkodzeń.
- Aby wyczyścić zespół tnący, ustawić go w położeniu serwisowym i opłukać go wodą z węża ogrodowego.
- Opłukać wewnętrzną powierzchnię kolektora wodą z węża ogrodowego.
- Wyczyścić wlot i wylot świdra.
- Gdy produkt jest czysty, uruchomić go na krótki czas, aby usunąć pozostałości wody.

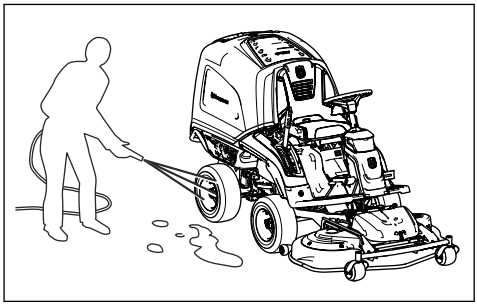

Czyszczenie silnika i tłumika

Utrzymywać silnik i tłumik w czystości i usuwać z nich ściętą trawę oraz zabrudzenia. Ścięta trawa, która przedostanie się do paliwa lub oleju w silniku, może zwiększyć ryzyko pożaru oraz przegrzania silnika. Przed wyczyszczeniem silnika poczekać na jego ostygnięcie. Wyczyścić za pomocą wody i szczotki.

Ścięta trawa wokół tłumika szybko wysycha i stwarza ryzyko pożaru. Użyć szczotki lub usunąć ściętą trawę wodą, gdy tłumik jest zimny.

Czyszczenie wlotów powietrza układu chłodzącego silnika

Upewnić się, że wlot powietrza układu chłodzącego silnika nie jest zablokowany. Usunąć trawę i zabrudzenia za pomocą szczotki.

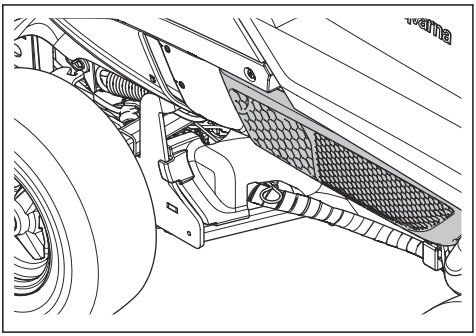

Czyszczenie chłodnicy oleju hydraulicznego

Dotyczy tylko modelu RC 320Ts AWD.

Upewnić się, że wentylator chłodzący oleju hydraulicznego nie jest zablokowany oraz że obszar wokół chłodnicy oleju hydraulicznego jest czysty. Usunąć trawę i zabrudzenia za pomocą szczotki.

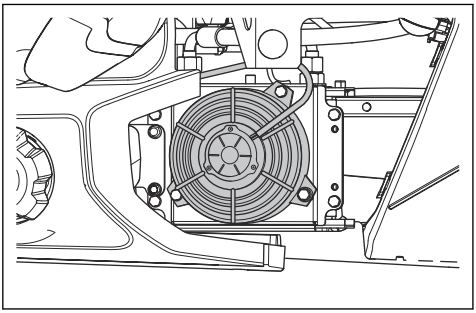

Usuwanie zatoru ze świdra

Jeśli symbol na przycisku świdra świeci na czerwono, a maszyna emituje ciągły sygnał dźwiękowy, świder jest zablokowany. Zator należy usunąć ręcznie.

1. Przechylić kolektor.
2. Poluzować narzędzie do konserwacji świdra, aby wyciągnąć je z dolnej części kolektora.

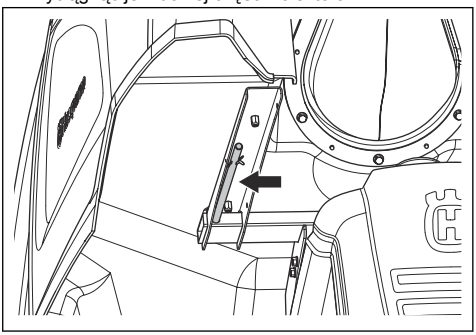

3. Umieścić narzędzie do konserwacji świdra w otworze w jego górnej części.

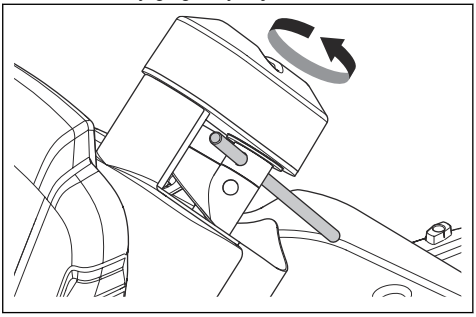

4. Przytrzymać narzędzie do konserwacji świdra i wykonać nim 5 pełnych obrotów. Przedmiot powodujący zator jest przenoszony w dół i usuwany ze świdra.
5. Wyciągnąć narzędzie do konserwacji świdra i umieścić je z powrotem w uchwycie w dolnej części kolektora.
6. Obniżyć kolektor do położenia roboczego i uruchomić silnik.
7. Jeśli symbol na przycisku świdra świeci na czerwono, a maszyna emituje ciągły sygnał dźwiękowy podczas uruchamiania silnika, należy wyłączyć silnik.
8. Umieścić zespół tnący w położeniu serwisowym i ręcznie usunąć zator z wlotu świdra.
9. Umieścić zespół tnący w położeniu koszenia i uruchomić silnik.
10. Jeśli symbol na przycisku świdra świeci na czerwono, a maszyna emituje ciągły sygnał dźwiękowy podczas uruchamiania silnika, należy wyłączyć silnik.
11. Należy zasięgnąć pomocy w autoryzowanym warsztacie obsługi technicznej.

Uwaga: po usunięciu zatoru maszyna jest uruchamiana w trybie niezbierania i konieczne jest ponowne wybranie trybu zbierania.

Wyczyścić powierzchnię wokół czujnika pełnego kolektora

Po wielu godzinach pracy trawa może gromadzić się wokół czujnika pełnego kolektora. Jeżeli przełącznik sterujący ślimaka nie rozpoznaje, kiedy kolektor jest pełny, należy wyczyścić powierzchnię wokół czujnika.

1. Otworzyć pokrywę kolektora.
2. Poluzować zatrzaski osłony po wewnętrznej stronie górnej powierzchni kolektora.
3. Zdjąć osłonę na górze kolektora.

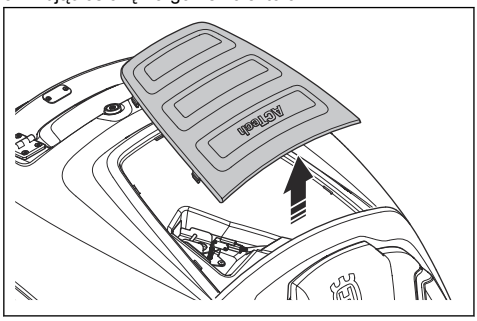

4. Ręcznie lub za pomocą szczotki usunąć trawę z powierzchni wokół czujnika pełnego kolektora.

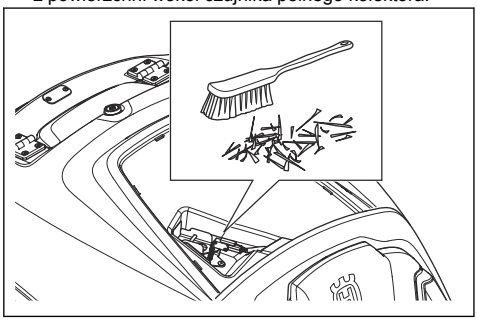

5. Ponownie założyć osłonę. Najpierw umieścić przedni koniec osłony, następnie docisnąć aż rozlegnie się kliknięcie.

Uwaga: Skontaktować się z warsztatem obsługi technicznej, jeżeli problem się utrzymuje nawet wtedy, gdy czujnik pełnego kolektora jest czysty.

Demontaż osłon

Pokrywa silnika

Przechylić kolektor, aby uzyskać dostęp do pokrywy silnika, wykręcić 3 śruby i unieść pokrywę.

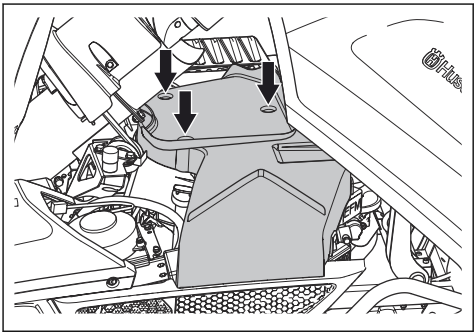

Pokrywa przednia

Zwolnić zacisk pokrywy przedniej za pomocą narzędzia dołączonego do kluczyka i unieść pokrywę.

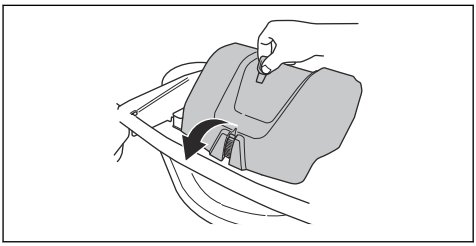

Demontaż i montaż prawej pokrywy bocznej

Wykręcić 4 śruby i zdjąć pokrywę.

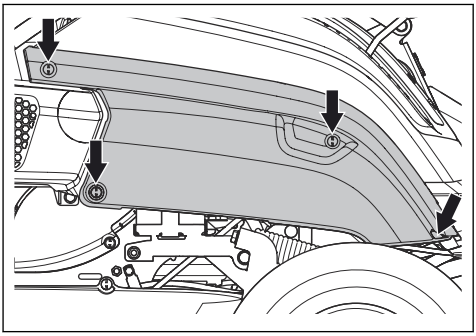

Prawa płyta podnóżka

Przekręcić pokrętło na pedale cofania, aby go usunąć. Wykręcić 4 śruby i zdjąć pokrywę podnóżka.

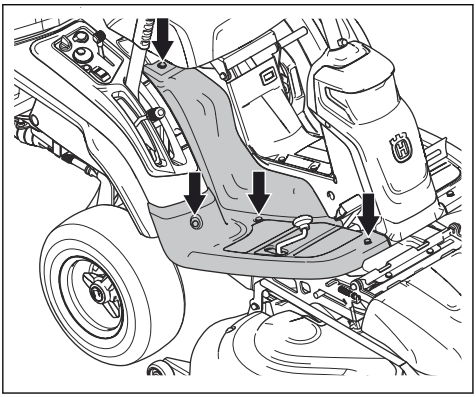

Lewa płyta podnóżka

Wykręcić 4 śruby i zdjąć pokrywę podnóżka.

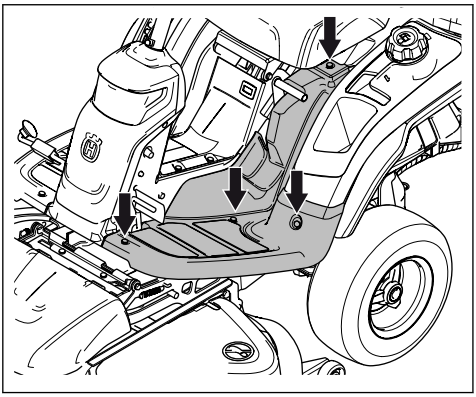

Wymiana uszkodzonej lampy

1. Wykręcić 2 śruby na pokrywie, a następnie ją zdjąć.

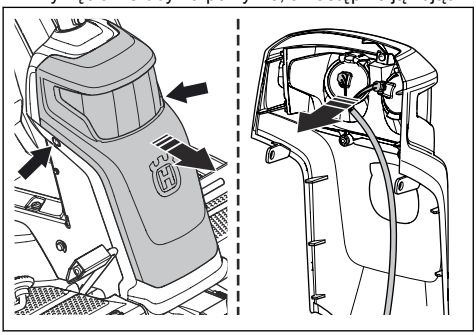

2. Odłączyć przewody od uszkodzonej lampy.
3. Wymienić lampę i podłączyć przewody do nowej lampy. Użyć typu lampy według instrukcji w części *Dane techniczne na stronie 79*.
4. Zamocować osłonę i dokręcić śruby.

Sprawdzanie cięgna układu kierowniczego

Naprężenie cięgien układu kierowniczego może się zmniejszyć wraz z upływem czasu. Powoduje to również zmianę regulacji układu kierowniczego.

Sprawdzić i wyregulować układ kierowniczy w następujący sposób:

1. Cięgna układu kierowniczego są prawidłowo dokręcone, jeśli można je ręcznie przestawić w górę lub w dół o 5 mm w rowku na wieńcu.

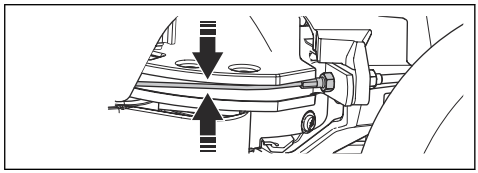

2. Jeśli cięgna są zbyt luźne, zlecić ich regulację autoryzowanemu warsztatowi obsługi technicznej.

Sprawdzanie hamulca postojowego

1. Zaparkować na utwardzonej powierzchni na pochyłości pod mak. kątem 10°.

Uwaga: Na czas kontroli hamulca postojowego nie parkować na trawiastym zboczu.

2. Nacisnąć pedał hamulca postojowego (1).
3. Nacisnąć i przytrzymać przycisk blokady (2) i zwolnić pedał hamulca postojowego, nadal trzymając przycisk.

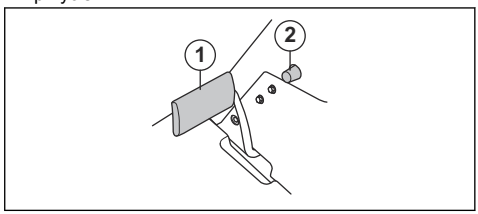

4. Jeśli urządzenie zacznie jechać, zlecić regulację hamulca postojowego autoryzowanemu warsztatowi obsługi technicznej.
5. Nacisnąć ponownie pedał hamulca postojowego, aby zwolnić hamulec postojowy.

Wymiana filtra paliwa

1. Przechylić kolektor, aby uzyskać dostęp do filtra paliwa.
2. Skorzystać z płaskich szczypiec, aby odsunąć zaciski przewodów elastycznych od filtra.

3. Wyciągnąć filtr z końcówek przewodów elastycznych.

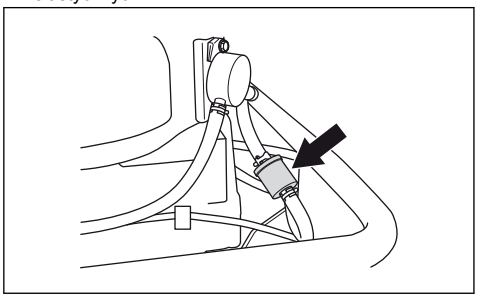

4. Wcisnąć nowy filtr w końcówki przewodów elastycznych. Zastosować płynny detergent na końcówkach filtra, aby ułatwić połączenie.
5. Wcisnąć zaciski przewodów elastycznych tak, aby przylegały do filtra.

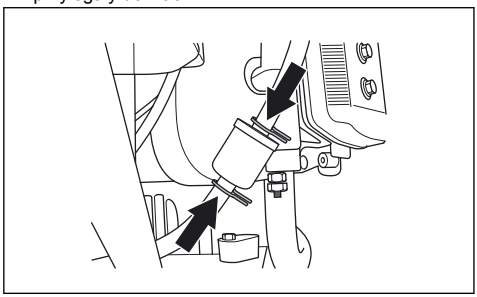

Czyszczenie i wymiana filtra powietrza

1. Otworzyć pokrywę silnika.
2. Poluzować pokrętła, które utrzymują pokrywę filtra i zdjąć ją.

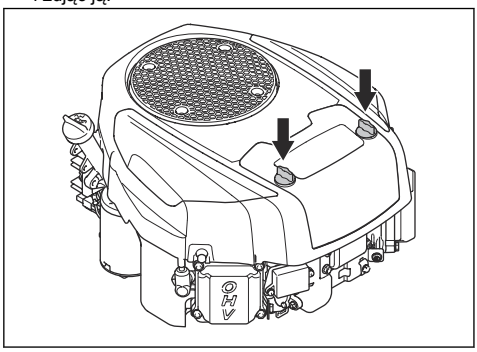

3. Unieść filtr powietrza, aby go wyjąć.

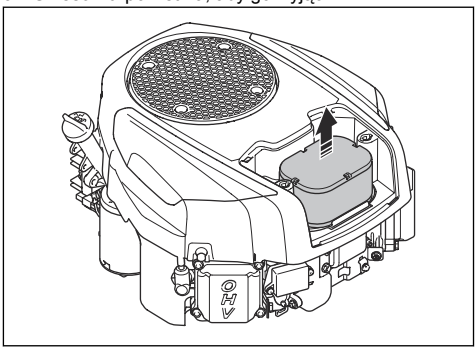

4. Uderzyć papierowym filtrem o płaską powierzchnię w celu jego oczyszczenia. Nie używać sprężonego powietrza.
5. Jeśli nie uda się oczyścić papierowego filtra, należy go wymienić.
6. Założyć filtr powietrza.

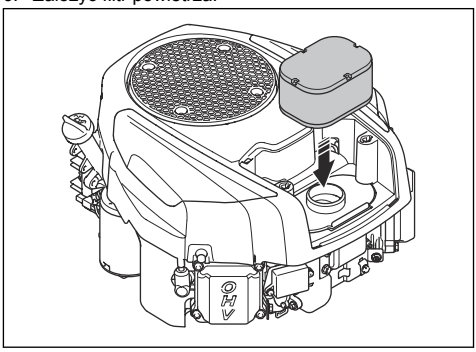

7. Zamocować pokrywę filtra powietrza i dokręcić pokrętła.

Sprawdzenie i wymiana świecy zapłonowej

1. Otworzyć pokrywę silnika.
2. Odłączyć fajkę świecy zapłonowej i oczyścić obszar wokół świecy zapłonowej.
3. Wymontować świecę zapłonową za pomocą klucza do świec.
4. Kontrola świecy zapłonowej. Wymienić ją, jeśli elektrody są spalone lub jeśli izolacja jest pęknięta lub uszkodzona. Jeśli świeca nie jest uszkodzona, wyczyścić ją stalową szczotką.

5. Zmierzyć odstęp między elektrodami i upewnić się, że jest prawidłowy. Patrz *Dane techniczne na stronie 79*.

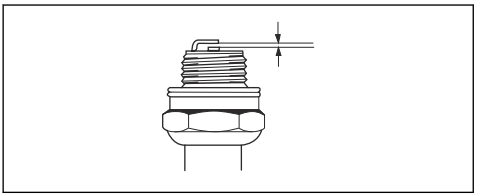

6. Zgiąć elektrodę boczną, aby wyregulować odstęp pomiędzy elektrodami.
7. Umieścić świecę zapłonową z powrotem i przekręcić ją ręcznie, aż dotknie gniazda.
8. Dokręcić świecę zapłonową za pomocą klucza do świec, aż podkładka zostanie ściśnięta.
9. Dokręcić używaną świecę zapłonową dodatkowo o ⅛ obrotu, a nową świecę o ¼ obrotu.

UWAGA: Świece, które nie zostaną odpowiednio dokręcone, mogą spowodować uszkodzenie silnika.

10. Podłączyć fajkę świecy zapłonowej.

UWAGA: Nie uruchamiać silnika, jeśli świeca zapłonowa lub przewód zapłonowy są wymontowane.

Wymiana bezpiecznika

1. Zdjąć prawą osłonę boczną. Patrz *Demontaż i montaż prawej pokrywy bocznej na stronie 65*.
2. Wymienić przepalony bezpiecznik na nowy. Zapoznać się z ilustracją. (1) Zapłon, 15 A. (2) Drążek sterowani świdrem, 7,5 A. (3) Siłownik, 30 A. (4) Gniazdo zasilania 12 V, 7,5 A.

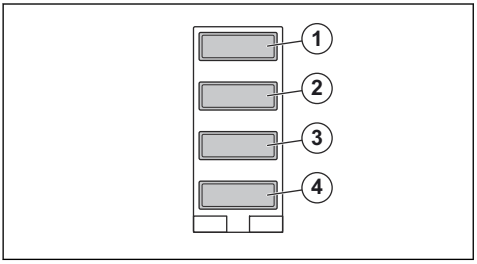

Ładowanie akumulatora

1. Przechylić fotel do przodu.
2. Zdemontować gumową osłonę (1) z zaworu elektromagnetycznego, który jest podłączony do czerwonego przewodu biegnącego od akumulatora.
3. Podłączyć czerwony przewód (+) z ładowarki akumulatora do zaworu elektromagnetycznego (2).

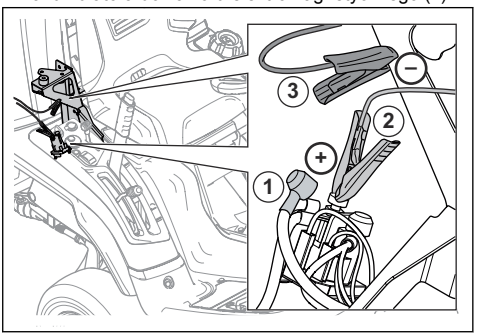

UWAGA: Aby zapobiec zwarciu, upewnić się, że czerwony przewód z ładowarki akumulatora jest podłączony do odpowiedniego zaworu elektromagnetycznego.

4. Podłączyć czarny przewód (-) z ładowarki akumulatora do ocynkowanej, metalowej części w sposób przedstawiony na ilustracji (3).

OSTRZEŻENIE: W przypadku użycia niewłaściwej ładowarki akumulator i układ elektryczny mogą ulec uszkodzeniu i spowodować obrażenia ciała. Należy używać wyłącznie ładowarki określonej przez firmę Husqvarna i przeznaczonej do akumulatora tego typu ($LiFePO_4$).

5. Uruchomić ładowarkę akumulatora.

Uwaga: jeśli napięcie akumulatora jest zbyt niskie, akumulator przełącza się w tryb ochrony. Ładowarka nie wykrywa akumulatora ani go nie ładuje. W takim przypadku nacisnąć i przytrzymać przez 10 sekund przycisk resetowania na ładowarce akumulatora, aż do momentu rozpoczęcia ładowania. Więcej informacji można znaleźć w instrukcji obsługi dołączonej do ładowarki akumulatora.

6. Gdy akumulator jest naładowany, wyłączyć ładowarkę i odłączyć ją od akumulatora.
7. Umieścić gumową pokrywkę (1) z powrotem na zaworze elektromagnetycznym.

Regulacja ciśnienia w oponach

Prawidłowe ciśnienie powinno wynosić 150 kPa (1,5 bar/ 21,8 PSI) we wszystkich 4 oponach.

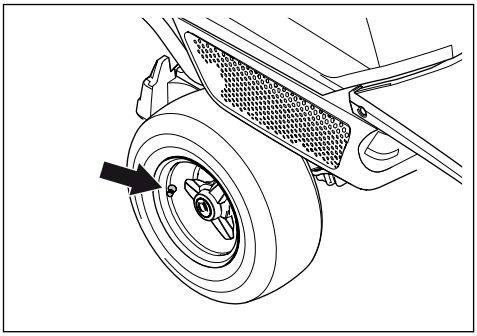

Umieszczanie zespołu tnącego w położeniu serwisowym

1. Zaparkować na równym podłożu.
2. Zaciągnąć hamulec postojowy.
3. Ustawić dźwignię wysokości koszenia w położeniu serwisowym.
4. Pociągnąć dźwignię regulacji wysokości zespołu tnącego do tyłu do położenia zablokowania, aby podnieść zespół tnący.

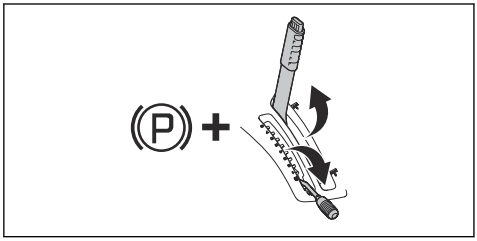

5. Obniżyć dźwignię sterowania świdrem, aby unieść świder do położenia serwisowego.

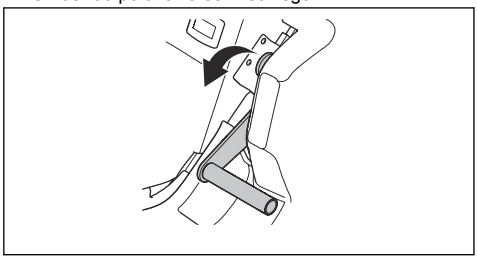

6. Zwolnić zacisk pokrywy przedniej za pomocą narzędzia dołączonego do kluczyka i unieść pokrywę.

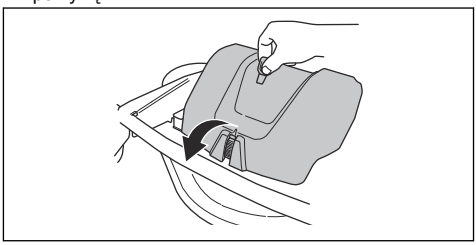

7. Przeciągnąć rączkę sprężyny (1) na prawą stronę, aby wyciągnąć ją z uchwytu sprężyny w celu poluzowania napięcia paska napędowego.
8. Przytrzymać rączkę sprężyny lewą ręką i unieść pasek napędowy prawą ręką.
9. Zamocować pasek napędowy w jego uchwycie (2).
10. Umieścić rączkę sprężyny w uchwycie sprężyny, aby zapobiec spadnięciu sprężyny.
11. Unieść ogranicznik wysokości koszenia i umieść go w uchwycie ogranicznika. (3)

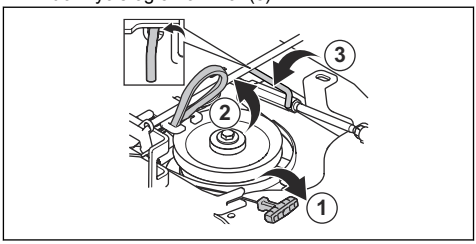

12. Przytrzymać przednią krawędź zespołu tnącego obiema rękami i pociągnąć go do przodu, aż do momentu, w którym się zatrzyma.

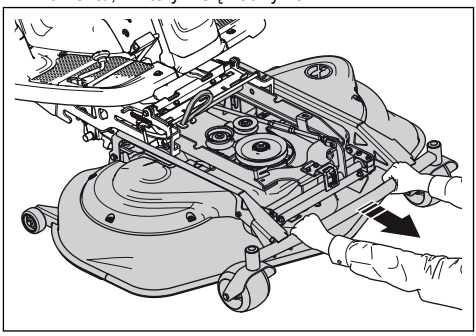

13. Unieść zespół tnący do położenia pionowego, aż do usłyszenia dźwięku kliknięcia. Zespół tnący jest automatycznie blokowany w położeniu pionowym.

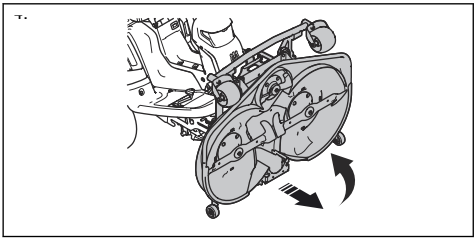

Umieszczanie zespołu tnącego w położeniu koszenia

1. Przytrzymać przednią krawędź zespołu tnącego lewą ręką.
2. Poluzować blokadę prawą ręką.

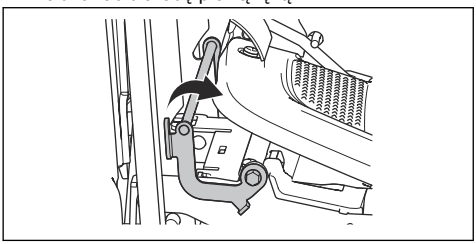

3. Złożyć zespół tnący i pchnąć go aż do momentu, w którym się zatrzyma.

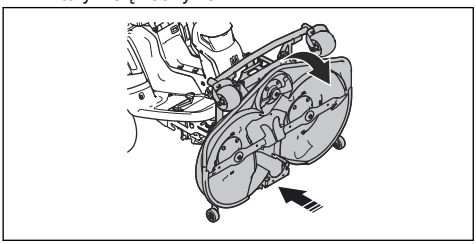

UWAGA: Pasek napędowy może zaklinować się pod zespołem tnącym. Naciągnąć pętlę paska napędowego na uchwyt paska przed wepchnięciem zespołu tnącego.

4. Podnieść ogranicznik wysokości koszenia z uchwytu ogranicznika i umieścić go w otworze (1).

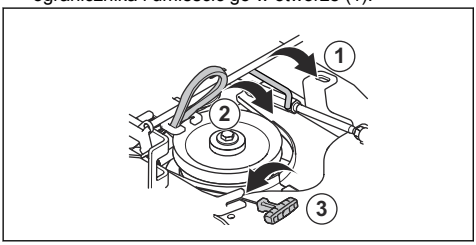

5. Przytrzymać rączkę sprężyny i wyciągnąć pasek napędowy z uchwytu.
6. Zamocować pasek napędowy wokół koła napinającego (2). Upewnić się, że pasek napędowy został poprowadzony w sposób pokazany na ilustracji.

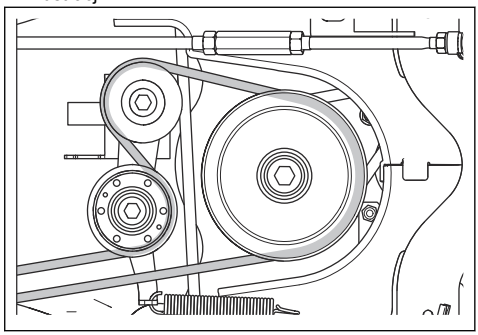

7. Umieścić sprężynę w uchwycie sprężyny (3).
8. Pociągnąć dźwignię położenia serwisowego świdra do góry, do położenia roboczego.

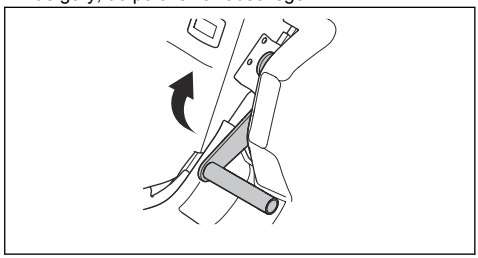

9. Zamocować przednią pokrywę.
10. Ustawić dźwignię wysokości cięcia w dowolnej pozycji 1-8.

Sprawdzanie i regulacja nacisku na podłoże wywieranego przez zespół tnący

Aby uzyskać najlepsze rezultaty koszenia, niezwykle ważne jest, aby uzyskać prawidłowy nacisk wywierany przez zespół tnący na znajdujące się pod nim podłoże.

1. Upewnić się, że ciśnienie powietrza w oponach wynosi 150 kPa (1,5 bar/21,8 PSI).
2. Zaparkować na poziomej powierzchni.
3. Opuścić zespół tnący do położenia koszenia.

4. Umieścić wagę łazienkową pod przednią krawędzią zespołu tnącego.

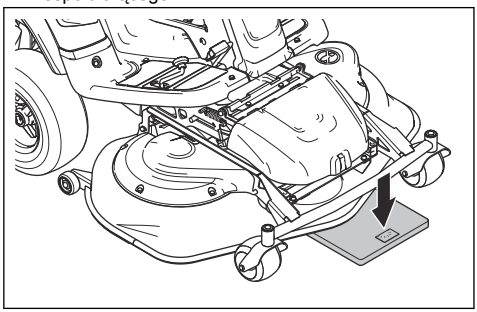

5. Aby upewnić się, że koła podporowe nie są obciążone, umieścić blok między ramą a wagą.
6. Aby dostosować nacisk na podłoże, obrócić śruby regulacyjne znajdujące się za przednimi kołami po prawej i lewej stronie.
7. Obracać śruby w prawo lub w lewo, aż do momentu, w którym nacisk na podłoże będzie wynosić od 12 do 15 kg (26,5-33 lb).

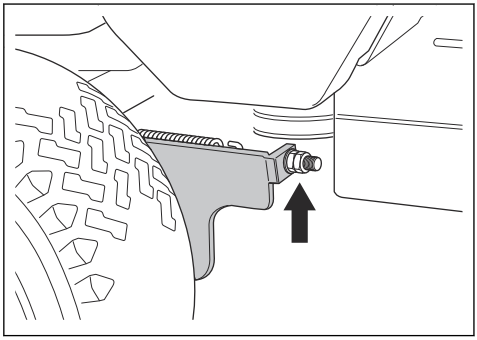

Kontrola równoległości zespołu tnącego

1. Upewnić się, że ciśnienie powietrza w oponach wynosi 150 kPa (1,5 bar/21,8 PSI).
2. Zaparkować maszynę na równym podłożu.
3. Opuścić zespół tnący do położenia koszenia.
4. Ustawić dźwignię wysokości cięcia w położeniu serwisowym.
5. Zmierzyć odległość między podłożem a przednią i tylną krawędzią zespołu tnącego i upewnić się, że tylna krawędź znajduje się o 4–6 mm (1/5″) wyżej niż przednia krawędź.

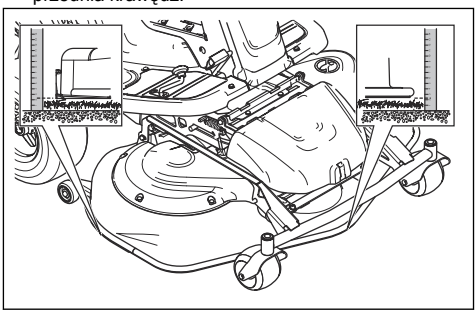

Regulacja równoległości zespołu tnącego

1. Zdemontować pokrywę przednią i prawą płytę podnóżka.
2. Wykręcić śruby, które podtrzymują osłonę paska, i wymontować osłonę.

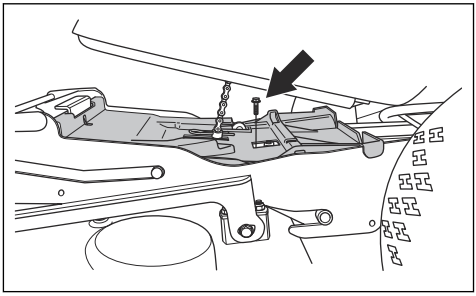

3. Poluzować nakrętki znajdujące się na podporze podnoszącej.

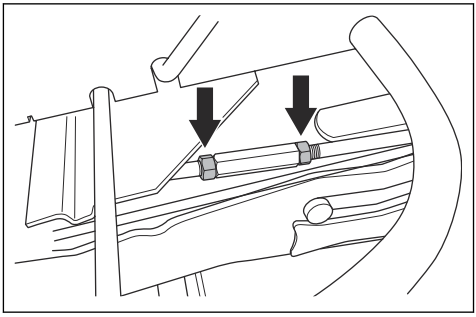

4. Obrócić podporę podnoszącą, aby wydłużyć lub skrócić ogranicznik. Wydłużyć ogranicznik, aby podnieść tylną krawędź pokrywy. Skrócić ogranicznik, aby obniżyć tylną krawędź pokrywy.

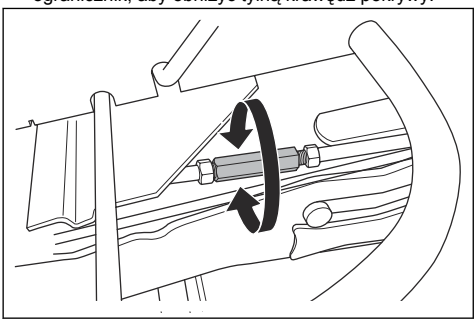

5. Dokręcić nakrętki na podporze podnoszącej po wykonaniu regulacji.
6. Sprawdzić równoległość ustawienia. Patrz *Kontrola równoległości zespołu tnącego na stronie 71*.
7. Zamocować osłonę paska i dokręcić śruby.
8. Zamocować prawą płytę podnóżka i pokrywę przednią.

Sprawdzanie noży

Ustawić zespół tnący w położeniu serwisowym. Przyjrzeć się nożom, aby sprawdzić, czy nie są uszkodzone, i naostrzyć je w razie potrzeby. Dokręcić śruby noży momentem 60 Nm w kierunku wskazywanym przez strzałki przedstawione na ilustracji.

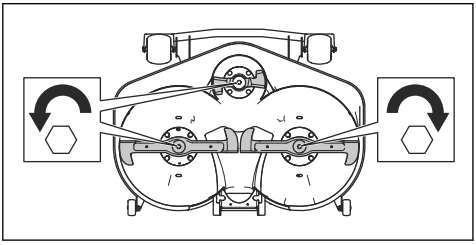

UWAGA: Uszkodzone lub niewłaściwie wyważone noże powodują zakłócenie równowagi, co może doprowadzić do uszkodzenia produktu. Wymienić uszkodzone noże. Naostrzenie i wyważenie tępych noży należy zlecić autoryzowanemu warsztatowi obsługi technicznej.

Wymiana noży

UWAGA: Łby śrub mogą zostać uszkodzone w przypadku próby poluzowania ich w niewłaściwym kierunku.

1. Ustawić zespół tnący w położeniu serwisowym.
2. Zablokować nóż drewnianym klockiem.

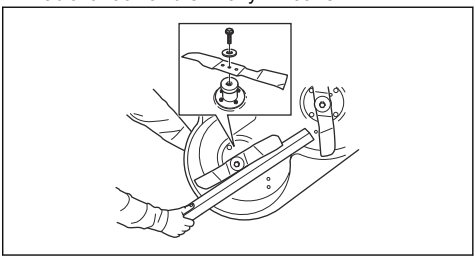

3. Poluzować i wykręcić śrubę noża, a następnie zdjąć podkładki i nóż. Poluzować śruby noży w kierunku wskazywanym przez strzałki przedstawione na ilustracji.

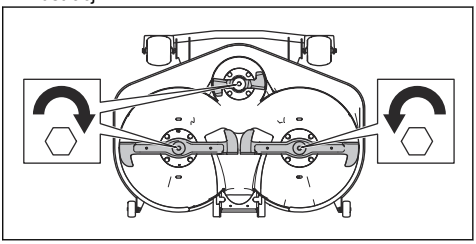

4. Zamontować nowy nóż o ukośnych końcówkach w kierunku zespołu tnącego.

OSTRZEŻENIE: Zamontowanie niewłaściwego typu noża może powodować wyrzucanie przedmiotów z zespołu tnącego i doprowadzić do poważnych obrażeń. Należy używać wyłącznie noży podanych w części *Dane techniczne na stronie 79*.

5. Zamocować nóż z nową podkładką i śrubą przy użyciu momentu dokręcania 60 Nm.

Sprawdzanie poziomu oleju silnikowego

1. Zaparkować produkt na równym podłożu i wyłączyć silnik.
2. Otworzyć pokrywę silnika.

3. Poluzować i wyjąć prętowy wskaźnik poziomu oleju.

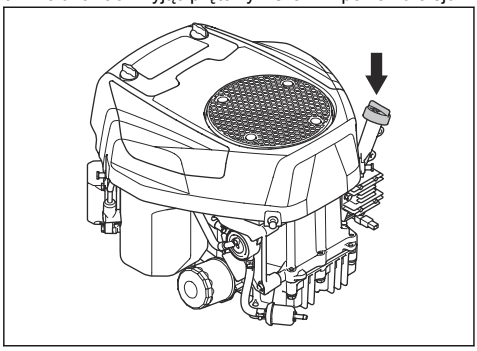

4. Zetrzeć olej z prętowego wskaźnika poziomu oleju.
5. Włożyć z powrotem prętowy wskaźnik poziomu oleju i dokręcić go.
6. Poluzować i wyciągnąć prętowy wskaźnik poziomu oleju, po czym odczytać poziom oleju.
7. Poziom oleju musi znajdować się między oznaczeniami na prętowym wskaźniku poziomu oleju. Jeśli poziom oleju znajduje się w pobliżu oznaczenia „ADD” (Uzupełnij), dolać oleju do oznaczenia „FULL” (Pełny).

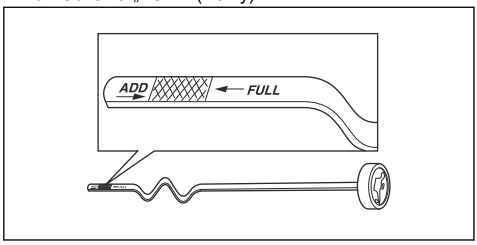

8. Wlać olej przez otwór, w którym umieszczany jest prętowy wskaźnik poziomu oleju. Uzupełniać poziom oleju powoli.

Uwaga: Patrz *Dane techniczne na stronie 79* , aby uzyskać informacje dotyczące polecanych przez nas rodzajów oleju silnikowego. Nie mieszać różnych typów oleju.

9. Dokręcić prętowy wskaźnik poziomu oleju przed uruchomieniem silnika. Uruchomić silnik i pozostawić go na biegu jałowym przez około 30 sekund. Zatrzymać silnik. Odczekać 30 sekund i ponownie sprawdzić poziom oleju.

Wymiana oleju silnikowego i filtra oleju

Jeżeli silnik jest zimny, uruchomić silnik na 1–2 minuty przed spuszczeniem oleju silnikowego. Dzięki temu olej silnikowy będzie ciepły, a jego spuszczenie będzie łatwiejsze.

OSTRZEŻENIE: Przed spuszczeniem oleju silnik powinien być wyłączony przez 1–2 minuty. Olej staje się bardzo gorący i może spowodować poparzenia. Poczekać na ostygnięcie silnika przed spuszczeniem oleju silnikowego.

OSTRZEŻENIE: W przypadku rozlania oleju silnikowego na ciało, zmyć go wodą z mydłem.

1. Otworzyć plastikową nasadkę na końcu korka spustowego oleju.

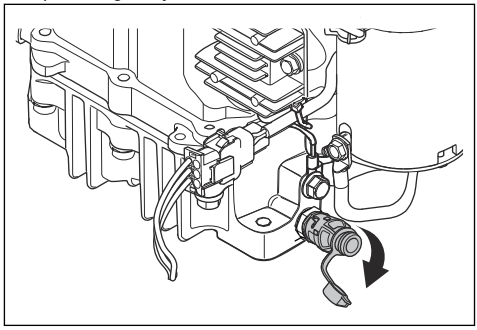

2. Aby ułatwić spuszczenie oleju silnikowego bez jego rozlania, przymocować na przykład plastikowy przewód na końcu korka spustowego oleju.
3. Umieścić zbiornik pod korkiem spustowym oleju.
4. Wyjąć prętowy wskaźnik poziomu oleju.
5. Przekręcić korek spustowy oleju w lewo i pociągnąć, aby go otworzyć.

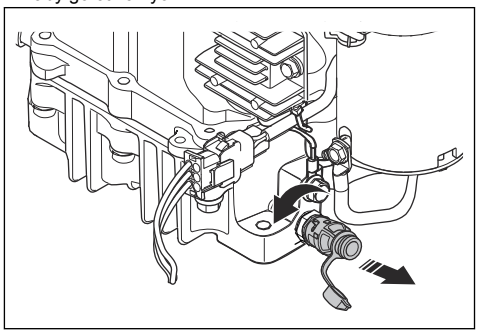

6. Poczekać, aż olej spłynie do zbiornika.
7. Wcisnąć korek spustowy oleju i przekręcić w prawo, aby go zamknąć.
8. Zdjąć plastikowy przewód i ponownie umieścić nasadkę na korku spustowym oleju.

9. Obrócić filtr oleju w lewo, aby go wymontować.

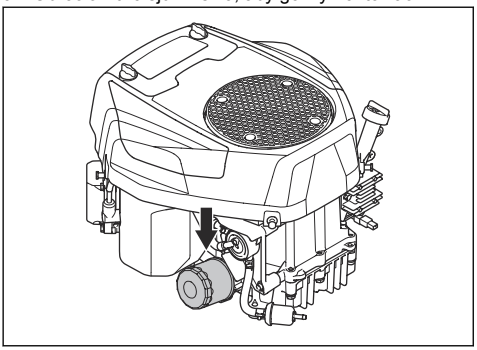

10. Delikatnie nasmarować gumową uszczelkę na nowym filtrze oleju za pomocą nowego oleju.
11. Aby zamocować filtr oleju, przekręcić go ręką w prawo, aż do momentu uzyskania odpowiedniego ustawienia gumowej uszczelki, a następnie wykonać jeszcze 1/2 obrotu.
12. Wlać nowy olej zgodnie z instrukcjami zamieszczonymi w części *Sprawdzanie poziomu oleju silnikowego na stronie 72*.

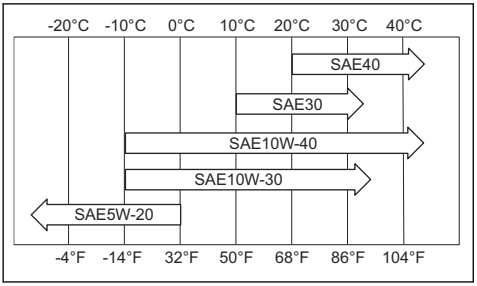

13. Uruchomić silnik i pozostawić go na biegu jałowym na 3 minuty.
14. Wyłączyć silnik i upewnić się, że filtr oleju nie przecieka.
15. Dolać oleju, aby wyrównać poziom oleju znajdującego się w nowym filtrze oleju.

Uwaga: Bezpieczna utylizacja zużytego oleju silnikowego — zob. *Utylizacja na stronie 78*.

Sprawdzanie poziomu oleju przekładniowego

1. Wykręcić dwie śruby, jedną po każdej stronie, i podnieść pokrywę przekładni.

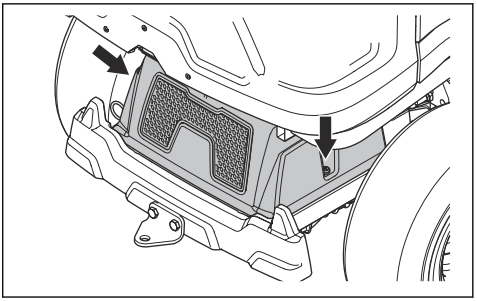

2. Upewnić się, że poziom oleju w zbiorniku oleju przekładniowego znajduje się pomiędzy dwoma poziomymi liniami oznaczonymi na zbiorniku.

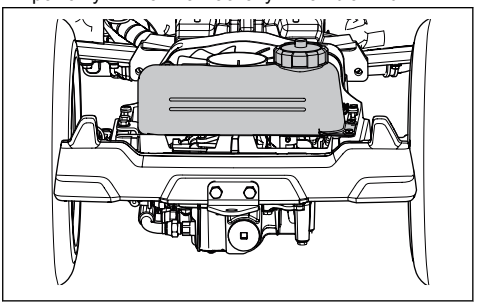

3. Dolać oleju silnikowego, jeśli poziom oleju znajduje się poniżej dolnej linii, lecz nie przelewać go powyżej górnej linii. Informacje na temat zalecanego oleju dla modeli RC 318T i RC 320Ts AWD można znaleźć w części *Dane techniczne na stronie 79*. Model RC 320Ts AWD wymaga stosowania oleju syntetycznego.

Smarowanie napinacza paska

Napinacz paska musi być smarowany regularnie za pomocą dobrej jakości smaru na bazie dwusiarczku molibdenu.

1. Wykręcić 2 śruby podtrzymujące osłonę paska i podnieść ją.

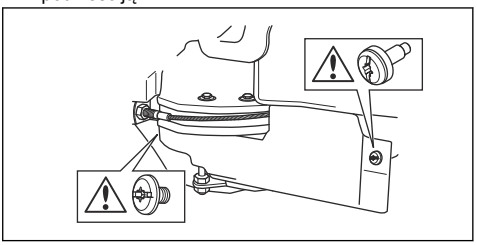

2. Za pomocą smarownicy nasmarować 1 smarowniczkę, znajdującą po prawej stronie poniżej dolnego koła pasowego, aż do momentu wypłynięcia smaru.

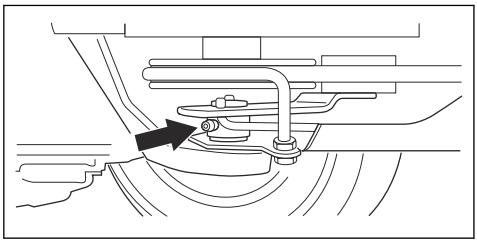

3. Zamocować osłonę paska i dokręcić 2 śruby.

Rozwiązywanie problemów

Rozwiązywanie problemów

Jeśli nie można znaleźć rozwiązania problemu w niniejszej instrukcji obsługi, skontaktować się z warsztatem obsługi technicznej firmy Husqvarna.

Problem	Przyczyna
Rozrusznik nie kręci	Hamulec postojowy nie jest zaciągnięty. Patrz *Obwód bezpieczeństwa na stronie 50*.
	Dźwignia regulacji wysokości zespołu tnącego znajduje się w położeniu koszenia. Patrz *Obwód bezpieczeństwa na stronie 50*.
	Bezpiecznik główny jest przepalony. Patrz *Wymiana bezpiecznika na stronie 68*.
	Blokada zapłonu jest uszkodzona.
	Połączenie między przewodem a akumulatorem jest nieprawidłowe. Patrz *Zasady bezpieczeństwa związane z akumulatorem na stronie 52*.
	Akumulator jest zbyt słaby. Patrz *Ładowanie akumulatora na stronie 68*.
	Rozrusznik jest wadliwy.
Rozrusznik kręci, ale nie uruchamia silnika	Brak paliwa w zbiorniku paliwa. Patrz *Uzupełnianie paliwa na stronie 56*.
	Świeca zapłonowa jest uszkodzona.
	Przewód zapłonowy jest wadliwy.
	Gaźnik lub przewód paliwowy jest zabrudzony.
Silnik nie pracuje płynnie	Świeca zapłonowa jest uszkodzona.
	Gaźnik jest nieprawidłowo ustawiony.
	Filtr powietrza jest niedrożny. Patrz *Czyszczenie i wymiana filtra powietrza na stronie 67*.
	Odpowietrznik zbiornika paliwa jest zablokowany.
	Gaźnik lub przewód paliwowy jest zabrudzony.

Problem	Przyczyna
Silnik nie generuje odpowiedniej mocy	Filtr powietrza jest niedrożny. Patrz *Czyszczenie i wymiana filtra powietrza na stronie 67*.
	Świeca zapłonowa jest uszkodzona.
	Gaźnik lub przewód paliwowy jest zabrudzony.
	Linka przepustnicy jest nieprawidłowo wyregulowana.
Przekładnia nie ma wystarczającej mocy	Wlot powietrza układu chłodzącego przekładni lub kołnierze chłodzące są zablokowane.
	Wentylator znajdujący się na przekładni jest uszkodzony.
	Wentylator chłodzący oleju hydraulicznego (tylko model RC 320Ts AWD) jest zablokowany. Patrz *Czyszczenie chłodnicy oleju hydraulicznego na stronie 64*.
	Wentylator chłodzący oleju hydraulicznego (tylko model RC 320Ts AWD) jest uszkodzony.
	Brak oleju w przekładni lub poziom oleju jest zbyt niski. Patrz *Sprawdzanie poziomu oleju przekładniowego na stronie 74*.
Akumulator się nie ładuje	Akumulator jest uszkodzony. Patrz *Zasady bezpieczeństwa związane z akumulatorem na stronie 52*.
	Połączenie przy złączach przewodów na zaciskach akumulatora jest nieprawidłowe. Patrz *Zasady bezpieczeństwa związane z akumulatorem na stronie 52*.
	Akumulator pracuje w trybie ochrony. Patrz *Ładowanie akumulatora na stronie 68*.
Występują drgania maszyny	Kolektor jest pełny. Operator zignorował sygnał informujący o pełnym kolektorze lub czujnik pełnego kolektora jest ustawiony w nieprawidłowym położeniu. Patrz *Regulacja czujnika pełnego kolektora na stronie 57*.
	Maszyna kosi długą, grubą i/lub mokrą trawę w trybie niezbierania. Patrz *Uzyskiwanie dobrych rezultatów koszenia na stronie 60*.
	Noże są poluzowane. Patrz *Sprawdzanie noży na stronie 72*.
	Co najmniej jeden nóż nie jest wyważony. Patrz *Sprawdzanie noży na stronie 72*.
	Świder jest uszkodzony.
	Silnik jest obluzowany.

Problem	Przyczyna
Rezultat koszenia jest niezadowalający	Noże są tępe. Patrz *Wymiana noży na stronie 72*.
	Trawa jest długa lub mokra. Patrz *Uzyskiwanie dobrych rezultatów koszenia na stronie 60*.
	Zespół tnący jest przekrzywiony.
	Zator z trawy w zespole tnącym. Patrz *Czyszczenie produktu na stronie 63*.
	Rożne wartości ciśnienia w oponach po prawej i lewej stronie. Patrz *Regulacja ciśnienia w oponach na stronie 69*.
	Maszyna jest obsługiwana przy zbyt wysokiej prędkości. Patrz *Uzyskiwanie dobrych rezultatów koszenia na stronie 60*.
	Prędkość obrotowa silnika jest zbyt niska. Patrz *Uzyskiwanie dobrych rezultatów koszenia na stronie 60*.
	Pasek napędowy się ślizga.

Transport, przechowywanie i utylizacja

Transport

- Maszyna jest ciężka i może spowodować obrażenia w wyniku zmiażdżenia. Podczas załadunku lub rozładunku maszyny z pojazdu albo przyczepy należy zachować szczególną ostrożność.
- Używać atestowanej przyczepy do transportu produktu.
- Przed rozpoczęciem transportu produktu na przyczepie lub jazdy po drodze zapoznać się z lokalnymi przepisami ruchu drogowego.

Bezpieczne mocowanie produktu na przyczepie w celu transportu

OSTRZEŻENIE: Na czas transportu samo zaciągnięcie hamulca postojowego nie wystarczy. Należy dokładnie przymocować maszynę do przyczepy.

Sprzęt: 2 atestowane pasy mocująca oraz 4 podkładki blokujące pod koła.

1. Zaciągnąć hamulec postojowy.
2. Zamocować pasy mocujące wokół ramy lub części tylnej.
3. Napiąć pasy mocujące w kierunku tylnej i przedniej części przyczepy, aby zabezpieczyć produkt.
4. Umieścić podkładki blokujące z przodu oraz z tyłu kół tylnych.

Holowanie produktu

Urządzenie jest wyposażone w przekładnię hydrostatyczną. Aby zapobiec uszkodzeniu przekładni, holować produkt wyłącznie na krótkich odległościach i przy niskiej prędkości.

Wyłączyć przekładnię przed rozpoczęciem holowania produktu. Patrz *Włączanie i wyłączanie układu napędowego na stronie 56*.

Przechowywanie

Przygotować urządzenie do przechowywania po zakończeniu sezonu lub przed przechowywaniem dłużej niż 30 dni. Jeżeli paliwo jest przechowywane w zbiorniku dłużej niż 30 dni, wówczas lepkie cząsteczki mogą doprowadzić do zablokowania gaźnika. Ma to negatywny wpływ na działanie silnika.

Aby zapobiec powstawaniu lepkich cząsteczek podczas przechowywania, dodać stabilizator. Jeśli używana jest benzyna alkilowa, stabilizator nie jest wymagany. Jeżeli wykorzystywana jest standardowa benzyna, nie należy zastępować jej benzyną alkilową. Może to spowodować stwardnienie delikatnych części gumowych. Dodać stabilizator do paliwa znajdującego się w zbiorniku lub kanistrze przeznaczonym do przechowywania. Przestrzegać zawsze wskazówek producenta dotyczących proporcji mieszanki. Uruchomić silnik minimum na 10 minut po dodaniu stabilizatora, aż do momentu jego przepłynięcia do gaźnika.

OSTRZEŻENIE: Nie przechowywać maszyny z paliwem w zbiorniku wewnątrz budynku lub w miejscach ze złym przepływem powietrza. Ryzyko pożaru, gdy opary paliwa znajdą się blisko otwartego ognia, iskier lub kontrolek na kotłach, grzejnikach i suszarkach.

OSTRZEŻENIE: Usunąć trawę, liście i inne łatwopalne materiały z produktu, aby zmniejszyć ryzyko pożaru. Przed rozpoczęciem przechowywania produktu poczekać na jego ostygnięcie.

- Wyczyścić produkt, patrz *Czyszczenie produktu na stronie 63*. Naprawić uszkodzenia powłoki malarskiej, aby zapobiec rdzewieniu.
- Sprawdzić maszynę pod kątem zużytych lub uszkodzonych części i dokręcić luźne śruby i nakrętki.
- Naładować akumulator. Należy używać wyłącznie ładowarki określonej przez firmę Husqvarna i przeznaczonej do akumulatora tego typu (LiFePO4).
- Wymienić olej silnikowy i zutylizować olej przepracowany.
- Opróżnić zbiornik paliwa. Uruchomić silnik i pozostawić włączony, aż do momentu opróżnienia gaźnika z paliwa.

Uwaga: po dodaniu stabilizatora nie opróżniać zbiornika paliwa ani gaźnika.

- Wykręcić świece zapłonowe i wlać do każdego cylindra łyżkę stołową oleju silnikowego. Ręcznie obrócić wał silnika, aby umożliwić dystrybucję oleju, i przykręcić z powrotem świece zapłonowe.
- Nasmarować wszystkie smarowniczki, przeguby i osie.
- Przechowywać produkt w czystym, suchym miejscu i nakryć go dla dodatkowej ochrony.
- Plandeka umożliwiająca ochronę produktu podczas przechowywania lub transportu jest dostępna u dealera.

Utylizacja

- Substancje chemiczne mogą być niebezpieczne i nie mogą być wyrzucane do ziemi. Należy zawsze utylizować zużyte środki chemiczne w centrum serwisowym lub w odpowiednim punkcie utylizacji.
- Jeśli produkt jest zużyty, należy oddać go do sprzedawcy lub do odpowiedniego punktu recyklingu.
- Olej, filtry oleju, paliwo i akumulatory mogą mieć negatywny wpływ na środowisko. Przestrzegać lokalnych wymogów dotyczących recyklingu oraz obowiązujących przepisów.
- Nie wolno utylizować akumulatora jak zwykłego odpadu domowego.
- Należy oddać akumulator do warsztatu obsługi technicznej firmy Husqvarna lub punktu utylizacji akumulatorów.

Dane techniczne

	RC 318T	RC 320Ts AWD
Wymiary		
Długość bez zespołu tnącego, mm	2099	2072
Szerokość bez zespołu tnącego, mm	1032	1032
Długość z zespołem tnącym, mm	2391	2391
Wysokość, mm	1284	1284
Masa bez zespołu tnącego, przy pustych zbiornikach, kg	326	327
Rozstaw osi, mm	903	903
Rozstaw kół, przód, mm	860	860
Rozstaw kół, tył, mm	670	670
Wymiary opon	16 × 6,50 × 8	16 × 6,50 × 8
Ciśnienie w oponach, tył – przód, kPa / bar / PSI	150/1,5/21,8	150/1,5/21,8
Maks. nachylenie, stopnie °	10	10
Silnik		
Marka/model	Husqvarna / HV 635AE	Husqvarna / HV 635AE
Nominalna moc wyjściowa silnika (kW) [14]	12,7	12,7
Pojemność, cm^3	635	635
Maksymalne obroty silnika, obr/min	2900 +/- 100	2900 +/- 100
Maks. prędkość jazdy do przodu, km/h	8	8
Maks. prędkość jazdy do tyłu, km/h	7	7
Paliwo, min. liczba oktanowa benzyny	91	91
Pojemność zbiornika, litry	12	12
Olej	Klasa SF, SG, SH lub SJ SAE40, SAE30, SAE10W-30, SAE10W-40 lub SAE5W-20	Klasa SF, SG, SH lub SJ SAE40, SAE30, SAE10W-30, SAE10W-40 lub SAE5W-20
Objętość oleju, łącznie z filtrem, litry	1,7	1,7
Objętość oleju, bez filtra, litry	1,6	1,6
Rozruch silnika	Elektryczny rozrusznik 12 V	Elektryczny rozrusznik 12 V
Przekładnia		

[14] Moc silnika podana jest jako średnia, wyjściowa moc znamionowa (przy podanych obrotach) dla typowego modelu produkowanego silnika zmierzonego wg normy SAE J1349/ISO1585. Silniki produkowane masowo mogą odbiegać od tej wartości. Aktualna moc wyjściowa zainstalowanego na maszynie silnika zależeć będzie od prędkości obrotowej, warunków otoczenia oraz innych wartości.

	RC 318T	RC 320Ts AWD
Marka	Tuff Torq	Tuff Torq
Model	K66 AT	K664M / KTM10T
Olej, klasa SF-CC	SAE 10W/40	10W/30[15]
Objętość oleju, litry	3,0	5,5
Układ elektryczny		
Typ	12 V, z ujemnym uziemieniem	12 V, z ujemnym uziemieniem
Akumulator	$LiFePO_4$	$LiFePO_4$
Maks. napięcie ładowania akumulatora	14,4 V	14,4 V
Maks. natężenie prądu ładowania akumulatora	3,0A	3,0A
Świeca zapłonowa	Husqvarna / HQT-7	Husqvarna / HQT-7
Odstęp między elektrodami, mm/cale	0,75/0,030	0,75/0,030
Lampa	LED GU5.3 12 V 4,5–6,5 W	LED GU5.3 12 V 4,5–6,5 W
Zespół tnący		
Typ	Combi 103	Combi 103
	Combi 112	Combi 112

Zespół tnący	**Combi 103**	**Combi 112**
Szerokość, mm	1086	1176
Szerokość koszenia, mm	1030	1120
Wysokość koszenia, 8 pozycji, mm	25–75	25–75
Masa, kg	63	64
Poziom hałasu [16]		
Zmierzony poziom mocy akustycznej, w dB(A)	98	98
Poziom mocy akustycznej, gwarantowany dB(A)	100	100
Poziomy głośności [17]		
Poziom ciśnienia akustycznego przy uchu operatora, dB(A)	84	84
Poziomy drgań [18]		

[15] W celu zapewnienia najwyższej wydajności należy używać oleju przekładniowego Husqvarna SAE 10W-30. Jeśli olej Husqvarna nie jest dostępny, zalecamy stosowanie 10W-30 STOU. Nowa klasyfikacja to standard API GL-4.

[16] Emisję hałasu do otoczenia zmierzono jako moc akustyczną (L_{WA}), zgodnie z dyrektywą Rady 2000/14/WE.

[17] Poziom ciśnienia akustycznego zgodnie z normą EN ISO 5395. Odnotowane dane dla ciśnienia akustycznego mają typowe rozproszenie statystyczne (odchylenie standardowe) w wysokości 1,2 dB (A).

[18] Poziom wibracji zgodnie z normą EN ISO 5395. Odnotowane dane dla poziomu wibracji mają typowy rozkład statystyczny (odchylenie standardowe) w wysokości 0,2 m/s^2 (koło kierownicy) oraz 0,8 m/s^2 (fotel).

Zespół tnący	Combi 103	Combi 112
Poziom wibracji na kole kierownicy, m/s^2	2.96	2.96
Poziom wibracji na fotelu, m/s^2	0.4	0.4
Noże		
Długość lewego i prawego noża, mm	510	555
Długość środkowego noża, mm	243	243
Numer katalogowy lewego noża	590 74 94-10	597 71 47-10
Numer katalogowy prawego noża	590 74 94-20	597 71 47-20
Numer katalogowy środkowego noża	588 82 44-10	588 82 44-10

OSTRZEŻENIE: Użycie zespołu tnącego nieprzeznaczonego do tego urządzenia może powodować wyrzucanie przedmiotów z dużą prędkością i doprowadzić do poważnych obrażeń ciała. Nie wolno używać innych rodzajów zespołów tnących niż te, które zostały określone w niniejszej instrukcji obsługi.

Serwis

Serwis

Wykonywać coroczny przegląd w autoryzowanym centrum serwisowym, aby upewnić się, że produkt pracuje bezpiecznie i wydajnie w ciągu sezonu. Najlepszy czas na wykonanie serwisu lub remontu maszyny to okres poza sezonem.

W przypadku złożenia zamówienia na części zamienne należy podać odpowiednie informacje, takie jak rok zakupu, model, typ i numer seryjny.

Należy używać wyłącznie oryginalnych części zamiennych.

Gwarancja

Gwarancja przekładni

Dotyczy tylko modelu RC 320Ts AWD.

Gwarancja przekładni obowiązuje tylko wtedy, gdy kontrole prędkości obrotowej przednich i tylnych kół są wykonywane zgodnie z planem konserwacji. Aby zapobiec uszkodzeniu układu przekładni, należy zlecić jej regulację autoryzowanemu warsztatowi obsługi technicznej. Zapoznać się z wartościami podanymi w tabeli zamieszczonej w podręczniku warsztatowym.

Deklaracja zgodności UE

Firma Husqvarna AB, SE-561 82 Huskvarna, SZWECJA, tel.: +46 36 146500, deklarujemy z pełną odpowiedzialnością, że produkt:

Opis	**Kosiarka samobieżna**
Marka	Husqvarna
Typ/model	RC 318T, RC 320Ts AWD
Identyfikacja	Numery seryjne z roku 2022 i nowsze

spełnia wszystkie wymogi określone w odpowiednich dyrektywach i przepisach UE:

Przepis	Opis
2006/42/WE	„w sprawie maszyn”
2014/53/UE	„dotycząca sprzętu radiowego”
2000/14/WE	„dotycząca emisji hałasu do środowiska”
2011/65/UE	„dotycząca ograniczenia użycia niektórych substancji niebezpiecznych w sprzęcie elektrycznym i elektronicznym”

oraz został zaprojektowany zgodnie z następującymi zharmonizowanymi normami i specyfikacjami technicznymi;

EN ISO 12100:2010

EN ISO 5395-1:2013/A1:2018

EN ISO 5395-3: 2013/A1:2017/A2:2018

EN ISO 14982:2009

EN IEC 63000:2018

Jednostka notyfikowana: 0404, RISE SMP Svensk Maskinprovning AB, Box 4053, SE-904 03 Umeå, Sweden potwierdza zgodność z dyrektywą rady 2000/14/WE, procedura oceny zgodności: Załącznik VI.

Informacje dotyczące emisji hałasu, patrz *Dane techniczne na stronie 79*.

Huskvarna, 2022-11-28

Claes Losdal

Szef ds. Rozwoju Produkcji/Produkty ogrodowe

Husqvarna AB

Osoba odpowiedzialna za dokumentację techniczną

CE

Obsah

Úvod..... 83
Bezpečnost..... 88
Montáž..... 94
Provoz..... 96
Údržba..... 100
Odstraňování problémů..... 114
Přeprava, skladování a likvidace..... 116
Technické údaje..... 117
Servis..... 119
Záruka..... 119
Prohlášení o shodě..... 120

Úvod

Kontrola před dodáním a čísla výrobku

Povšimněte si: U tohoto výrobku byla provedena kontrola před dodáním. Ujistěte se, že jste od prodejce obdrželi podepsanou kopii dokumentu o kontrole před dodáním.

Kontaktní informace servisního pracovníka:	
Tento návod k používání náleží k výrobku s následujícím číslem výrobku / výrobním číslem:	
/	
Motor:	
Převodovka:	

Popis výrobku

RC 318T a RC 320Ts AWD jsou sekačky se sedící obsluhou vybavené režimem sběru. V režimu sběru odesílá šnek posečenou trávu do sběrného koše. Vizuální a zvukové signály ukazují stav šneku a sběrného koše. Pedály pro jízdu vpřed a vzad umožňují uživateli plynule upravovat rychlost. Počítadlo hodin ukazuje, kolik hodin výrobek sekal. Baterie je lithium-železo-fosfátový akumulátor, $LiFePO_4$. Model RC 320Ts AWD má pohon všech kol (AWD).

Doporučené použití

Sekačky se sedící obsluhou RC 318T a RC 320Ts AWD jsou určeny k sečení trávy na otevřené a rovné ploše u obytných domů a v zahradách. Není dovoleno používat tento výrobek k jiným činnostem.

Pojištění výrobku

Pro svůj nový výrobek byste měli mít pojistné krytí. Pokud si nejste jisti, promluvte si se svou pojišťovnou. Doporučujeme komplexní pojištění, které zahrnuje třetí stranu, požár, poškození, krádež a odpovědnost.

Popis výrobku

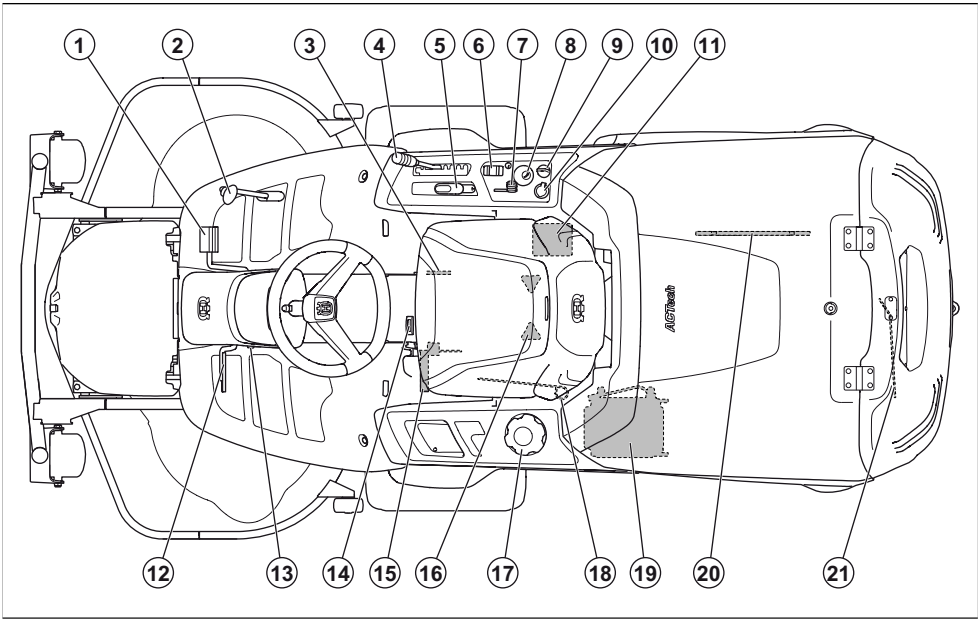

1. Pedál pro jízdu vpřed
2. Pedál pro jízdu vzad
3. Typový štítek
4. Páka pro nastavení výšky sečení
5. Zvedací páka pro žací ústrojí
6. Spínač pro vyklopení sběrného koše
7. Ovládání plynu
8. Ovládací spínač šneku s kontrolkami LED
9. Zámek zapalování
10. Elektrická zásuvka 12 V
11. Baterie
12. Pedál parkovací brzdy (RC 320Ts AWD) / pedál parkovací a provozní brzdy (RC 318T)
13. Pojistné tlačítko pro parkovací brzdu
14. Počítadlo hodin
15. Páka pro nastavení servisní polohy šneku
16. Nastavení sedadla
17. Víčko palivové nádrže
18. Páka pro zapojení či odpojení pohonu přední osy, RC 320Ts AWD
19. Chladič hydraulického oleje, RC 320Ts AWD
20. Nástroj na údržbu šneku
21. Páka pro zapojení či odpojení pohonu, RC 318T. Páka pro zapojení či odpojení pohonu zadní osy, RC 320Ts AWD

Přehled elektrického systému

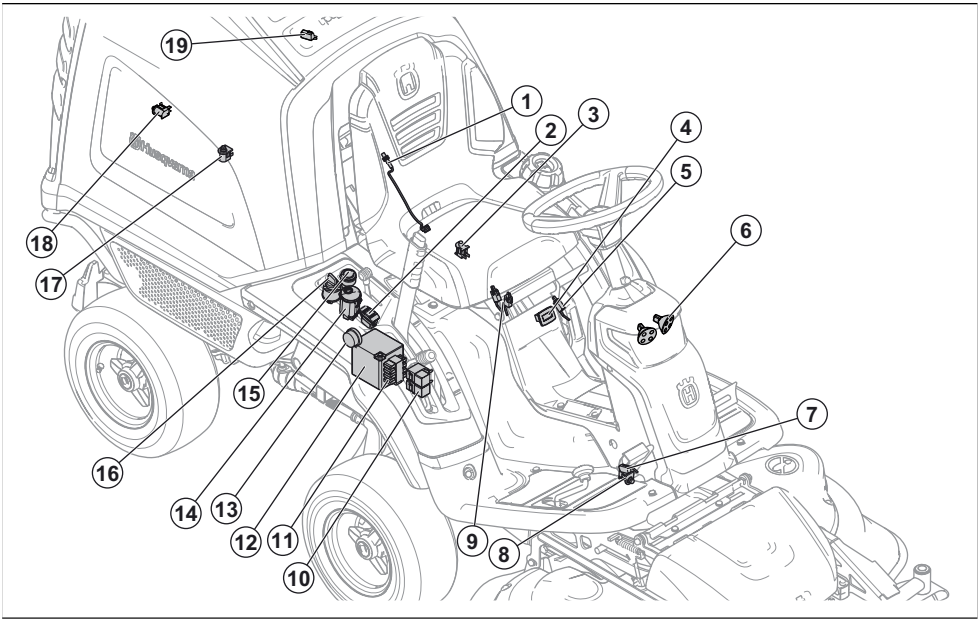

1. Snímač otáček šneku
2. Spínač pro vyklopení sběrného koše
3. Bezpečnostní spínač sedadla
4. Počítadlo hodin
5. Spínač pro páku pro nastavení servisní polohy šneku
6. Světla
7. Mikrospínač, parkovací brzda
8. Snímač pro žací ústrojí na místě
9. Bezpečnostní spínač pro zvedací páku
10. Relé
11. Pojistky
12. Baterie
13. Bzučák
14. Ovládací spínač šneku s kontrolkami LED
15. Elektrická zásuvka (12 V)
16. Zámek zapalování
17. Snímač polohy sběrného koše
18. Spínač pro závěs sběrného koše
19. Snímač plného sběrného koše

Bezpečnostní spínač sedadla

Bezpečnostní spínač spouští bezpečnostní obvod, pokud se obsluha zvedne ze sedadla. Motor a pohon nožů se zastaví, pokud jsou nože zapojeny nebo pokud není použita parkovací brzda. Viz také *Bezpečnostní obvod na strani 91*.

Počítadlo hodin

Počítadlo hodin ukazuje, kolik hodin byl motor v provozu. Doba se zapnutým zapalováním, ale vypnutým motorem se nezapočítává. Poslední číslice ukazuje desetiny hodiny (6 minut).

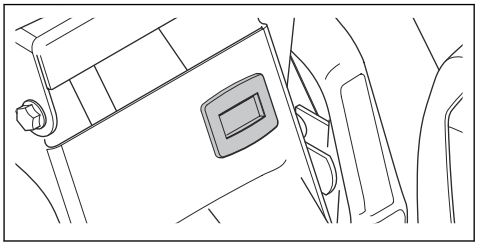

Baterie

Baterie je lithium-železo-fosfátový akumulátor, $LiFePO_4$. Pokud je napětí v baterii příliš nízké, přejde do ochranného režimu a nereaguje při zapnutí zapalování. Když je baterie v ochrannému režimu nebo pokud je příliš slabá pro nastartování motoru, je nutné ji nabít. Viz *Nabití baterie na strani 107*.

Motorový vývod

Napětí elektrické zásuvky je 12 V. Elektrická zásuvky je vybavena pojistkou, viz *Výměna pojistky na strani 107*.

Zámek zapalování

Zámek zapalování má 4 polohy: zastavení, světla, neutrální a startování. Pokud je zapalování ponecháno zapnuté při vypnutém motoru, ozývá se 20 sekund pípání, které připomíná uživateli, aby přepnul zapalování do polohy STOP a nevybíjela se baterie.

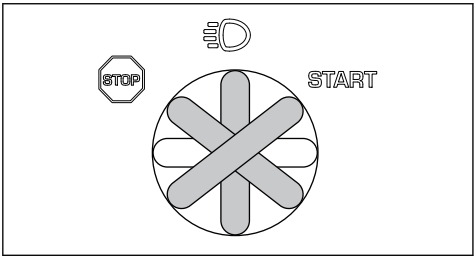

Pedály pro jízdu vpřed a vzad

Rychlost je možné plynule regulovat pomocí 2 pedálů. Levý pedál (A) se používá k pohybu vpřed a pravý pedál (B) k pohybu vzad. Výrobek při uvolnění pedálů zastaví.

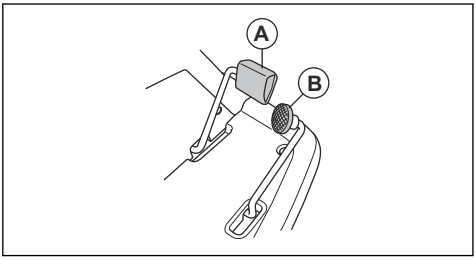

Ovládací spínač šneku s kontrolkami LED

Symboly na spínači pro ovládání šneku ukazují, zda je výrobek v režimu sběru nebo bez sběru a stav šneku a sběrného koše. Tabulka ukazuje význam různých symbolů.

Šnek je v servisní poloze. Symbol se rozsvítí červeně a ozve se pípnutí.

Žací ústrojí není řádně připevněno. Symbol se rozsvítí červeně a ozve se pípnutí.

Sběrný koš je plný. Symbol se rozsvítí oranžově a ozve se pípnutí. Šnek nadále odesílá trávu do sběrného koše. Pokud nevyprázdníte sběrný koš, tlak trávy po nějaké době otevře závěs sběrného koše.

Sběrný koš je otevřený. Symbol se rozsvítí červeně a ozve se pípnutí.

Sběrný koš je spuštěný. Symbol se rozsvítí červeně a ozve se pípnutí.

Zelený symbol na tlačítku šneku ukazuje, že je výrobek nastaven do režimu sběru.

Modrý symbol na tlačítku šneku ukazuje, že je výrobek nastaven do režimu bez sběru.

Chcete-li přepnout mezi režimem sběru a bez sběru, stiskněte a podržte tlačítko šneku, dokud se neozve pípnutí.

Červený symbol na tlačítku šneku ukazuje, že je šnek zablokovaný a zastavil se. Ozývá se nepřetržité pípání. Pípání zastavíte otočením klíčku zapalování do polohy STOP. Chcete-li odstranit překážku před spuštěním výrobku, podívejte se do pokynů uvedených v části *Odstranění překážky ze šneku na strani 104*.

Symboly na výrobku

VAROVÁNÍ: Nepozorné nebo nesprávné použití může vést k vážnému nebo smrtelnému zranění uživatele nebo někoho jiného.

Před použitím si pozorně prostudujte tento návod k používání a nepoužívejte výrobek, pokud návodu zcela nerozumíte.

Rotující nože. Udržujte části těla v bezpečné vzdálenosti od krytu, když je motor spuštěný.

Varování: rotující části. Udržujte části těla v bezpečné vzdálenosti.

Pozor na odvržené a odražené předměty.

Výrobek nikdy nepoužívejte, pokud jsou v blízkosti osoby, zejména děti, nebo zvířata.

Než začnete couvat, podívejte se dozadu.

Nikdy nesekejte trávu napříč svahem. Nesekejte trávu na svahu se sklonem větším než 10°.

Nikdy na výrobku ani vybavení nepřevážejte žádné osoby.

Pohyb dopředu.

Neutrál.

Pohyb dozadu.

Parkovací brzda, model RC 320Ts AWD.

Provozní brzda a parkovací brzda, model RC 318T.

Vypněte motor.

Nastartujte motor.

Světla.

Otáčky motoru – rychlé.

Otáčky motoru – pomalé.

Šnek je v servisní poloze.

Žací ústrojí není připevněno.

Sběrný koš je plný.

Sběrný koš je otevřený.

Sběrný koš je spuštěný.

Stavová kontrolka pro systém šneku.

Vyklopení a otevření sběrného koše.

Spuštění sběrného koše do provozní polohy.

Palivo.

Max. 10 % etanolu.

Výška sečení.

Servisní poloha pro páku nastavení výšky sečení.

Nože jsou zapojené.

Nože jsou odpojené.

Servisní poloha pro žací ústrojí.

Sekací poloha pro žací ústrojí.

Šnek je v provozní poloze.

Šnek je v servisní poloze.

Sem nestoupejte.

Hydrostatické volné otáčení kol.

Hladina oleje.

Nebezpečí zranění rozdrcením.

Nebezpečí zranění rozdrcením. Udržujte části těla v bezpečné vzdálenosti od rámu ústrojí.

Horký povrch.

Nedotýkat se.

Tento výrobek vyhovuje příslušným směrnicím ES.

Tento výrobek vyhovuje platným předpisům Spojeného království.

Štítek s emisemi hluku do okolí podle směrnic a předpisů Evropské unie a Spojeného království a nařízení o regulaci hluku v australském Novém Jižním Walesu „Protection of the Environment Operations (Noise Control) Regulation 2017“. Garantovaná hladina akustického výkonu tohoto výrobku je uvedena v části Technické údaje na straně *Technické údaje na strani 117* a na štítku.

Použijte vždy schválenou ochranu sluchu.

yyyywwxxxxx Výrobní číslo na typovém štítku. **yyyy** znamená rok výroby, **ww** znamená týden výroby a **xxxxx** je sériové číslo.

Povšimněte si: Další symboly/štítky na výrobku se týkají certifikačních požadavků pro určité obchodní trhy.

Emise Euro V

VÝSTRAHA: Manipulace s motorem vede k zneplatnění typového schválení EU tohoto výrobku.

Odpovědnost za výrobek

Jak uvádí zákon o odpovědnosti za výrobek, neneseme odpovědnost za žádnou škodu způsobenou našim výrobkem, pokud:

- byl výrobek nesprávně opraven.
- byl výrobek opraven pomocí součástí od jiného výrobce nebo součástí, které nejsou výrobcem schváleny.
- má výrobek příslušenství od jiného výrobce nebo příslušenství, které není výrobcem schváleno.
- výrobek nebyl opraven ve schváleném servisním středisku nebo schváleným odborníkem.

Bezpečnost

Definice týkající se bezpečnosti

Varování, upozornění a poznámky slouží jako upozornění na specifické důležité části návodu.

VÝSTRAHA: Používá se v případě nebezpečí úrazu nebo usmrcení obsluhy nebo okolních osob, pokud nejsou dodrženy pokyny uvedené v této příručce.

VAROVÁNÍ: Používá se v případě nebezpečí poškození výrobku, dalších materiálů či škod na majetku v blízkém okolí, pokud nejsou dodrženy pokyny uvedené v této příručce.

Povšimněte si: Používá se k poskytnutí dalších informací, které jsou nezbytné v dané situaci.

Obecné bezpečnostní pokyny

VÝSTRAHA: Tento výrobek může amputovat ruce a nohy a odmršťovat předměty. Nedodržení bezpečnostních pokynů může vést k vážnému zranění nebo usmrcení.

VÝSTRAHA: Nepokračujte v používání výrobku, pokud je poškozené řezací zařízení. Poškozené řezací zařízení může odmrštit předměty. kterou mohou způsobit vážné zranění nebo usmrcení. Poškozené nože ihned vyměňte.

VÝSTRAHA: Tento výrobek vytváří během provozu elektromagnetické pole. Toto pole může za určitých okolností narušovat funkci aktivních či pasivních implantovaných lékařských přístrojů. Za účelem snížení rizika možného zranění nebo smrtelného úrazu doporučujeme osobám s implantovanými lékařskými přístroji poradit se před použitím výrobku s lékařem a s výrobcem implantovaného lékařského přístroje.

VÝSTRAHA: Před použitím výrobku si přečtěte následující varování.

- Buďte stále opatrní a používejte zdravý rozum. Vyhněte se všem situacím, o kterých se domníváte, že jsou nad vaše možnosti. Pokud si nejste jisti, jak provozovat tento výrobek po přečtení návodu k používání, obraťte se na odborníka.
- Před spuštěním výrobku je nutné, abyste si pozorně přečetli návod k používání a pokyny na výrobku a porozuměli všem uvedeným informacím.
- Naučte se bezpečně používat výrobek a jeho ovládací prvky a naučte se výrobek rychle vypnout.
- Naučte se identifikovat bezpečnostní štítky.
- Udržujte výrobek čistý, aby bylo zajištěno, že jsou značky a nálepky čitelné.
- Mějte na paměti, že obsluha je odpovědná za nehody a škody vzniklé jiným osobám nebo na jejich majetku.
- Nepřepravujte žádné osoby. Výrobek musí používat pouze jedna osoba.

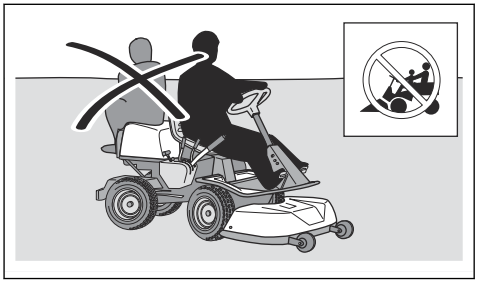

- Nenechávejte výrobek stát bez dozoru se spuštěným motorem. Před opuštěním výrobku vždy zastavte nože, použijte parkovací brzdu, vypněte motor a vytáhněte klíček zapalování.
- Výrobek používejte pouze za denního světla nebo za jiných dobrých světelných podmínek. Udržujte výrobek v bezpečné vzdálenosti od děr a dalších terénních nerovností. Uvědomte si další možná rizika.
- Nepoužívejte výrobek za nepříznivého počasí (např. za mlhy, deště, ve vlhkém nebo mokrém prostředí, za silného větru, velmi nízkých teplot, bouřky atd.).
- Najděte si a označte velké kameny a další pevné předměty, abyste do nich nenarazili.
- Odstraňte z prostoru předměty, jako jsou kameny, hračky, dráty apod., které by mohly být zachyceny nebo odmrštěny noži.

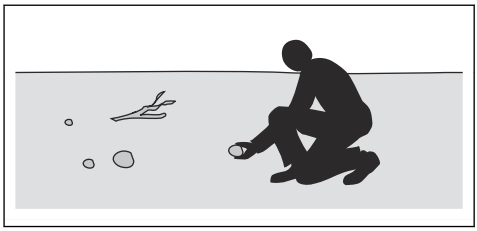

- Nenechte děti ani jiné osoby neoprávněné obsluhovat tento výrobek, aby jej používaly nebo na něm prováděly údržbu. Věk obsluhy může být upraven místními zákony.
- Zajistěte, aby se při spouštění motoru, zapínání pohonu nebo během jízdy nenacházel nikdo v blízkosti výrobku.
- Pokud sečete v blízkosti silnice nebo přejíždíte silnici, sledujte dopravní situaci.
- Nikdy výrobek nepoužívejte, když jste unaveni, pod vlivem alkoholu či jiných drog nebo když užíváte léky, které mohou negativně ovlivnit váš zrak, odhad, koordinaci nebo úsudek.
- Vždy zaparkujte výrobek na rovině a vypněte motor.

Bezpečnostní pokyny ohledně dětí

VÝSTRAHA: Před použitím výrobku si přečtěte následující varování.

- Nebudete-li dbát na bezpečnost dětí v blízkosti výrobku, může dojít k vážným nehodám. Stroje a sečení trávy děti často přitahují. Je velmi pravděpodobné, že děti nezůstanou na místě, kde jste je naposledy viděli.
- Udržujte děti mimo prostor, který má být posečen. Zajistěte, aby na děti dohlížela dospělá osoba.
- Sledujte okolí a vypněte stroj, pokud děti vstoupí do pracovní oblasti.. Velmi opatrně postupujte v blízkosti rohů, keřů, stromů nebo dalších objektů, které vám mohou bránit ve výhledu.
- Před sečením a během sečení při couvání se dívejte dozadu a dolů, aby bylo zajištěno, že nejsou v blízkosti výrobku malé děti.
- Nevozte děti na výrobku. Mohou spadnout a vážně se zranit nebo mohou bránit v bezpečném manévrování se strojem.
- Nenechte děti obsluhovat výrobek.

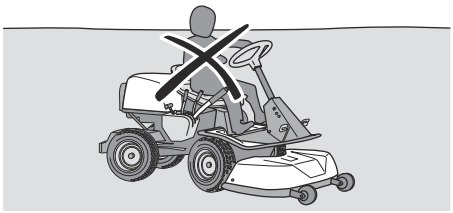

Bezpečnostní pokyny pro provoz

VÝSTRAHA: Před použitím výrobku si přečtěte následující varování.

VÝSTRAHA: Motor a výfukový systém se během provozu značně zahřívají. Nebezpečí popálení, požáru a vážného poškození majetku v blízkém okolí. Nedotýkejte se motoru ani výfukového systému během nebo přímo po provozu. Během sekání se držte dál od keřů a jiných objektů.

- Nesekejte se strojem s vyklopeným sběrným košem. Může dojít k poškození sběrného koše a zvýšení rizika, že se výrobek převrátí.
- Před sečením a během sečení při couvání se dívejte dozadu a dolů. Dávejte pozor na velké i malé překážky.
- Před zatočením snižte rychlost.
- Kolem pevných objektů jezděte opatrně a zajistěte, aby do nich nenarazily nože. Nesekejte nad předměty.
- Když nesečete, zastavte nože.

VAROVÁNÍ: Před použitím výrobku si přečtěte následující upozornění.

- Než začnete provozovat výrobek, odstraňte z nasávání chladicího vzduchu pro motor trávu, nečistoty atd. Pokud se motor nemůže chladit, hrozí vážné poškození motoru.
- Vypněte a zkontrolujte výrobek a žací ústrojí, pokud jste sekali nad nějakým předmětem nebo pokud do něj narazíte. V případě potřeby před opětovným spuštěním proveďte opravy.

Osobní ochranné prostředky

VÝSTRAHA: Před použitím výrobku si přečtěte následující varování.

- Při použití výrobku je nutné používat schválené osobní ochranné prostředky. Osobní ochranné prostředky nemohou zcela eliminovat nebezpečí úrazu, ale v případě nehody pomáhají snížit míru poranění. Požádejte prodejce, aby vám pomohl vybrat správné vybavení.
- Použijte vždy schválenou ochranu sluchu. Dlouhodobé vystavování působení hluku může vést k trvalému poškození sluchu.
- Vždy používejte ochrannou obuv. Doporučujeme používat obuv s ocelovými špičkami. Nepoužívejte výrobek naboso.

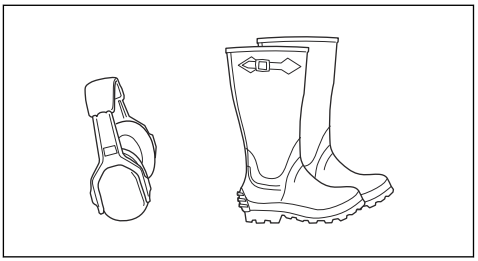

- Pokud je třeba, noste rukavice, například při nasazování, prohlídce nebo čištění žacího ústrojí.
- Nenoste volné oblečení, šperky a další předměty, které by se mohly zachytit v pohybujících se dílech.
- Mějte při ruce lékárničku a hasicí přístroj.

Bezpečnostní zařízení na produktu

VÝSTRAHA: Před použitím výrobku si přečtěte následující varování.

- Nepoužívejte výrobek, jehož bezpečnostní zařízení jsou vadná! Pravidelně kontrolujte bezpečnostní zařízení. Pokud je zařízení vadné, obraťte se na servis Husqvarna.
- Neprovádějte úpravy na bezpečnostním zařízení. Nepoužívejte výrobek, pokud nejsou ochranné plechy, ochranné kryty, bezpečnostní spínače nebo dalších ochranné prostředky připevněné nebo pokud jsou vadné.

Kontrola zámku zapalování

- Kontrolu zapalování provedete spuštěním a vypnutím motoru. Viz *Nastartování motoru na strani 97* a *Vypnutí motoru na strani 100*.
- Zkontrolujte, zda se motor spustí, když otočíte klíčkem zapalování do polohy START.
- Zkontrolujte, zda se motor okamžitě zastaví, když otočíte klíčkem zapalování do polohy STOP.

Bezpečnostní obvod

Motor lze nastartovat, pokud jsou splněny následující podmínky:

- Žací ústrojí je zvednuté a je zatažená parkovací brzda.

Motor se musí zastavit v následujících situacích:

- Žací ústrojí je spuštěné a obsluha se zvedne ze sedadla.
- Žací ústrojí je zvednuté, není aktivována parkovací brzda a obsluha se zvedne ze sedadla.

Chcete-li provést kontrolu bezpečnostního obvodu, pokuste se nastartovat motor, když není splněna jedna z následujících podmínek. Změňte podmínky a opakujte akci. Tuto kontrolu provádějte denně.

Snímače pro šnek a sběrný koš

Zapněte zapalování, ale nestartujte motor. Proveďte kontrolu každého snímače, jak je uvedeno v tabulce níže. Zkontrolujte, zda se rozsvítí příslušný symbol na spínači pro ovládání šneku.

Spusťte páku pro nastavení servisní polohy šneku. Pokud snímač funguje správně, symbol se rozsvítí červeně.

Nepřipojujte žací ústrojí. Pokud snímač funguje správně, po zapnutí zapalování se rozsvítí symbol červeně a ozve se pípnutí.

Otevřete závěs sběrného koše. Pokud snímač funguje správně, symbol se rozsvítí červeně a ozve se pípnutí.

Zatlačte snímač plného sběrného koše nahoru. Pokud snímač funguje správně, symbol se rozsvítí oranžově a ozve se pípnutí.

Vyklopte sběrný koš. Pokud snímač funguje správně, symbol se rozsvítí červeně a ozve se pípnutí.

Kontrola pedálu pro jízdu vpřed a pedálu pro jízdu vzad

1. Nastartujte výrobek.
2. Zajistěte, aby pedály pro jízdu vpřed a vzad nebyly zablokované a bylo možné je volně ovládat.
3. Chcete-li se rozjet dopředu, opatrně sešlápněte pedál pro jízdu vpřed.
4. Brzdění se provádí uvolněním pedálu pro jízdu vpřed. Zkontrolujte, zda se při uvolnění pedálu pro jízdu vpřed aktivuje brzda.

Povšimněte si: Výrobek je vybaven automatickou brzdou, která se aktivuje při uvolnění pedálů. Chcete-li zvýšit brzdný výkon, sešlápněte druhý pedál.

5. Stejný postup proveďte u pedálu pro jízdu vzad.
6. Ujistěte se, že se výrobek nepohybuje, když nejsou sešlápnuty pedály pro jízdu vpřed a vzad.

Parkovací brzda

VÝSTRAHA: Pokud parkovací brzda nefunguje, výrobek se může uvést do pohybu a způsobit zranění nebo jiné škody. Zajistěte pravidelnou kontrolu a seřízení parkovací brzdy.

Viz *Kontrola parkovací brzdy na strani 106*.

U modelu RC 318T se pedál parkovací brzdy také používá k požadovanému zvýšení brzdného výkonu, například při brzdění na svahu.

Tlumič výfuku

Tlumič výfuku je určen k omezení úrovně hluku na minimum a k usměrnění výfukových plynů směrem od obsluhy.

Nepoužívejte výrobek bez tlumiče výfuku nebo pokud je vadný. Vadný tlumič výfuku zvyšuje hladinu hluku a nebezpečí požáru.

VÝSTRAHA: Tlumič výfuku je během provozu a po použití velmi horký, i když motor pracuje na volnoběžné otáčky. Aby se zabránilo požáru, dbejte zvýšené opatrnosti v blízkosti hořlavých materiálů a plynů.

Ochranné kryty

VÝSTRAHA: Chybějící nebo poškozené ochranné kryty zvyšují nebezpečí poranění od pohybujících se dílů a horkých povrchů. Než začnete provozovat

výrobek, zkontrolujte, zda jsou ochranné kryty správně upevněné a nemají praskliny či jiná poškození. Vyměňte vadné kryty.

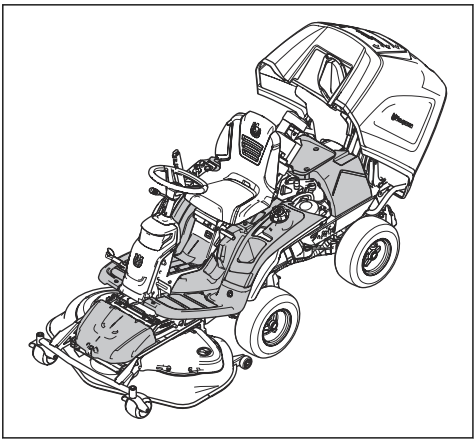

Sečení na svazích

VÝSTRAHA: Před použitím výrobku si přečtěte následující varování.

- Při sečení na svazích se zvyšuje riziko, že nebudete mít výrobek pod kontrolou a že se převrátí. Může dojít k zranění nebo smrti. Na svazích je nezbytné sekat opatrně. Pokud nelze do svahu couvat nebo pokud se na něm necítíte jistě, nesekejte na něm.
- Odstraňte veškeré překážky, například kameny a větve.
- Sekejte po spádnici, nikoli po vrstevnici.
- Nesekejte směrem ze svahu se zdviženým žacím ústrojím.
- Nepoužívejte výrobek na svahu se sklonem větším než 10°.

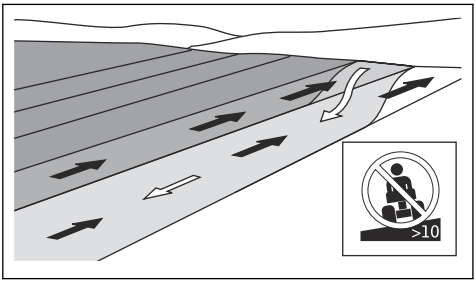

- Na svahu nestartujte ani nezastavujte.
- U modelu RC 318T vždy používejte při práci na svazích pedál provozní brzdy pro větší brzdný výkon.
- Na svazích se pohybujte pomalu.
- Neprovádějte náhlé změny v rychlosti a směru.
- Nezatáčejte více, než je nezbytné. Při sjíždění svahu zatáčejte pomalu a plynule. Pohybujte se malou rychlostí. Otáčejte kola opatrně.
- Sledujte terén a nepřejíždějte vyjeté koleje, díry a vyvýšeniny. Na nerovném terénu hrozí větší nebezpečí převrácení výrobku. Vysoká tráva může zakrývat překážky.
- Nesekejte v blízkosti okrajů, děr a příkrých břehů. Výrobek se může náhle převrátit, pokud se kola pohybují na okraji prudkého svahu nebo jámy nebo pokud kola ztratí kontakt se zemí. Pokud výrobek spadne do vody, hrozí nebezpečí utonutí.

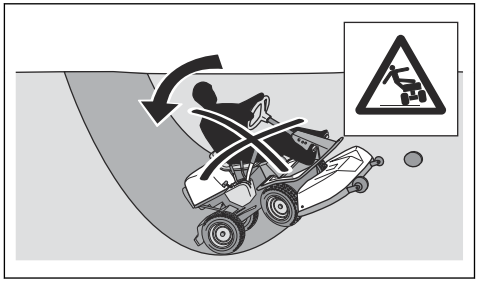

- Nesečte mokrou trávu. Je kluzká a pneumatiky mohou ztratit přilnavost a výrobek může dostat smyk.
- Nepokládejte nohu na zem při pokusu udržet výrobek více stabilní.
- Pokud je připojen nějaký předmět, který může zhoršit stabilitu výrobku, jezděte opatrně.

Bezpečnost při manipulaci s palivem

VÝSTRAHA: Při manipulaci s palivem dbejte zvýšené opatrnosti. Je velmi hořlavé a může způsobit zranění a škody na majetku.

VÝSTRAHA: Před použitím výrobku si přečtěte následující varování.

- Palivovou nádrž nedoplňujte v uzavřených prostorech.
- Benzín a jeho výpary jsou jedovaté a velmi hořlavé. Při manipulaci s benzínem zamezte zranění a požáru.
- Při spuštěném motoru neotvírejte víčko palivové nádrže a nedoplňujte palivovou nádrž.
- Před doplňováním paliva nechte motor vychladnout.
- Při manipulaci s palivem nekuřte.
- Nedoplňujte palivo v blízkosti jisker a otevřeného ohně.
- Pokud je palivový systém netěsný, nestartujte motor, dokud nebudou netěsnosti opraveny.

- Nedoplňujte palivo nad doporučenou hladinu paliva. Teplo z motoru a slunce podporují expanzi paliva a palivo může přetéci, pokud je nádrž příliš naplněná.
- Nedoplňujte nadměrné množství. Pokud vylijete palivo na výrobek, utřete jej a počkejte až se vypaří; teprve poté stroj nastartujte. Pokud si potřísníte oblečení, převlékněte se.
- Palivo skladujte pouze ve schválených nádobách.
- Skladujte výrobek a palivo takovým způsobem, aby bylo eliminováno nebezpečí úniku paliva nebo výparů, které mohou způsobit škody.
- Palivo vypouštějte venku do schváleného kanystru v dostatečné vzdálenosti od otevřeného ohně.

Bezpečnostní pokyny týkající se baterií

VÝSTRAHA: Poškozená baterie může vybuchnout a způsobit zranění. Pokud je baterie deformovaná nebo poškozená, obraťte se na autorizovaný servis Husqvarna.

VÝSTRAHA: Před použitím výrobku si přečtěte následující varování.

- V blízkosti baterií používejte ochranné brýle.
- V blízkosti baterie nenoste hodinky, šperky ani jiné kovové předměty.
- Uchovávejte baterii mimo dosah dětí.
- Baterii nabíjejte v prostoru s dobrým prouděním vzduchu.
- Při nabíjení baterie zajistěte, aby nebyly hořlavé materiály blíže než 1 m.
- Použité baterie zlikvidujte řádným způsobem. Viz *Likvidace na strani 116*.

VAROVÁNÍ: Před použitím výrobku si přečtěte následující upozornění.

- Baterii nabíjejte pouze nabíječkou specifikovanou výrobcem. Jiné nabíječky mohou poškodit elektrický systém a baterii.
- Neutahujte vývody baterie více než na předepsaný utahovací moment, max. 4 Nm.

Bezpečnostní pokyny pro údržbu

VÝSTRAHA: Výrobek je těžký a může způsobit úraz nebo poškodit majetek nebo blízké okolí. Neprovádějte údržbu na motoru nebo žacím ústrojí, pokud nejsou splněny následující podmínky:

- Motor je vypnutý.
- Výrobek je zaparkován na rovné ploše.
- Je zapnutá parkovací brzda.
- Je vytažený klíček zapalování.
- Je odpojené žací ústrojí.
- Ze svíček je odmontován kabel zapalování.

VÝSTRAHA: Výfukové plyny obsahují oxid uhelnatý, jedovatý a velmi nebezpečný plyn bez zápachu. Nenechávejte výrobek spuštěný v uzavřených prostorech nebo prostorech s nedostatečným prouděním vzduchu.

VÝSTRAHA: Před použitím výrobku si přečtěte následující varování.

- Pro zajištění nejlepšího výkonu a bezpečnosti pravidelně provádějte údržbu výrobku podle plánu údržby. Viz *Plán údržby na strani 100*.
- Elektrické součásti mohou způsobit úraz elektrickým proudem. Při spuštěném motoru se nedotýkejte kabelů. Neprovádějte zkoušku systému zapalování pomocí prstů.
- Nestartujte motor s demontovanými ochrannými kryty. Pohybující se nebo horké díly mohou způsobit velmi nebezpečné poranění.
- Před prováděním údržby poblíž motoru nechte výrobek vychladnout.
- Nože jsou ostré a mohou způsobit řezná zranění. Před manipulací s noži je omotejte ochranným materiálem nebo použijte ochranné rukavice.
- Při čištění vždy uveďte žací ústrojí do servisní polohy. Neparkujte výrobek poblíž okraje příkopu nebo svahu, abyste získali přístup k žacímu ústrojí.

VAROVÁNÍ: Před použitím výrobku si přečtěte následující upozornění.

- Neprotáčejte motor, pokud je vyjmutá zapalovací svíčka nebo odpojený kabel zapalování.
- Zkontrolujte, zda jsou všechny matice a šrouby řádně utažené a zda je vybavení v dobrém stavu.
- Neměňte nastavení omezovačů. V případě příliš vysokých otáček motoru může dojít k poškození součástí výrobku. Informace o nejvyšších povolených otáčkách motoru naleznete v části *Technické údaje na strani 117*.
- Výrobek byl schválen pouze se zařízeními, která dodal nebo doporučil výrobce.

Úvod

VÝSTRAHA: Napínací pružina hnacího řemene může prasknout a způsobit zranění. Při montáži a demontáži žacího ústrojí používejte ochranné brýle.

Přečtěte si pozorně montážní pokyny uvedené v návodu k používání. Štítek na vnitřní straně předního krytu výrobku také ukazuje postup montáže a demontáže žacího ústrojí.

Montáž žacího ústrojí

1. Umístěte výrobek na pevný povrch.
2. Aktivujte parkovací brzdu.
3. Nastavte páku pro nastavení výšky sečení do servisní polohy.
4. Nastavte zvedací páku pro žací ústrojí do sekací polohy.

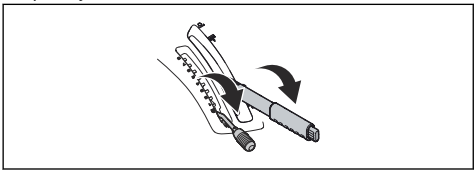

5. Spuštěním páky pro nastavení servisní polohy šneku zvedněte šnek do servisní polohy.

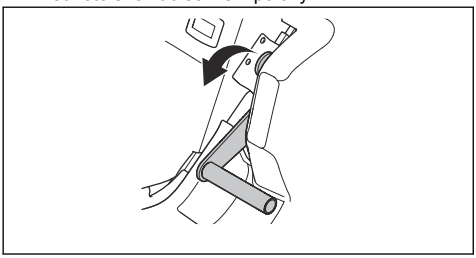

6. Umístěte hnací řemen podle obrázku, aby bylo zajištěno, že se při montáži žacího ústrojí nepřiskřípne.

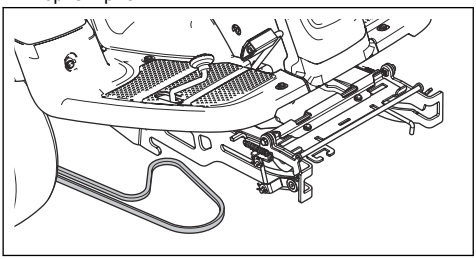

7. Zatlačte rám ústrojí dolů. Zvedněte servisní pojistku do svislé polohy

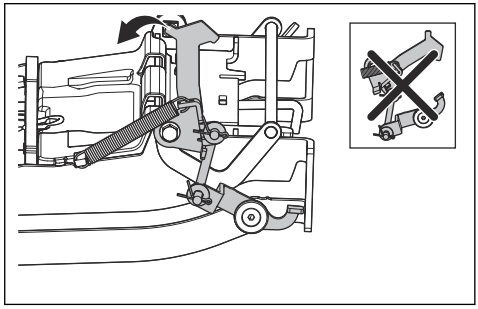

VÝSTRAHA: Pokud nebudete postupovat obezřetně, může zajišťovací mechanismus způsobit zranění prstů. Umístěte servisní pojistku do zcela svislé polohy, přidržte přední okraj žacího ústrojí dvěma rukama a proveďte postup uvedený v dalším kroku.

8. Zvedněte přední okraj žacího ústrojí a posuňte jej na rám ústrojí. Kolíky na žacím ústrojí, jeden na každé straně, musí zapadnout do drážek na rámu ústrojí. Servisní pojistka se automaticky uvolní.

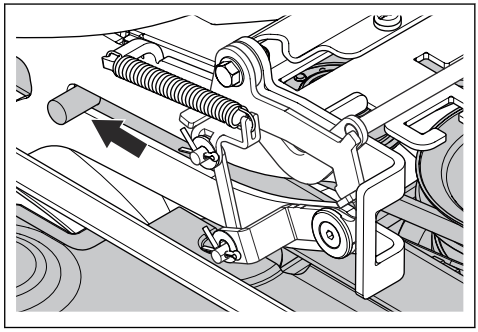

9. Zvedněte podpěru výšky sečení z držáku podpěry a vložte ji do otvoru pro podpěru výšky sečení (1).

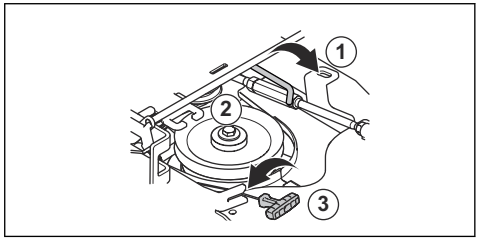

10. Nasaďte hnací řemen okolo napínacího kola (2). Zajistěte, aby byl hnací řemen veden jako na níže uvedeném obrázku.

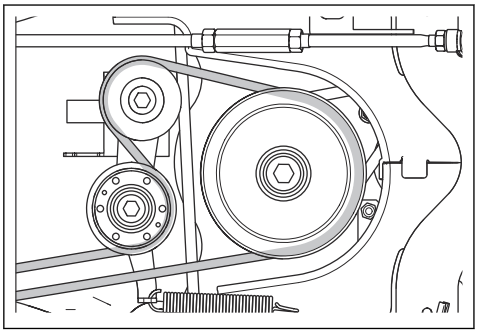

11. Vložte pružinu do držáku pružiny (3).
12. Nastavte zvedací páku pro žací ústrojí do zajištěné polohy. Hnací ústrojí se zvedne.

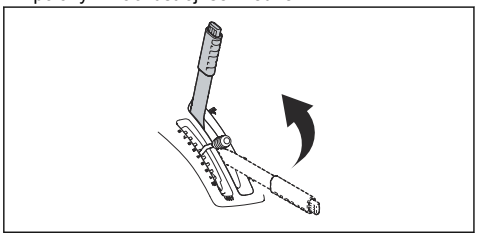

13. Vytáhněte páku pro nastavení servisní polohy šneku do horní polohy.

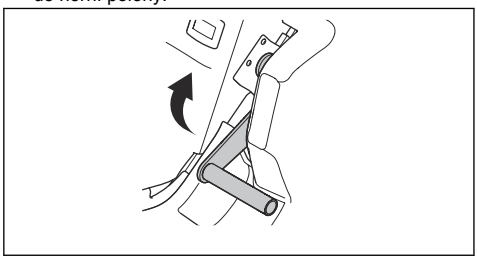

14. Namontujte přední kryt.

Demontáž žacího ústrojí

1. Proveďte kroky 1–5 uvedené v části *Montáž žacího ústrojí na strani 94*.
2. Uvolněte sponu na předním krytu pomocí nástroje připevněného ke klíčku zapalování a zvedněte kryt.

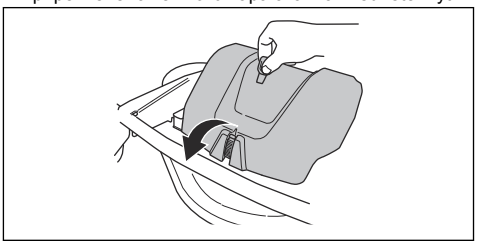

3. Vytažením rukojeti pružiny doprava mimo držák pružiny uvolněte napnutí na napínacím kole hnacího řemenu. (1)
4. Přidržte rukojeť pružiny levou rukou a zvedněte hnací řemen pravou rukou.
5. Vytáhněte hnací řemen dozadu pod výrobek. Nenasazujte držák řemene (2).
6. Vložte rukojeť pružiny do držáku pružiny, aby se zabránilo pádu pružiny.
7. Zvedněte podpěru výšky sečení a vložte ji do držáku pro podpěru výšky sečení (3).

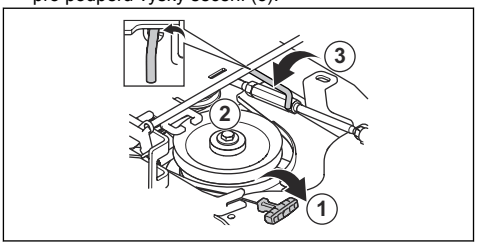

8. Podržte přední okraj žacího ústrojí oběma rukama a tahejte dopředu, dokud se nezastaví.

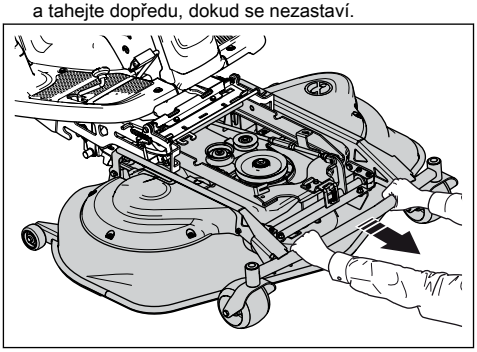

9. Zvedněte servisní pojistku do svislé polohy

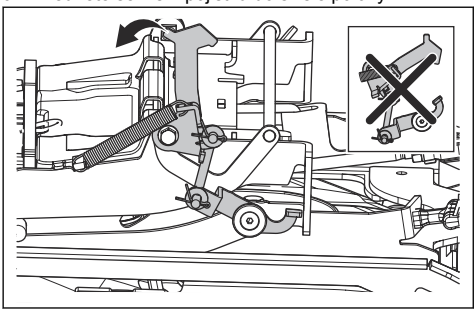

VÝSTRAHA: Pokud nebudete postupovat obezřetně, může zajišťovací mechanismus způsobit zranění prstů. Umístěte servisní pojistku do zcela svislé polohy, přidržte přední okraj žacího ústrojí dvěma rukama a proveďte postup uvedený v dalším kroku.

10. Zvedněte přední okraj žacího ústrojí, dokud se servisní pojistka nedotkne rámu a vytáhněte žací ústrojí ven.

Provoz

Úvod

VÝSTRAHA: Před používáním produktu je třeba, abyste si přečetli a porozuměli kapitole o bezpečnosti.

Doplňování paliva

VÝSTRAHA: Benzín je velmi vznětlivý. Palivo doplňujte opatrně ve venkovním prostoru, viz část *Bezpečnost při manipulaci s palivem na strani 92*.

VÝSTRAHA: Nepoužívejte palivovou nádrž jako podpěru.

VAROVÁNÍ: Používání nesprávného typu paliva může vést k poškození motoru.

Motor je poháněn benzínem s minimálním oktanovým číslem 91 RON (87 AKI), který se nemíchá s olejem. Doporučujeme používat biologicky odbouratelný alkylátový benzín. Nepoužívejte benzín, který obsahuje více než 10 % etanolu.

- Před každým použitím zkontrolujte hladinu paliva a v případě potřeby ji doplňte.
- Nenaplňujte palivovou nádrž na maximum. Udržujte minimálně 2,5 cm místa od plného naplnění.

Nastavení sedadla

Sedadlo lze naklopit dopředu. Je možné jej také nastavit podélně. Povolte rukojeti pod sedadlem a upravte polohu dopředu nebo dozadu.

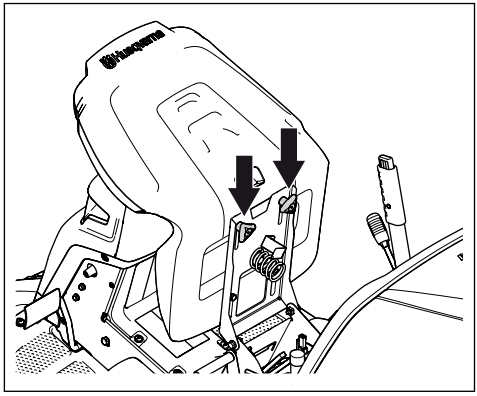

Zapojení a odpojení systému pohonu

Chcete-li pohybovat výrobkem s vypnutým motorem, musí být odpojený systém pohonu. Pokud chcete odpojit pohon osy, zcela vytáhněte páku systému pohonu. Chcete-li zapojit pohon osy, zcela zatlačte páku systému pohonu dovnitř. Nepoužívejte střední polohy.

Páka systému pohonu pro model RC 318T se nachází za levým zadním kolem. Model RC 320Ts AWD má jednu páku systému pohonu přední osy a jednu pro

zadní osu. Páka systému pohonu zadní osy se nachází za levým zadním kolem.

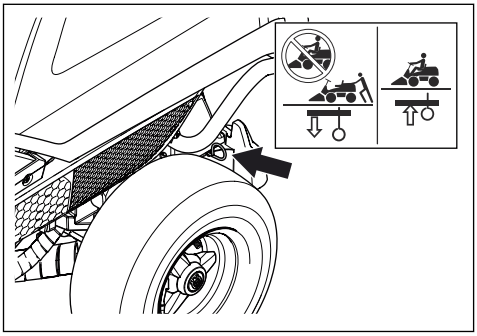

Páka systému pohonu přední osy modelu RC 320Ts AWD se nachází za levým předním kolem.

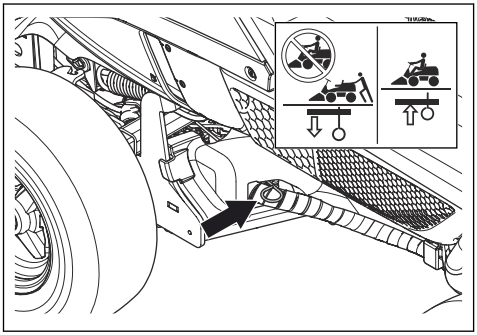

Zvednutí a spuštění žacího ústrojí

Chcete-li zvednout žací ústrojí do přepravní polohy, vytáhněte zvedací páku dozadu. Pokud je motor spuštěný, nože se automaticky přestanou otáčet.

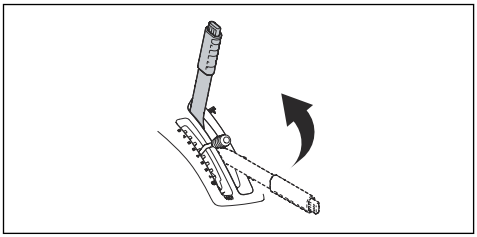

Chcete-li spustit žací ústrojí do sekací polohy, stiskněte pojistné tlačítko a posuňte zvedací páku dopředu. Pokud je motor spuštěný, nože se automaticky začnou otáčet.

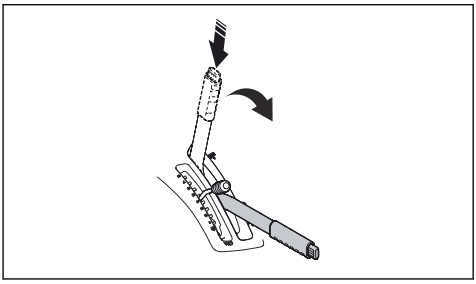

Seřízení snímače plného sběrného koše

Pokud se otevře závěs nebo se zastaví šnek dříve, než je sběrný koš plný, je nezbytné seřídit snímač plného sběrného koše. Snímač plného sběrného koše má 4 polohy.

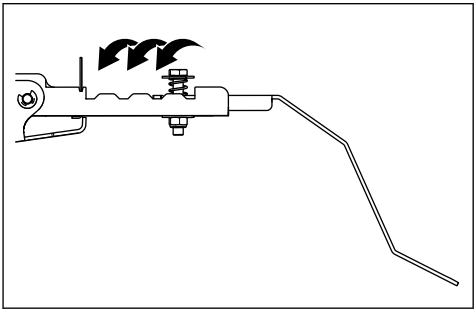

Nastartování motoru

1. Zkontrolujte, zda je systém pohonu zapojený, viz *Zapojení a odpojení systému pohonu na strani 96*.

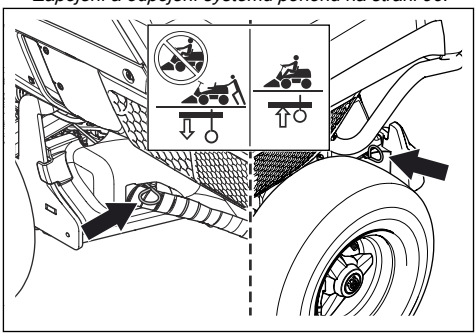

2. Zdvihněte žací ústrojí a aktivujte parkovací brzdu.

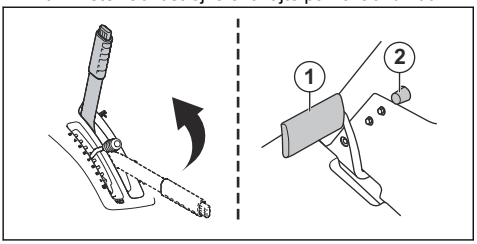

3. Otočte klíčkem zapalování do startovací polohy.

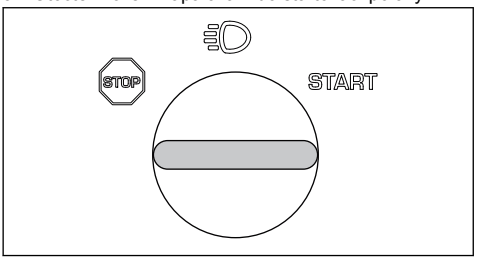

4. Po nastartování motoru klíček zapalování ihned uvolněte do neutrální polohy.

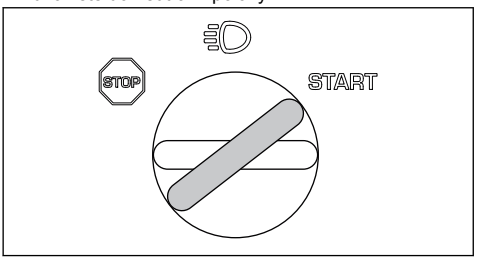

Povšimněte si: Nezapínejte startér na déle než 5 sekund. Pokud motor nestartuje, před dalším pokusem počkejte 15 sekund.

5. Otočte klíčkem do polohy světel, aby se rozsvítila světla.

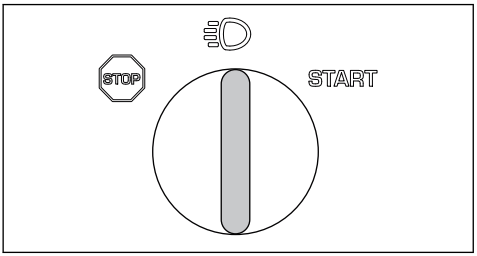

6. Zatlačte ovládání plynu do polohy plného plynu (A).

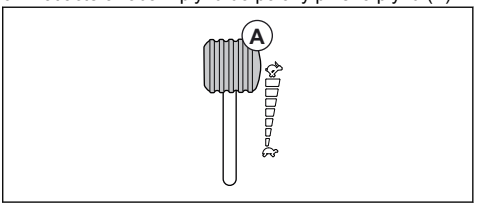

Použití výrobku v režimu sběru

1. Nastartujte motor.
2. Zkontrolujte, zda je symbol na ovládacím tlačítku šneku zelený. To ukazuje, že je výrobek v režimu sběru. Informace o tom, co dělat, když symboly na ovládacím spínači svítí nebo pokud je ovládací tlačítko spínače červené, naleznete v části *Ovládací spínač šneku s kontrolkami LED na strani 86*.

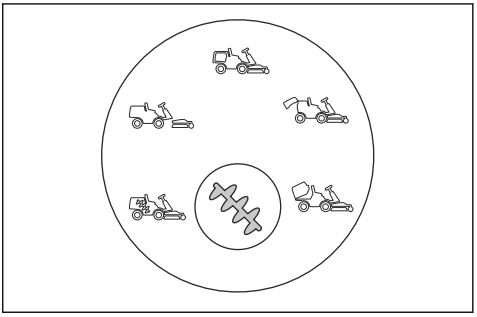

3. Sešlápnutím a uvolněním pedálu parkovací brzdy uvolníte parkovací brzdu.

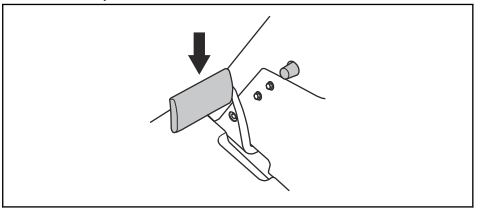

4. Opatrně sešlápněte jeden z rychlostních pedálů. Rychlost se zvyšuje s tím, do jaké míry pedál sešlápnete. Použijte pedál (1) k pohybu vpřed a pedál (2) k pohybu vzad.

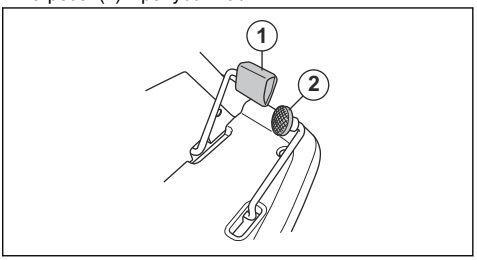

5. Uvolněním pedálu zabrzdíte. U modelu RC 318T můžete používat pedál rychlostní brzdy / provozní brzdy k posílení brzdného výkonu. To může být nezbytné například při brzdění na svahu.
6. Pákou pro nastavení výšky sečení nastavte výšku sečení (1–8).

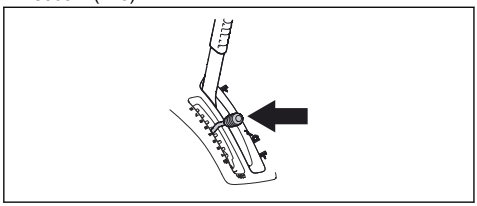

7. Stiskněte pojistné tlačítko na zvedací páce žacího ústrojí a spusťte jej do sekací polohy.

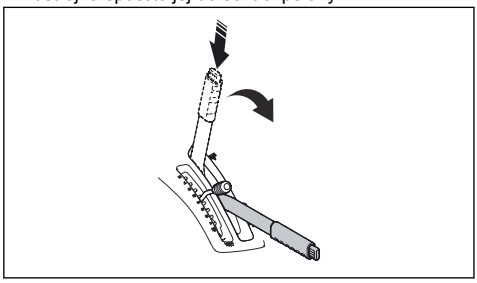

8. Když je sběrný koš plný, na ovládacím spínači šneku se rozsvítí oranžově symbol (viz *Ovládací spínač šneku s kontrolkami LED na strani 86*) a ozve se pípnutí.

Povšimněte si: Zvuk pípání, když je sběrný koš plný, nemusíte slyšet, používáte-li ochranu sluchu. Pravidelně kontrolujte ovládací spínač šneku, abyste nezmeškali, když je sběrný koš plný.

9. Nastavte zvedací páku pro žací ústrojí do zajištěné polohy. Žací ústrojí se zvedne a nože se přestanou otáčet.

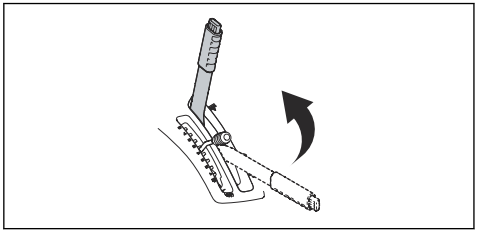

10. Sběrný koš vyprázdníte tak, že stisknete zadní část spínače pro vyklopení sběrného koše. Sběrný koš se zvedne. Držte spínač stisknutý, dokud se závěs neotevře a nevysype se tráva.

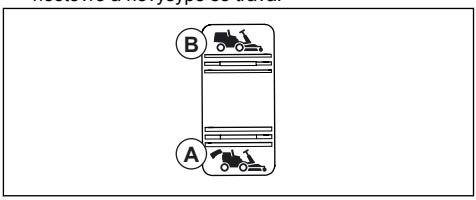

11. Stisknutím přední části spínače spustíte sběrný koš do provozní polohy.

Povšimněte si: Pokud je sběrný koš zcela vyklopený nebo spuštěný a vy budete stále mačkat spínač, ozve se cvakání. To ukazuje, že je sběrný koš v koncové poloze.

VÝSTRAHA: Mezi sběrným košem a rámem může dojít k zachycení a rozdrcení prstů. Nepokládejte ruce na rám ani sběrný koš, když se sběrný koš spouští dolů.

Použití výrobku v režimu bez sběru

1. Nastartujte motor.
2. Zkontrolujte, zda je symbol na ovládacím tlačítku šneku modrý. To ukazuje, že je výrobek v režimu bez sběru. Informace o tom, co dělat, když symboly na ovládacím spínači svítí nebo pokud je ovládací tlačítko spínače červené, naleznete v části *Ovládací spínač šneku s kontrolkami LED na strani 86*.

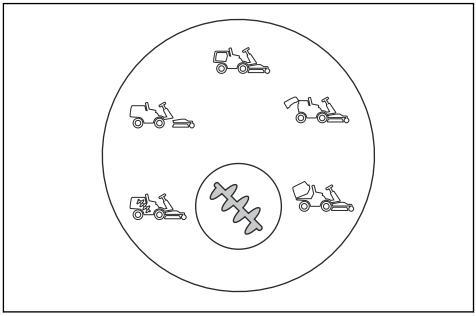

3. Proveďte kroky 4–8 uvedené v části *Použití výrobku v režimu sběru na strani 98*.
4. Po zahájení sečení se neprovádí sběr trávy.

Vypnutí motoru

1. Vytáhnutím zvedací páky pro žací ústrojí dozadu do zajištěné polohy zvednete žací ústrojí nahoru. Nože se přestanou otáčet.

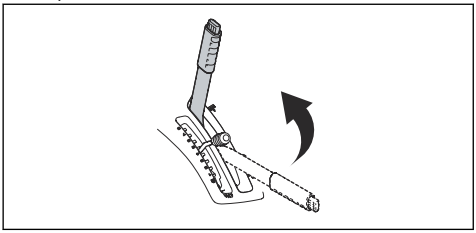

2. Otočte klíčkem zapalování do polohy STOP.

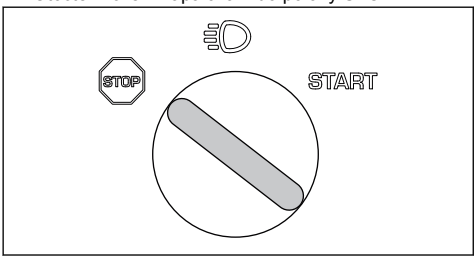

3. Po zastavení výrobku použijte parkovací brzdu.

Aktivace a deaktivace parkovací brzdy

1. Sešlápněte pedál parkovací brzdy (1).
2. Stiskněte a podržte pojistné tlačítko (2).

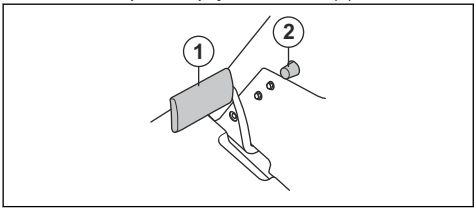

3. Držte tlačítko stisknuté a uvolněte pedál parkovací brzdy.
4. Parkovací brzdu uvolníte opětovným stisknutím pedálu parkovací brzdy.

Jak docílit dobrých výsledků sečení

- Nesekejte na mokrém trávníku. Při sečení mokré trávy budou výsledky horší.
- Začněte s vysokým nastavením výšky sečení a postupně ji snižujte.
- Sečte při vysokých otáčkách nožů (nejvyšší povolené otáčky motoru, viz *Technické údaje na strani 117*). Jeďte s výrobkem dopředu nízkou rychlostí. Pokud není tráva příliš vysoká a hustá, můžete dosáhnout dobrých výsledků také sečením při vyšší rychlosti.
- Doporučujeme používat výrobek v režimu sběru. Abyste dosáhli nejlepších výsledků sečení v režimu bez sběru, sekejte trávu často. Častější sečení trávy netrvá déle. Tráva je totiž kratší a můžete sekat při vyšší rychlosti.
- Výrobek lze také použít ke sběru listí z trávníku. Nastavte vysokou výšku sečení a nastavte výrobek do režimu sběru.

Údržba

Úvod

VÝSTRAHA: Před prováděním jakékoli údržby je třeba, abyste si přečetli a porozuměli kapitole bezpečnosti.

Plán údržby

Před použitím
Zkontrolujte, zda nedochází k úniku paliva nebo oleje.
Vyčistěte výrobek. Viz část *Čištění výrobku na strani 103*.
Vyčistěte vnitřní povrchy žacího ústrojí. Viz část *Čištění výrobku na strani 103*.
Vyčistěte motor a tlumič výfuku. Viz část *Čištění motoru a tlumiče výfuku na strani 103*.

Před použitím
Zkontrolujte, zda není přívod studeného vzduchu k motoru ucpaný. Viz část *Čištění nasávání chladicího vzduchu pro motor na strani 103*.
Zkontrolujte, zda nejsou vadná bezpečnostní zařízení. Viz část *Bezpečnostní zařízení na produktu na strani 90*.
Zkontrolujte nože žacího ústrojí. Viz část *Prohlídka nožů na strani 111*.
Prohlédněte a vyzkoušejte brzdy. Viz část *Parkovací brzda na strani 91* a *Kontrola pedálu pro jízdu vpřed a pedálu pro jízdu vzad na strani 91*.
Zkontrolujte hladinu motorového oleje. Viz část *Kontrola hladiny motorového oleje na strani 111*.
Zkontrolujte hladinu převodového oleje. Viz část *Kontrola hladiny převodového oleje na strani 113*.
Zkontrolujte lanka řízení. Viz část *Prohlídka lanek řízení na strani 106*.
Zkontrolujte správnou funkci dálkových a pracovních světel (jsou-li k dispozici). Viz část *Zámek zapalování na strani 86*.

X = Pokyny jsou uvedeny v tomto návodu k použití.

O = Pokyny nejsou uvedeny v tomto návodu k použití. Údržbu by měl provést schválený servis.

Údržba	První servis	Interval údržby v hodinách	
	50	100	200
Zkontrolujte a vyčistěte hydraulické hadičky a spojky. V případě potřeby proveďte výměnu.		O	
Zkontrolujte řemeny a řemenice.	O	O	
Zkontrolujte řetěz řízení ve vnitřní straně tunelu rámu.		O	
Zkontrolujte, namažte a seřiďte všechna lanka.		O	
Zkontrolujte, zda jsou pneumatiky nahuštěny na správný tlak. Viz část *Nastavení tlaku v pneumatikách na strani 108*.	X	X	
Zkontrolujte, zda jsou všechny šrouby a matice utaženy správným utahovacím momentem.		O	
Promažte sedadlo obsluhy.		O	
Namažte všechny řetězy.		O	
Promažte kola a ložiska nožů na žacím ústrojí (je-li to relevantní).	O	O	
Promažte pedály na vnitřní straně tunelu rámu.		O	
Promažte napínače řemene.		O	
Demontujte hnací kola a promažte osy (pouze u řady 200–300).		O	
Zkontrolujte hadici přívodu paliva. V případě potřeby proveďte výměnu.		O	
Vyměňte palivový filtr. Viz část *Výměna palivového filtru na strani 106*.		X	
Vyčistěte vzduchový filtr. Viz část *Čištění a výměna vzduchového filtru na strani 106*.	X		
Vyměňte vzduchový filtr. Viz část *Čištění a výměna vzduchového filtru na strani 106*.		X	

Údržba	První servis	Interval údržby v hodinách	
	50	100	200
Zkontrolujte chladicí žebra na hydrostatické převodovce.		O	
Vyčistěte motor a hydrostatickou převodovku.		O	
Zkontrolujte tlumič výfuku a tepelný deflektor.	O	O	
Vyměňte motorový olej. Viz část *Výměna motorového oleje a olejového filtru na strani 112*.	X[19]	X [20]	
Vyměňte filtr motorového oleje. *Výměna motorového oleje a olejového filtru na strani 112*.	X[21]	X [22]	
Vyměňte zapalovací svíčku. Viz část *Kontrola a výměna zapalovací svíčky na strani 107*.		X	
Zkontrolujte světla (v příslušných případech). Viz část *Výměna prasklé žárovky na strani 105*.	X	X	
Aktualizujte firmware (v příslušných případech).	O	O	
Zkontrolujte baterii a v případě potřeby ji nabijte. Viz část *Nabití baterie na strani 107*.	X	X	
Zkontrolujte a seřiďte rychlost otáčení předních a zadních kol (pouze modely AWD).	O	O	
Vyměňte filtr převodovky (pouze modely AWD).	O		O
Vyměňte pomocný filtr serva (v příslušných případech).	O		O
Zkontrolujte chladicí ventilátor na hydrostatické převodovce.	O	O	
Zkontrolujte olej v převodovce a v případě potřeby jej doplňte. Viz část *Kontrola hladiny převodového oleje na strani 113*.		X	
Vyměňte olej v převodovce.	O		O
Zkontrolujte a seřiďte parkovací brzdu.	O	O	
Vyčistěte vnější a vnitřní povrch žacího ústrojí a krytů žacího ústrojí. Viz část *Čištění výrobku na strani 103*.	X	X	
Zkontrolujte a seřiďte výšku a sklon sečení. Viz část *Kontrola a seřízení tlaku žacího ústrojí na zem na strani 110* a *Kontrola rovnoběžnosti žacího ústrojí na strani 110*.	X	X	
Zkontrolujte nože žacího ústrojí. V případě potřeby je naostřete a vyvažte. Viz část *Prohlídka nožů na strani 111* a *Prohlídka nožů na strani 111*.		X	
Zkontrolujte a seřiďte otáčky motoru.	O	O	
Zkontrolujte, zda se výrobek nepohybuje v neutrální poloze. Viz část *Kontrola pedálu pro jízdu vpřed a pedálu pro jízdu vzad na strani 91*.	X	X	
Při různých rychlostech zkontrolujte pojezd vpřed a pojezd vzad.	O	O	

19 50 hodin nebo po roce (pouze první servis).
20 100 hodin nebo jednou ročně.
21 50 hodin nebo po roce (pouze první servis).
22 100 hodin nebo jednou ročně.

Údržba	První servis	Interval údržby v hodinách	
	50	100	200
Zkontrolujte aktivaci nože, sedadlo, zdvih a pojezd vpřed/brzdy. Viz část *Bezpečnostní zařízení na produktu na strani 90*.	X	X	
Zkontrolujte sběrný systém (pouze u modelů se sběrným košem).	X	X	

Čištění výrobku

VAROVÁNÍ: Nepoužívejte vysoký tlak vody ani parní čištění. Voda může vniknout do ložisek a elektrických spojení a způsobit korozi a následné poškození výrobku.

Bezprostředně po použití výrobek vyčistěte.

- Než zastavíte motor, nechte šnek pracovat naprázdno 10 sekund, aby se odstranily zbytky trávy.
- Nečistěte horké povrchy, například motor, tlumič výfuku a výfukový systém. Počkejte, dokud nebudou povrchy chladné, a poté odstraňte trávu a nečistoty.
- Než začnete čistit vodou, pomocí kartáče odstraňte odřezky trávy a nečistoty z převodovky a jejího okolí, přívodu vzduchu k převodovce a motoru.
- K čištění výrobku použijte tekoucí vodu. Nepoužívejte vysoký tlak.
- Nemiřte proud vody na elektrické součásti a ložiska. Čistící přísady obvykle zhoršují poškození.
- Při čištění žacího ústrojí jej uveďte do servisní polohy a opláchněte jej vodou z hadice.
- Opláchněte vodou z hadice vnitřní povrch sběrného koše.
- Vyčistěte vstup a výstup šneku.
- Když je výrobek čistý, spusťte krátce výrobek, aby se vyfoukala zbývající voda.

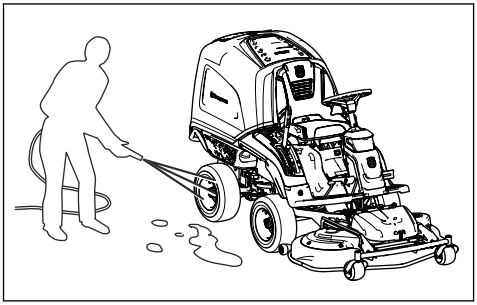

Čištění motoru a tlumiče výfuku

Udržujte motor a tlumič výfuku bez odřezků trávy a nečistot. Odřezky trávy na motoru nasáté palivem nebo olejem zvyšují nebezpečí požáru a riziko přehřívání motoru. Před čištěním nechte motor vychladnout. Vyčistěte jej vodou a kartáčem.

Odřezky trávy okolo chladiče rychle vysychají a zvyšují nebezpečí požáru. Odstraňte odřezky trávy kartáčem nebo vodou, když je tlumič výfuku studený.

Čištění nasávání chladicího vzduchu pro motor

Zkontrolujte, zda nejsou ucpané otvory nasávání chladicího vzduchu pro motor. Odstraňte trávu a nečistoty kartáčem.

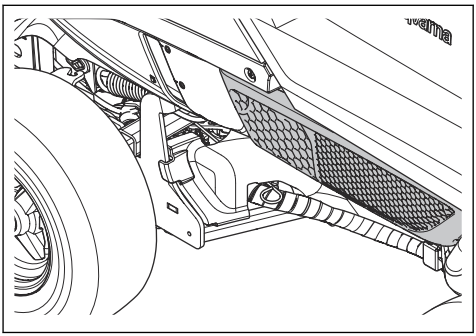

Čištění chladiče hydraulického oleje

Pouze pro model RC 320Ts AWD.

Zkontrolujte, zda není zablokovaný chladicí ventilátor hydraulického oleje a zda je čistý prostor kolem chladiče hydraulického oleje. Odstraňte trávu a nečistoty kartáčem.

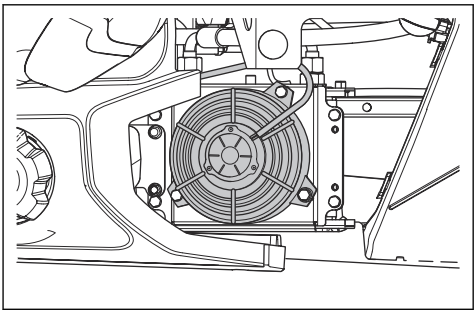

Odstranění překážky ze šneku

Pokud je symbol na tlačítku šneku červený a výrobek neustále pípá, šnek je zablokovaný. Překážku je nutné odstranit ručně.

1. Vyklopte sběrný koš.
2. Vytáhněte nástroj na údržbu šneku ze spodní části sběrného koše.

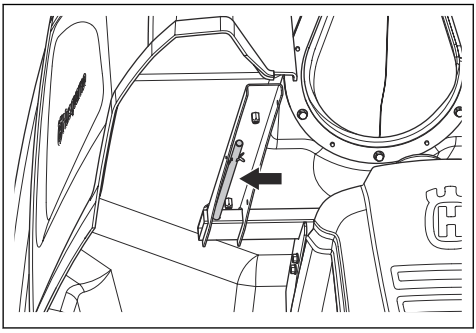

3. Vložte nástroj na údržbu šneku do otvoru v horní části šneku.

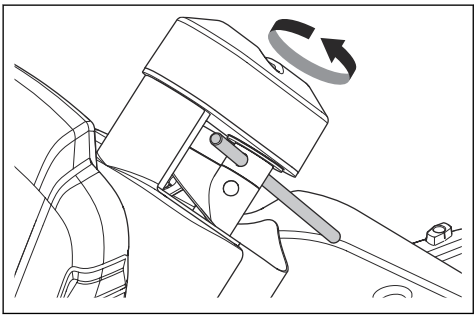

4. Podržte nástroj na údržbu šneku a otočte šnekem pět celých otáček proti směru hodinových ručiček. Příčina zablokování se posouvá dolů a pryč ze šneku.
5. Vytáhněte nástroj na údržbu šneku ven a vložte jej zpět do držáku ve spodní části sběrného koše.
6. Spusťte sběrný koš do provozní polohy a nastartujte motor.
7. Pokud je symbol na tlačítku šneku červený a výrobek po spuštění motoru neustále pípá, vypněte motor.
8. Uveďte žací ústrojí do servisní polohy a ručně odstraňte překážku ze vstupu šneku.
9. Uveďte žací ústrojí do sekací polohy a nastartujte motor.
10. Pokud je symbol na tlačítku šneku červený a výrobek po spuštění motoru neustále pípá, vypněte motor.
11. Obraťte se na autorizovaný servis.

Povšimněte si: Po odstranění překážky se výrobek spustí v režimu bez sběru a vy musíte znovu zvolit režim sběru.

Jak vyčistit prostor okolo snímače plného sběrného koše

Po mnoha hodinách provozu se kolem snímače plného sběrného koše může nahromadit tráva. Pokud ovládací spínač šneku nerozpozná, když je plný sběrný koš, je nutné vyčistit prostor okolo snímače.

1. Otevřete závěs sběrného koše.
2. Uvolněte svorky krytu na vnitřním horním povrchu sběrného koše.
3. Sejměte kryt na horní straně sběrného koše.

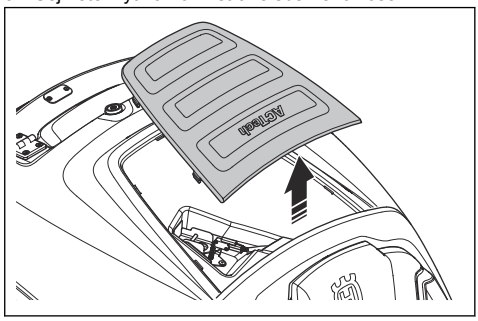

4. Rukou nebo kartáčem odstraňte trávu kolem snímače plného sběrného koše.

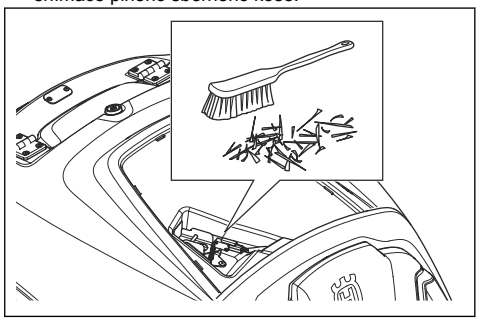

5. Nasaďte kryt zpět. Nejdřív zasuňte přední konec krytu a potom tlačte kryt dolů, dokud nezaklapne na své místo.

Povšimněte si: Pokud problém přetrvává i když je snímač plného sběrného koše plný, obraťte se na servisního pracovníka.

Demontáž krytu

Kryt motoru

Vyklopením sběrného koše získejte přístup ke krytu motoru, vyšroubujte 3 šrouby a zvedněte kryt.

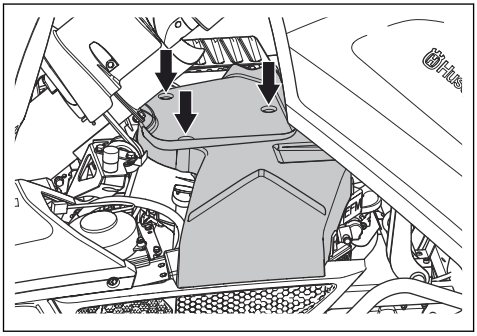

Přední kryt

Uvolněte sponu na předním krytu pomocí nástroje připevněného ke klíčku zapalování a zvedněte kryt.

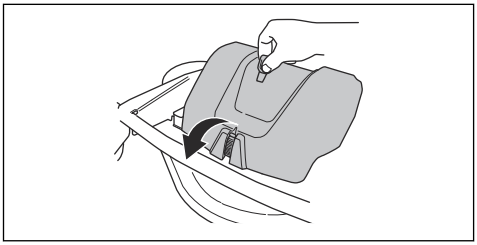

Demontáž a montáž pravého bočního krytu

Vyšroubujte 4 šrouby a zvedněte kryt.

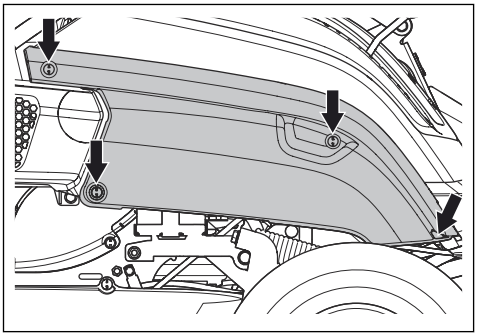

Pravá opěrka nohy

Otočte knoflík na pedálu pro pohyb vzad a sejměte jej. Vyšroubujte 4 šrouby a sejměte opěrku nohy.

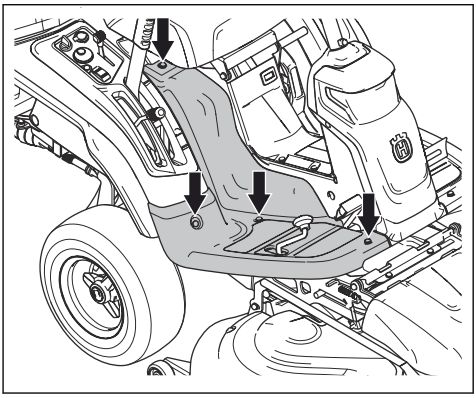

Levá opěrka nohy

Vyšroubujte 4 šrouby a sejměte opěrku nohy.

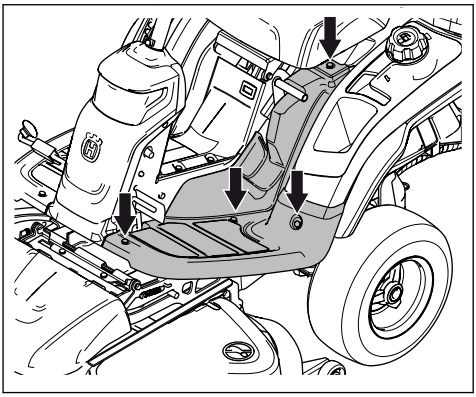

Výměna prasklé žárovky

1. Odšroubujte 2 šrouby na krytu a zdvihněte jej.

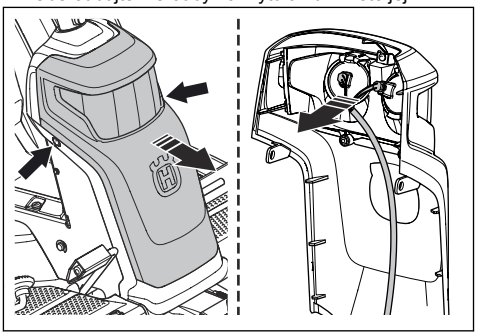

2. Odpojte kabely z prasklé žárovky.

3. Vyměňte žárovku a připojte kabely k nové žárovce. Použijte typ žárovky uvedený v části *Technické údaje na strani 117*.
4. Připevněte kryt a dotáhněte šrouby.

Prohlídka lanek řízení

Napnutí lanek řízení se může časem snížit. To způsobuje, že se mění chování řízení.

Prohlédněte a seřiďte lanka řízení následujícím způsobem:

1. Lanka řízení jsou správně napnutá, pokud s nimi můžete ručně pohnout o 5 mm nahoru a dolů v drážce na objímce řízení.

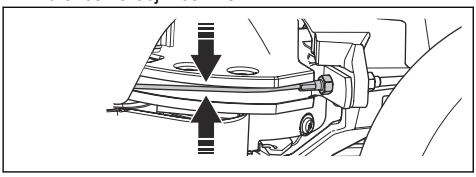

2. Pokud jsou lanka příliš volná, nechte je seřídit v autorizovaném servisu.

Kontrola parkovací brzdy

1. Zaparkujte výrobek na tvrdém povrchu se sklonem nejvýše 10°.

Povšimněte si: Při kontrole parkovací brzdy neparkujte na travnatém svahu.

2. Sešlápněte pedál parkovací brzdy (1).
3. Držte stisknuté pojistné tlačítko (2) a uvolněte parkovací pedál.

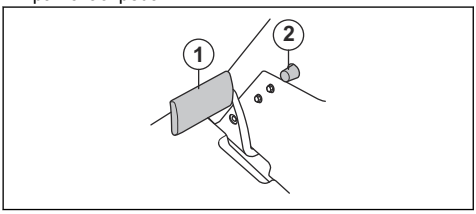

4. Pokud se výrobek začne pohybovat, obraťte se na schválený servis a požádejte o seřízení parkovací brzdy.
5. Opětovným sešlápnutím a uvolněním pedálu parkovací brzdy uvolníte parkovací brzdu.

Výměna palivového filtru

1. Vyklopením sběrného koše získejte přístup k palivovému filtru.
2. Pomocí páru rovných kleští sejměte hadicové svorky z filtru.
3. Vytáhnete filtr z konce hadic.

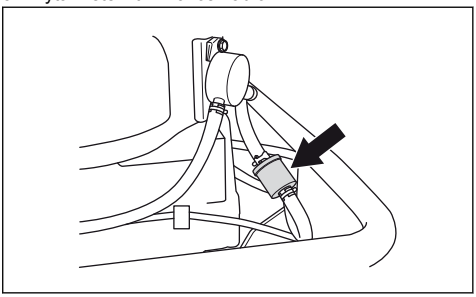

4. Zatlačte nový filtr do konců hadic. Naneste kapalný čisticí prostředek na konce filtru, aby se usnadnilo připojení.
5. Zatlačte hadicové svorky proti filtru.

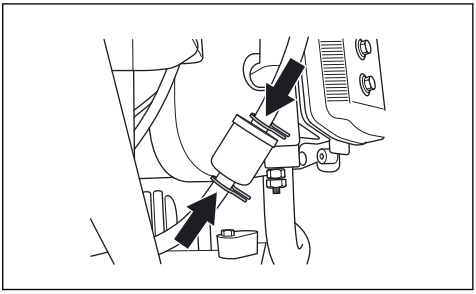

Čištění a výměna vzduchového filtru

1. Otevřete kryt motoru.
2. Povolte knoflíky držící přední kryt a zvedněte jej.

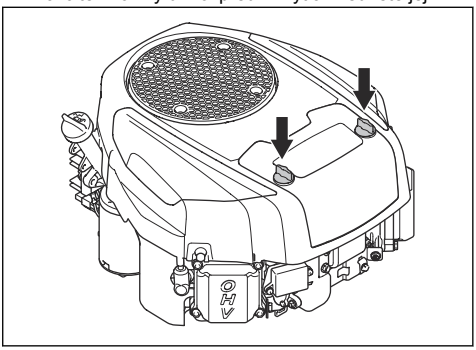

3. Vyjměte vzduchový filtr.

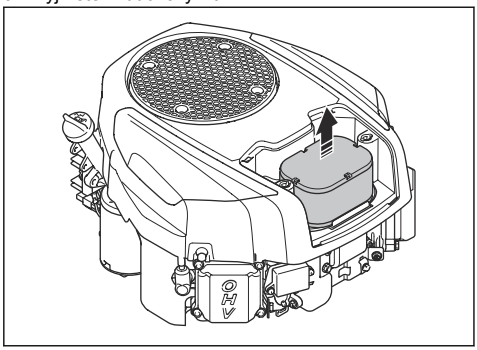

4. Vyčistěte papírový filtr oklepáním o tvrdý povrch. Nepoužívejte stlačený vzduch.
5. Pokud se papírový filtr nevyčistí, vyměňte jej.
6. Nainstalujte vzduchový filtr.

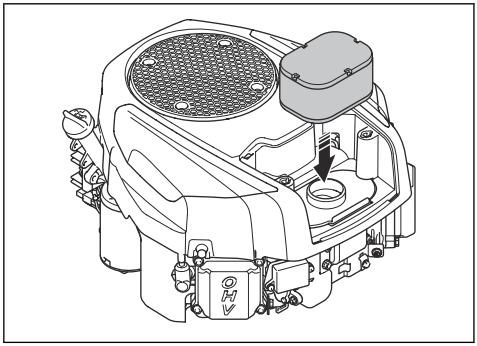

7. Připevněte kryt vzduchového filtru a utáhněte knoflíky.

Kontrola a výměna zapalovací svíčky

1. Otevřete kryt motoru.
2. Demontujte zapalovací svíčku a vyčistěte okolí zapalovací svíčky.
3. Odmontujte zapalovací svíčku pomocí klíče na zapalovací svíčky.
4. Zkontrolujte zapalovací svíčku. Pokud jsou elektrody spálené nebo jsou na izolaci praskliny či jiné známky poškození, vyměňte svíčku. Není-li zapalovací svíčka poškozená, vyčistěte ji ocelovým kartáčem.
5. Změřte vzdálenost elektrod a v případě potřeby ji upravte. Viz část *Technické údaje na strani 117*.

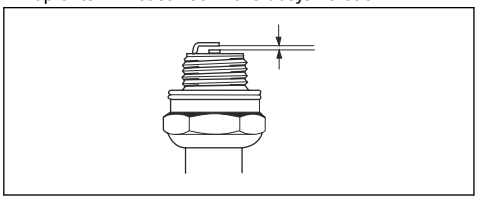

6. Vzdálenost lze nastavit ohnutím postranní elektrody.
7. Instalujte zapalovací svíčku zpět a šroubujte ji rukou, dokud se nedotkne sedla zapalovací svíčky.
8. Utáhněte zapalovací svíčku klíčem na zapalovací svíčky tak, aby se stlačila podložka.
9. Poté dotáhněte použitou zapalovací svíčku ještě o ⅛ otáčky a novou zapalovací svíčku o ¼ otáčky.

VAROVÁNÍ: Nesprávně dotažená svíčka může způsobit poškození motoru.

10. Připojte koncovku kabelu zapalovací svíčky.

VAROVÁNÍ: Nestartujte motor, pokud je vyjmutá zapalovací svíčka nebo odpojený kabel zapalování.

Výměna pojistky

1. Sejměte pravý boční kryt. Viz část *Demontáž a montáž pravého bočního krytu na strani 105*.
2. Vyměňte přepálenou pojistku za novou. Podívejte se na obrázek. (1) Zapalování, 15 A. (2) Ovládání šneku, 7,5 A. (3) Ovladač, 30 A. (4) Elektrická zásuvka 12 V, 7,5 A.

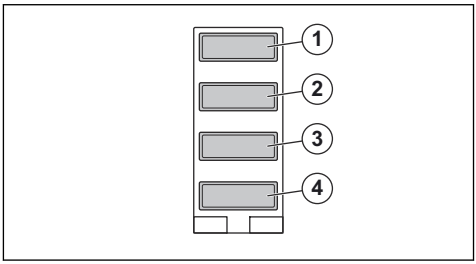

Nabití baterie

1. Vyklopte přední sedadlo.
2. Sejměte pryžovou krytku (1) z elektromagnetu, který je připojený k červenému kabelu z baterie.
3. Připojte červený kabel (+) z nabíječky baterií k elektromagnetu (2).

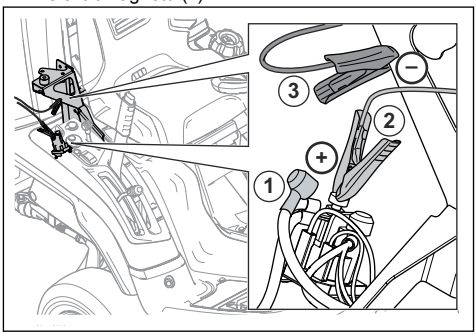

VAROVÁNÍ: Aby se zabránilo zkratu, zajistěte, aby byl červený kabel z nabíječky baterií připojený ke správnému elektromagnetu.

4. Připojte černý kabel (-) z nabíječky baterií k pozinkované kovové součásti, jak je uvedeno na obrázku (3).

VÝSTRAHA: Baterie a elektrický systém se mohou při použití nesprávného typu nabíječky poškodit a způsobit zranění. Používejte pouze nabíječku specifikovanou společností Husqvarna pro tento typ baterie ($LiFePO_4$).

5. Zapněte nabíječku baterií.

Povšimněte si: Pokud je napětí baterie příliš nízké, baterie přejde do ochranného režimu. Nabíječka baterií nemůže detekovat baterii a nezačne nabíjet. V tomto případě stiskněte a 10 sekund podržte tlačítko Reset na nabíječce baterií, dokud nezačne nabíjet. Přečtěte si pokyny dodané s nabíječkou baterií.

6. Po nabití baterie vypněte nabíječku a odpojte ji od baterie.
7. Vložte pryžovou krytku (1) zpět na elektromagnet.

Nastavení tlaku v pneumatikách

Správný tlak v pneumatikách je 150 kPa (1,5 baru / 21,8 psi) u všech 4 pneumatik.

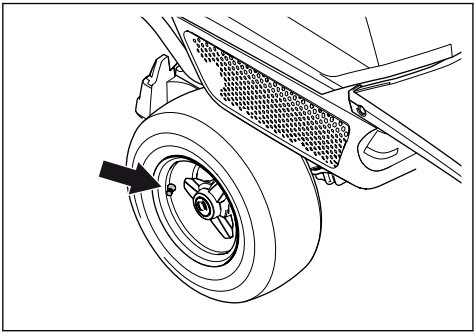

Uvedení žacího ústrojí do servisní polohy

1. Zaparkujte výrobek na rovné ploše.
2. Aktivujte parkovací brzdu.
3. Nastavte páku pro nastavení výšky sečení do servisní polohy.
4. Vytáhnutím zvedací páky pro žací ústrojí dozadu do zajištěné polohy zvednete žací ústrojí nahoru.

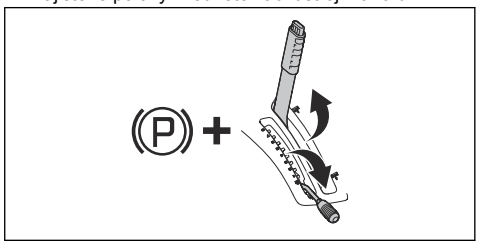

5. Spuštěním ovládací páky šneku zvedněte šnek do servisní polohy.

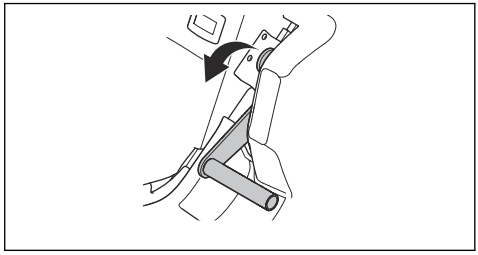

6. Uvolněte sponu na předním krytu pomocí nástroje připevněného ke klíčku zapalování a zvedněte kryt.

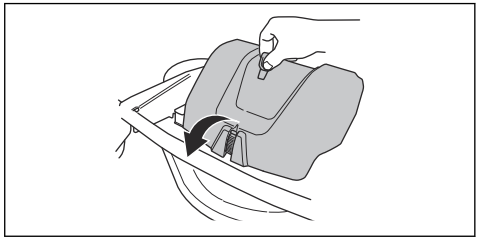

7. Vytažením rukojeti pružiny (1) doprava mimo držák pružiny uvolněte napnutí hnacího řemene.
8. Přidržte rukojeť pružiny levou rukou a zvedněte hnací řemen pravou rukou.
9. Umístěte hnací řemen do držáku řemene (2).
10. Vložte rukojeť pružiny do držáku pružiny, aby se zabránilo pádu pružiny.
11. Zvedněte podpěru výšky sečení a vložte ji do držáku podpěry (3).

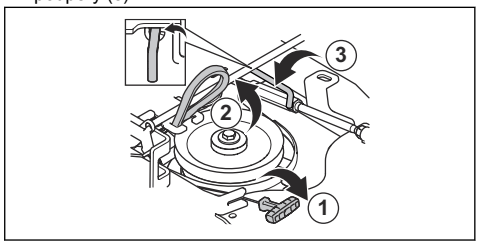

12. Podržte přední okraj žacího ústrojí oběma rukama a tahejte dopředu, dokud se nezastaví.

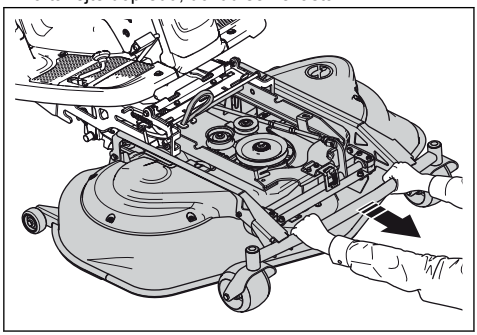

13. Zvedněte žací ústrojí do svislé polohy, dokud neuslyšíte cvaknutí. Žací ústrojí se automaticky zajistí ve svislé poloze.

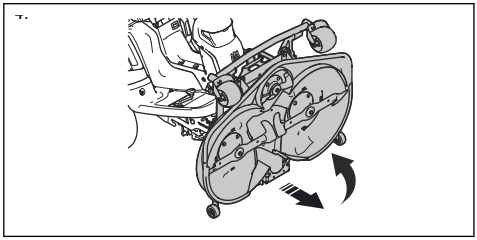

Uvedení žacího ústrojí do sekací polohy

1. Podržte přední okraj žacího ústrojí levou rukou.
2. Uvolněte pojistku pravou rukou.

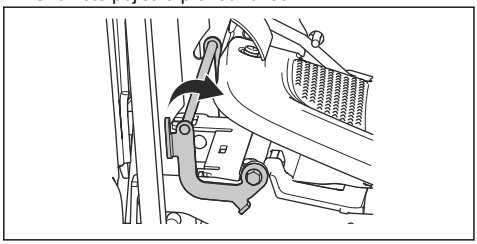

3. Sklopte žací ústrojí a zatlačte jej nadoraz.

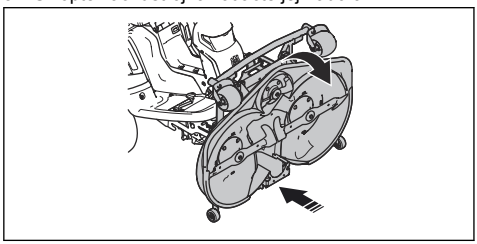

VAROVÁNÍ: Hnací řemen se může zachytit pod žacím ústrojím. Než zatlačíte žací ústrojí dovnitř, umístěte smyčku hnacího řemene do držáku řemene.

4. Zvedněte podpěru výšky sečení z držáku podpěry a vložte ji do otvoru (1).

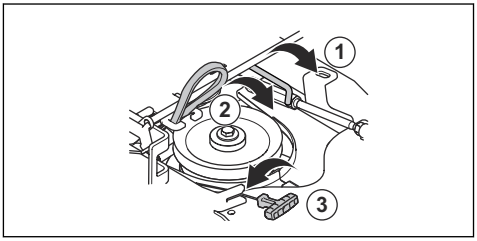

5. Podržte rukojeť pružiny a zvedněte hnací řemen z držáku řemene.
6. Nasaďte hnací řemen okolo napínacího kola (2). Zajistěte, aby byl hnací řemen veden jako na obrázku.

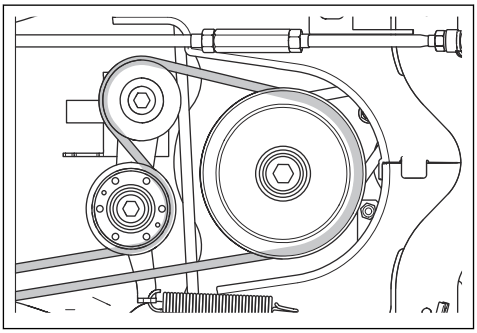

7. Vložte pružinu do držáku pružiny (3).
8. Vytáhněte páku pro nastavení servisní polohy šneku nahoru do provozní polohy.

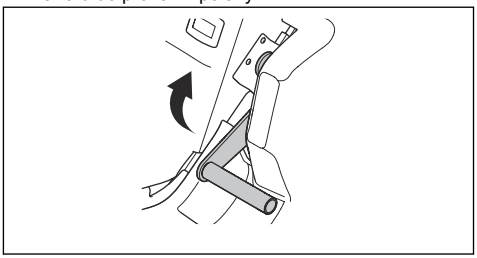

9. Namontujte přední kryt.
10. Nastavte páku pro nastavení výšky sečení do jedné z poloh 1-8.

Kontrola a seřízení tlaku žacího ústrojí na zem

Abyste docílili nejlepších výsledků, žací ústrojí musí mít správný tlak na sečenou plochu.

1. Zkontrolujte tlak vzduchu v pneumatikách 150 kPa (1,5 baru, 21,8 psi).
2. Zaparkujte výrobek na rovné ploše.
3. Spusťte žací ústrojí do sekací polohy.
4. Vložte osobní váhu pod přední okraj žacího ústrojí.

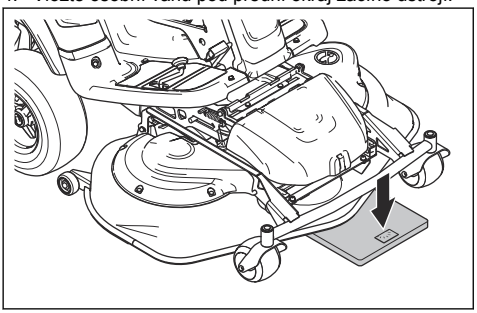

5. Aby bylo zajištěno, že nosná kolečka nenesou váhu, vložte špalek mezi rám a váhu.
6. Tlak na zem nastavíte tak, že otočíte seřizovacími šrouby, které se nachází pod předními koly na pravé a levé straně.
7. Otočte šroubem doleva nebo doprava, dokud nebude tlak na zemi mezi 12 a 15 kg.

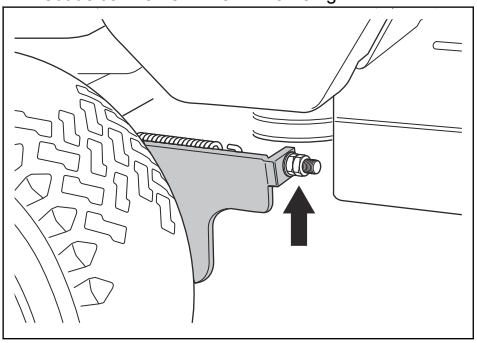

Kontrola rovnoběžnosti žacího ústrojí

1. Zkontrolujte tlak vzduchu v pneumatikách 150 kPa (1,5 baru, 21,8 psi).
2. Zaparkujte výrobek na rovné ploše.
3. Spusťte žací ústrojí do sekací polohy.
4. Nastavte páku pro nastavení výšky sečení do střední polohy.
5. Změřte vzdálenost mezi zemí a předním a zadním okrajem žacího ústrojí a zajistěte, aby byl zadní okraj o 4–6 mm výše než přední okraj.

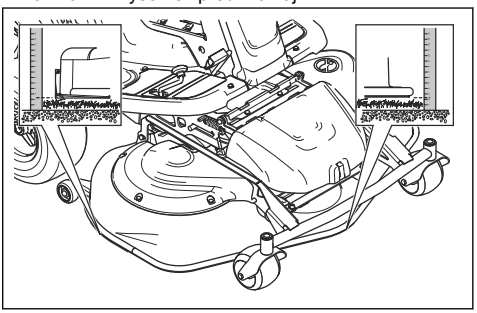

Seřízení rovnoběžnosti žacího ústrojí

1. Odmontujte přední kryt a pravou opěrku nohy.
2. Odšroubujte šrouby, které přidržují kryt řemene, a odmontujte kryt řemene.

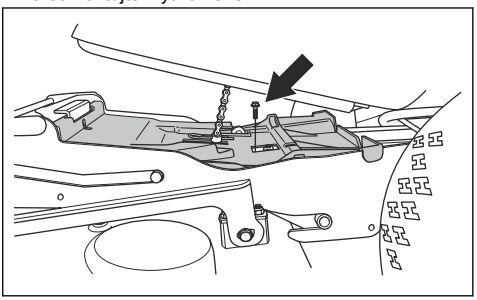

3. Povolte matice na zvedací podpěře.

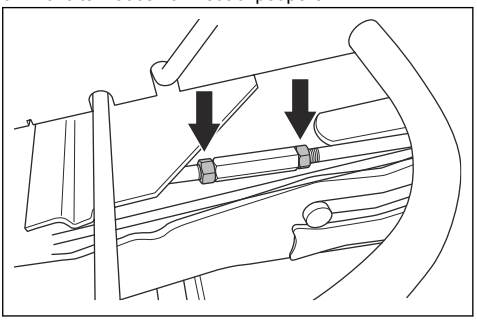

4. Otočte zvedací podpěru na stojan nebo ji zkraťte. Vysunutím stojanu zvednete zadní okraj krytu. Zkrácením stojanu snížíte zadní okraj krytu.

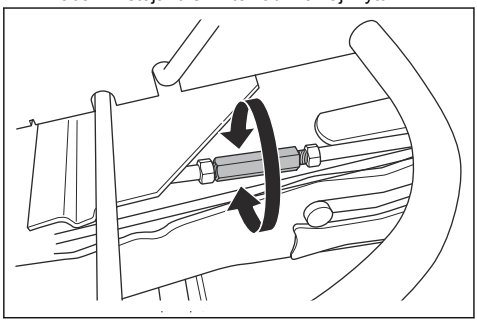

5. Po provedení seřízení utáhněte matice zvedací podpěry.
6. Zkontrolujte rovnoběžnost. Další informace naleznete v části *Kontrola rovnoběžnosti žacího ústrojí na strani 110*.
7. Namontujte kryt řemene a utáhněte šrouby.
8. Namontujte pravou opěrku nohy a přední kryt.

Prohlídka nožů

Uveďte žací ústrojí do servisní polohy. Prohlédněte nože a zkontrolujte, zda nejsou poškozené; v případě potřeby je naostřete. Utáhněte šrouby nožů utahovacím momentem 60 Nm ve směru šipek na obrázku.

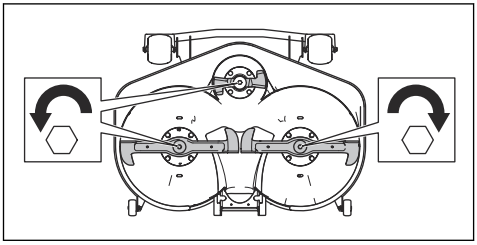

VAROVÁNÍ: Poškozené nebo nesprávně vyvážené nože způsobují nevyváženost, která může poškodit výrobek. Vyměňte poškozené nože. Obraťte se na autorizovaný servis a požádejte o naostření a vyvážení tupých nožů.

Výměna nožů

VAROVÁNÍ: Hlavy šroubů se mohou poškodit, pokud se je pokusíte uvolnit v nesprávném směru.

1. Uveďte žací ústrojí do servisní polohy.
2. Zajistěte nůž dřevěným špalíkem.

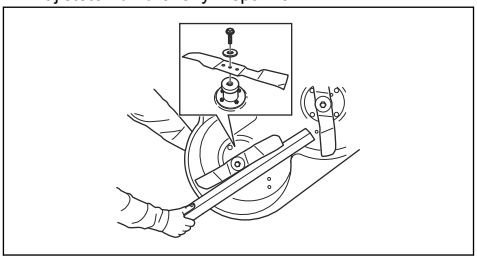

3. Uvolněte a demontujte šroub nože, podložky a nůž. Povolte šrouby nožů ve směru šipek na obrázku.

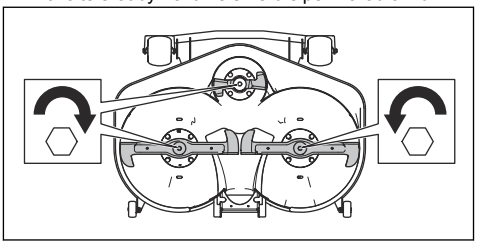

4. Namontujte nový nůž se zahnutými konci ve směru žacího ústrojí.

VÝSTRAHA: Nesprávný typ nožů může způsobit odmrštění předmětů od žacího ústrojí a vážné zranění. Používejte pouze nože uvedené v části *Technické údaje na strani 117*.

5. Namontujte nůž s podložkou a utáhněte šroub utahovacím momentem 60 Nm.

Kontrola hladiny motorového oleje

1. Zaparkujte výrobek na rovné ploše a vypněte motor.
2. Otevřete kryt motoru.
3. Povolte olejovou měrku a vytáhněte ji.

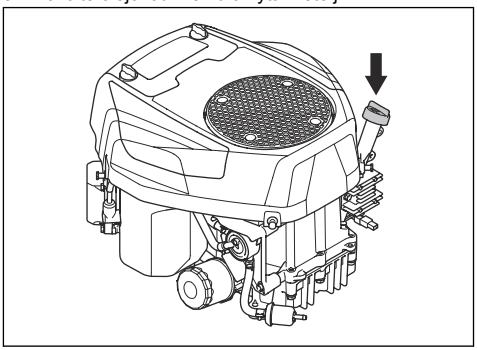

4. Setřete olej z olejové měrky.
5. Vložte olejovou měrku zpět dovnitř a utáhněte ji.

6. Povolte a vytáhněte olejovou měrku a odečtěte hladinu oleje.
7. Hladina oleje musí být mezi značkami na měrce. Pokud je hladina blízko značky ADD (Doplnit), doplňte olej po značku FULL (Plná).

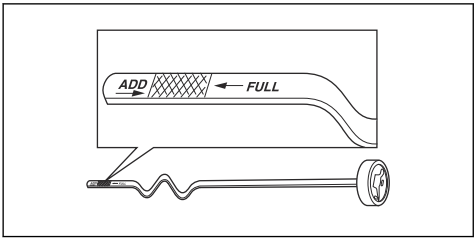

8. Doplňte olej otvorem, ve kterém je instalována olejová měrka. Olej doplňujte pomalu.

Povšimněte si: Viz část *Technické údaje na strani 117* s doporučenými typy motorového oleje. Nemíchejte různé typy olejů.

9. Před nastartováním motoru řádně utáhněte olejovou měrku. Nastartujte motor a nechte jej asi 30 sekund běžet na volnoběžné otáčky. Vypněte motor. Počkejte 30 sekund a znovu zkontrolujte hladinu oleje.

Výměna motorového oleje a olejového filtru

Když je motor studený, spusťte před vypuštěním motorového oleje na 1–2 minuty motor. Tím se motorový olej zahřeje a snadněji se vypustí.

VÝSTRAHA: Před vypuštěním motorového oleje nechte motor nejméně 1–2 minuty vypnutý. Motorový olej je velmi horký a může způsobit popáleniny. Před vypuštěním nechte motorový olej vychladnout.

VÝSTRAHA: Pokud se polijete motorovým olejem, omyjte zasažené místo mýdlem a vodou.

1. Otevřete plastový uzávěr na konci vypouštěcí zátky oleje.

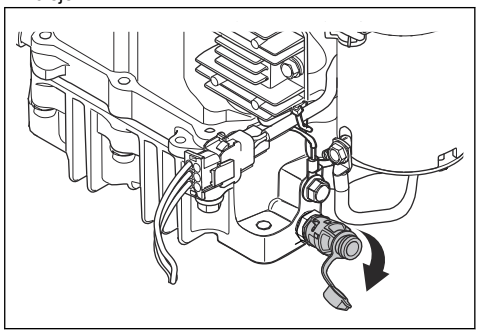

2. Pro usnadnění vypouštění oleje bez vylití nasaďte na konec vypouštěcí zátky oleje například plastovou hadici.
3. Pod vypouštěcí zátku oleje umístěte nádobu.
4. Vyjměte olejovou měrku.
5. Vypouštěcí zátku oleje otevřete jejím otočením proti směru hodinových ručiček a zatažením.

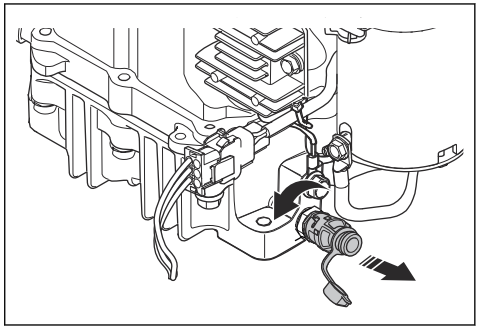

6. Nechte olej vytéct do nádoby.
7. Vypouštěcí zátku oleje otevřete jejím zatlačením dovnitř a otočením ve směru hodinových ručiček.
8. Sejměte plastovou hadici a na vypouštěcí zátku oleje nasaďte zpět uzávěr.

9. Olejový filtr odšroubujte otáčením proti směru hodinových ručiček.

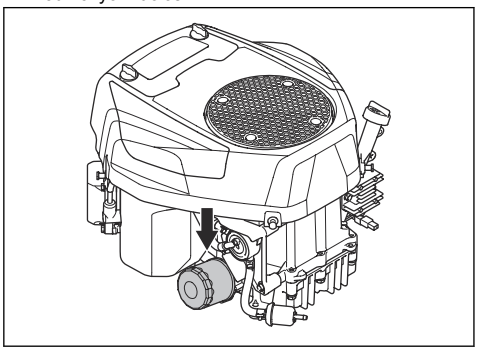

10. Mírně promažte olejem pryžové těsnění na novém olejovém filtru.
11. Olejový filtr namontujte otáčením ve směru hodinových ručiček rukou, dokud nebude pryžové těsnění na místě, a poté jej ještě dotáhněte o půl otáčky.
12. Doplňte nový olej uvedený v části *Kontrola hladiny motorového oleje na strani 111*.

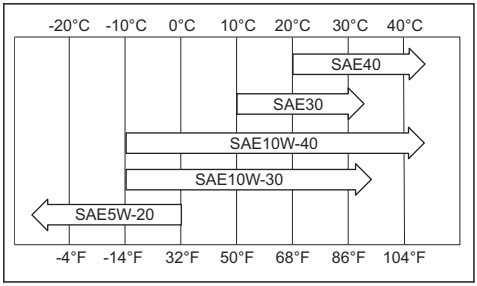

13. Spusťte motor a nechte jej běžet na volnoběžné otáčky po dobu 3 minut.
14. Vypněte motor a zkontrolujte, zda z olejového filtru neuniká olej.
15. Doplňte olej, aby se kompenzoval olej v novém olejovém filtru.

Povšimněte si: Informace o bezpečné likvidaci použitého motorového oleje naleznete v části *Likvidace na strani 116*.

Kontrola hladiny převodového oleje

1. Odšroubujte dva šrouby, jeden na každé straně, a zvedněte kryt převodovky.

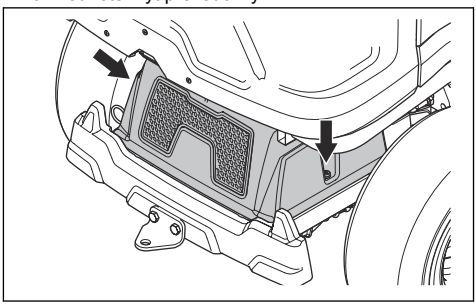

2. Zkontrolujte, zda je hladina oleje v nádrži převodového oleje mezi dvěma vodorovnými ryskami na nádrži.

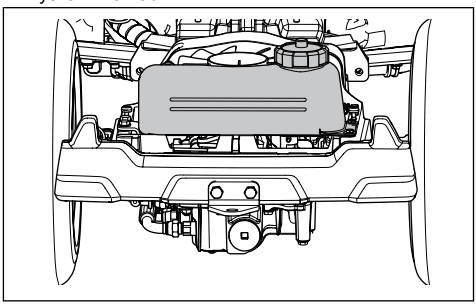

3. PoPokud je hladina oleje pod dolní ryskou, doplňte motorový olej. Hladina však nesmí být nad horní ryskou. Podívejte se do části *Technické údaje na strani 117*, kde naleznete doporučený olej pro model RC 318T a RC 320Ts AWD. U modelu RC 320Ts AWD je nutné použít syntetický olej.

Mazání napínače řemene

Napínač řemene musí být pravidelně mazán pomocí kvalitního maziva na bázi sulfidu molybdeničitého.

1. Vyšroubujte 2 šrouby přidržující kryt řemene a zvedněte jej.

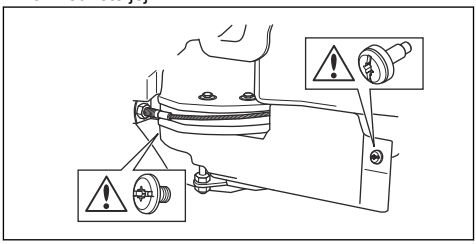

2. Mazání proveďte pomocí mazací pistole, 1 maznici z pravé strany pod dolní řemenicí, dokud nebude vycházet mazivo z maznice.

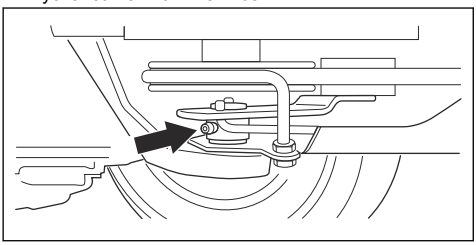

3. Namontujte kryt řemene a utáhněte 2 šrouby.

Odstraňování problémů

Tabulka řešení problémů

Pokud nedokážete najít řešení problémů v tomto návodu k používání, obraťte se na servisního pracovníka Husqvarna.

Problém	Příčina
Startér neprotáčí motor.	Není aktivovaná parkovací brzda. Viz *Bezpečnostní obvod na strani 91*.
	Zvedací páka pro žací ústrojí je v sekací poloze. Viz *Bezpečnostní obvod na strani 91*.
	Hlavní pojistka je spálená. Viz *Výměna pojistky na strani 107*.
	Zámek zapalování je vadný.
	Je špatné propojení mezi kabelem a baterií. Viz *Bezpečnostní pokyny týkající se baterií na strani 93*.
	Baterie je příliš slabá. Viz *Nabití baterie na strani 107*.
	Startér je vadný.
Motor nestartuje, když startér protáčí motor.	V palivové nádrži není palivo. Viz *Doplňování paliva na strani 96*.
	Zapalovací svíčka je vadná.
	Kabel zapalování je vadný.
	V karburátoru nebo vedení paliva jsou nečistoty.
Motor neběží plynule.	Zapalovací svíčka je vadná.
	Karburátor není správně seřízený.
	Vzduchový filtr je zanesený. Viz *Čištění a výměna vzduchového filtru na strani 106*.
	Ventil palivové nádrže je ucpaný.
	V karburátoru nebo vedení paliva jsou nečistoty.

Problém	Příčina
Motor nemá výkon.	Vzduchový filtr je zanesený. Viz *Čištění a výměna vzduchového filtru na strani 106*.
	Zapalovací svíčka je vadná.
	V karburátoru nebo vedení paliva jsou nečistoty.
	Lanko plynu je nesprávně seřízené.
Převodovka nemá dostatečný výkon.	Nasávání chladicího vzduchu převodovky nebo příruby chlazení jsou ucpané.
	Ventilátor na převodovce je poškozený.
	Chladicí ventilátor hydraulického oleje (pouze model RC 320Ts AWD) je zablokovaný. Viz *Čištění chladiče hydraulického oleje na strani 103*.
	Chladicí ventilátor hydraulického oleje (pouze model RC 320Ts AWD) je poškozený.
	V převodovce není žádný olej nebo je hladina oleje příliš nízká. Viz *Kontrola hladiny převodového oleje na strani 113*.
Baterie se nenabíjí.	Baterie je vadná. Viz *Bezpečnostní pokyny týkající se baterií na strani 93*.
	Je špatné připojení mezi konektory kabelů a vývody baterie. Viz *Bezpečnostní pokyny týkající se baterií na strani 93*.
	Baterie je v ochranném režimu. Viz *Nabití baterie na strani 107*.
Vnitřní součásti výrobku vibrují.	Sběrný koš je plný. Obsluha ignorovala signál plného sběrného koše nebo je snímač plného sběrného koše nastaven v nesprávné poloze. Viz *Seřízení snímače plného sběrného koše na strani 97*.
	Výrobek seče dlouho, hustou a/nebo mokrou trávu v režimu bez sběru. Viz *Jak docílit dobrých výsledků sečení na strani 100*.
	Nože jsou povolené. Viz *Prohlídka nožů na strani 111*.
	Minimálně jeden nůž je nevyvážený. Viz *Prohlídka nožů na strani 111*.
	Šnek je poškozený.
	Motor je povolený.
Výsledky sečení jsou nedostatečné.	Nože jsou tupé. Viz *Výměna nožů na strani 111*.
	Tráva je dlouhá nebo mokrá. Viz *Jak docílit dobrých výsledků sečení na strani 100*.
	Žací ústrojí je nakloněné.
	Žací ústrojí je ucpané trávou. Viz *Čištění výrobku na strani 103*.
	Pneumatiky na levé a pravé straně mají jiný tlak. Viz *Nastavení tlaku v pneumatikách na strani 108*.
	Výrobek je provozován příliš vysokou rychlostí. Viz *Jak docílit dobrých výsledků sečení na strani 100*.
	Otáčky motoru jsou příliš nízké. Viz *Jak docílit dobrých výsledků sečení na strani 100*.
	Hnací řemen prokluzuje.

Přeprava, skladování a likvidace

Přeprava

- Výrobek je těžký a může způsobit zranění rozdrcením částí těla. Při nakládání a vykládání výrobku na vozidlo nebo přívěs dbejte zvýšené opatrnosti.
- Při přepravě výrobku používejte schválený přívěs.
- Před přepravou výrobku na přívěsu po silnici se řádně obeznamte s místním silničními předpisy.

Bezpečné upevnění výrobku na přívěs před přepravou

VÝSTRAHA: Parkovací brzda není dostačující k zajištění výrobku během přepravy. Připevněte výrobek pevně k přívěsu.

Vybavení: 2 schválené napínací pásy a 4 klíny pod kola.

1. Aktivujte parkovací brzdu.
2. Upevněte napínací pásy okolo rámu nebo zadní části.
3. Upevněte napínací pásy ve směru zadní a přední části přívěsu, aby byl výrobek správně zajištěn.
4. Umístěte zarážky kol před a za zadní kola.

Tažení výrobku

Výrobek má hydrostatickou převodovku. Aby se zabránilo poškození převodovky, tahejte výrobek pouze na malé vzdálenosti pomalou rychlostí.

Před tažením výrobku odpojte převodovku. Další informace naleznete v části *Zapojení a odpojení systému pohonu na strani 96*.

Skladování

Na konci sezóny a před uskladněním na dobu delší než 30 dní připravte výrobek k uskladnění. Když necháte v palivové nádrži palivo déle než 30 dní, mohou lepkavé usazeniny ucpat karburátor. To může negativně ovlivňovat správnou činnost motoru.

Aby se zabránilo lepkavým usazeninám při skladování, přidejte stabilizátor. Při použití alkylátového benzínu není nutné používat stabilizátor. Používáte-li standardní benzín, nezačínejte používat alkylátový benzín. Citlivé pryžové součásti mohou ztvrdnout. Stabilizátor přidejte do paliva v nádrži nebo v kanystru používaném ke skladování paliva. Vždy používejte mísicí poměry stanovené výrobcem. Po přidání stabilizátoru nechte motor běžet 10 minut, aby se dostal do karburátoru.

VÝSTRAHA: Je-li v nádrži palivo, neskladujte stroj v uzavřených nebo špatně větraných prostorech. Hrozí nebezpečí požáru, pokud se výpary paliva dostanou do kontaktu s otevřeným ohněm, jiskrami nebo zapalovacím plamínkem, který se vyskytuje například u karmy, zásobníku horké vody, sušičky atd.

VÝSTRAHA: Odstraňte z výrobku trávu, listí a další hořlavé materiály, aby se snížilo nebezpečí požáru. Před uložením do skladovacího prostoru nechte výrobek vychladnout.

- Vyčistěte výrobek, viz *Čištění výrobku na strani 103*. Opravte poškozený lak, aby se zabránilo korozi.
- Prohlédněte výrobek ohledně opotřebených a poškozených součástí a dotáhněte povolené šrouby a matice.
- Nabijte baterii. Používejte pouze nabíječku specifikovanou společností Husqvarna pro tento typ baterie (LiFePO4).
- Vyměňte motorový olej a zlikvidujte vyjetý olej.
- Vyprázdněte palivovou nádrž. Nastartujte motor a nechte jej běžet, dokud se nespotřebuje zbývající palivo v karburátoru.

Povšimněte si: Pokud jste přidali stabilizátor, nevyprazdňujte palivovou nádrž ani karburátor.

- Vyjměte svíčky a do každého válce nalijte asi polévkovou lžíci motorového oleje. Ručně otočte hřídelí motoru, aby se olej rozprostřel ve válci a zašroubujte zpět svíčky.
- Promažte všechny maznice, spoje a osy.
- Výrobek skladujte na čistém a suchém místě a jako dodatečnou ochranu jej přikryjte.
- U prodejce je k dostání kryt na ochranu výrobku během skladování a přepravy.

Likvidace

- Chemikálie mohou být nebezpečné a nesmí být vypouštěny do půdy. Vždy odevzdejte použité chemikálie v servisním středisku nebo příslušném sběrném místě.
- Když je výrobek opotřebený, odvezte jej prodejci nebo do příslušného sběrného místa.
- Olej, olejové filtry, palivo a baterie mohou mít negativní vliv na životní prostředí. Dodržujte místní požadavky ohledně recyklace a platné předpisy.
- Nelikvidujte baterii v rámci domovního odpadu.
- Odešlete baterii do servisu Husqvarna nebo ji odevzdejte ve sběrném místě jako použitou baterii.

Technické údaje

	RC 318T	RC 320Ts AWD
Rozměry		
Délka bez žacího ústrojí, mm	2099	2072
Šířka bez žacího ústrojí, mm	1032	1032
Délka včetně žacího ústrojí, mm	2391	2391
Výška, mm	1284	1284
Hmotnost bez žacího ústrojí, s prázdnými nádržemi, kg	326	327
Rozvor, mm	903	903
Rozchod kol, přední, mm	860	860
Rozchod kol, zadní, mm	670	670
Rozměry pneumatik	16 × 6,50 × 8	16 × 6,50 × 8
Tlak v pneumatikách, zadní – přední, kPa / bar / PSI	150/1,5/21,8	150/1,5/21,8
Max. sklon, stupně	10	10
Motor		
Značka/model	Husqvarna / HV 635AE	Husqvarna / HV 635AE
Jmenovitý výkon motoru, kW [23]	12,7	12,7
Zdvihový objem, cm^3	635	635
Max. otáčky motoru, ot/min	2900 +/- 100	2900 +/- 100
Max. rychlost dopředu, km/h	8	8
Max. rychlost dozadu, km/h	7	7
Palivo, min. oktanové číslo	91	91
Objem nádrže, litry	12	12
Olej	Třída SF, SG, SH nebo SJ SAE40, SAE30, SAE10W-30, SAE10W-40 nebo SAE5W-20	Třída SF, SG, SH nebo SJ SAE40, SAE30, SAE10W-30, SAE10W-40 nebo SAE5W-20
Objem oleje včetně filtru, litry	1,7	1,7
Objem oleje bez filtru, litry	1,6	1,6
Startér	Elektrický startér 12 V	Elektrický startér 12 V

[23] Uvedený jmenovitý výkon motoru je průměrný čistý výkon (při specifikovaných ot/min) typického motoru pro model motoru měřený podle normy SAE J1349/ISO1585. Sériově vyráběné motory se od této hodnoty mohou lišit. Skutečný výstupní výkon motoru instalovaného na konečném výrobku závisí na provozních otáčkách, povětrnostních podmínkách a dalších hodnotách.

	RC 318T	RC 320Ts AWD
Převodovka		
Značka	Tuff Torq	Tuff Torq
Model	K66 AT	K664M / KTM10T
Olej, třída SF-CC	SAE 10W/40	10W-30[24]
Objem oleje, litry	3	5,5
Elektrický systém		
Typ	12 V, záporné ukostření	12 V, záporné ukostření
Baterie	$LiFePO_4$	$LiFePO_4$
Max. nabíjecí napětí baterie	14,4 V	14,4 V
Max. nabíjecí proud baterie	3,0 A	3,0 A
Zapalovací svíčka	Husqvarna / HQT-7	Husqvarna / HQT-7
Elektrodová vzdálenost, mm/palce	0,75/0,03	0,75/0,03
Světlo	LED GU5.3 12v 4,5–6,5 W	LED GU5.3 12v 4,5–6,5 W
Žací ústrojí		
Typ	Combi 103	Combi 103
	Combi 112	Combi 112

Žací ústrojí	**Combi 103**	**Combi 112**
Šířka, mm	1086	1176
Šířka sečení, mm	1030	1120
Výška sečení, 8 poloh, mm	25–75	25–75
Hmotnost, kg	63	64
Emise hluku [25]		
Hladina akustického výkonu, změřená dB(A)	98	98
Hladina akustického výkonu, zaručená dB(A)	100	100
Hladiny hluku [26]		
Hladina akustického tlaku na sluch obsluhy, dB(A)	84	84
Úrovně vibrací [27]		

[24] Pro dosažení nejlepšího výkonu používejte převodový olej Husqvarna SAE 10W-30. Pokud olej Husqvarna není k dispozici, použijte olej 10W-30 STOU. Nová klasifikace je standard API GL-4.

[25] Emise hluku do okolního prostředí měřené jako akustický výkon (L_{WA}) v souladu se směrnicí 2000/14/ES.

[26] Hladina akustického tlaku měřená podle normy EN ISO 5395. Uváděná data pro hladinu akustického tlaku mají typickou statistickou odchylku (standardní odchylku) 1,2 dB(A).

[27] Hladina vibrací měřená podle normy EN ISO 5395. Uváděná data pro hladinu vibrací mají typickou statistickou odchylku (standardní odchylku) 0,2 m/s^2 (volant) a 0,8 m/s^2 (sedadlo).

Žací ústrojí	Combi 103	Combi 112
Hladina vibrací na volantu, m/s^2	2.96	2.96
Hladina vibrací v sedadle, m/s^2	0.4	0.4
Břity		
Délka nože, levý a pravý nůž, mm	510	555
Délka nože, střední nůž, mm	243	243
Objednací číslo levého nože	590 74 94-10	597 71 47-10
Objednací číslo pravého nože	590 74 94-20	597 71 47-20
Objednací číslo středního nože	588 82 44-10	588 82 44-10

VÝSTRAHA: Použití žacího ústrojí, které není schváleno pro tento výrobek, může způsobit odmrštění předmětů vysokou rychlostí a vážné zranění. Používejte pouze typy žacího ústrojí předepsané v tomto návodu.

Servis

Servis

Nechte provést roční kontrolu v autorizovaném servisu, aby bylo zajištěno, že bude výrobek fungovat bezpečně a bude v nejlepším stavu během sezóny, kdy se výrobek nejvíce používá. Nejlepší čas pro servis a generální opravu výrobku je období, kdy se výrobek málo používá.

Při zasílání objednávky na náhradní díly poskytněte informace o roku nákupu, modelu, typu a výrobním čísle.

Vždy používejte pouze originální náhradní díly.

Záruka

Záruka na převodovku

Platí pouze pro model RC 320Ts AWD.

Záruka na převodovku platí výhradně, pokud jsou prováděny kontroly otáček předních a zadních kol, jak je uvedeno v plánu údržby. Aby se zabránilo poškození převodového systému, nechte jej seřídit v autorizovaném servisu. Použijte hodnoty v tabulkách uvedených v servisní příručce.

Prohlášení o shodě EU

My, společnost Husqvarna AB, SE-561 82 Huskvarna, Švédsko, tel.: +46-36-146500, zcela zodpovědně prohlašujeme, že výrobek:

Popis	**Sekačka na trávu se sedící obsluhou**
Značka	Husqvarna
Typ/Model	RC 318T, RC 320Ts AWD
Identifikace	Výrobní čísla od roku 2022 a dále

je zcela ve shodě s následujícími směrnicemi a předpisy EU:

Nařízení	Popis
2006/42/ES	„o strojních zařízeních“
2014/53/EU	„týkající se rádiových zařízení“
2000/14/ES	„týkající se emisí hluku do okolního prostředí“
2011/65/EU	„o omezení používání některých nebezpečných látek v elektrických a elektronických zařízeních“

a že byly použity následující harmonizované normy nebo technické údaje:

EN ISO 12100:2010

EN ISO 5395-1:2013/A1:2018

EN ISO 5395-3: 2013/A1:2017/A2:2018

EN ISO 14982:2009

EN IEC 63000:2018

Oznámený subjekt: 0404, RISE SMP Svensk Maskinprovning AB, Box 4053, SE-904 03 Umeå, Sweden obdržel osvědčení o shodě se směrnicí rady 2000/14/ES, postup posouzení shody: Dodatek VI.

Informace o emisích hluku najdete v části *Technické údaje na strani 117*.

Huskvarna, 2022-11-28

Claes Losdal

Ředitel vývoje zahradního sortimentu

Husqvarna AB

Osoba odpovědná za technickou dokumentaci

Obsah

Úvod..... 121
Bezpečnosť.....126
Montáž..... 132
Prevádzka.....134
Údržba..... 139
Riešenie problémov..... 153
Preprava, skladovanie a likvidácia.....155
Technické údaje.....157
Servis.....159
Záruka.....159
Vyhlásenie o zhode..... 160

Úvod

Kontrola pred dodaním a čísla produktu

Poznámka: Tento produkt bol skontrolovaný pred dodaním. Uistite sa, že vám váš predajca poskytol podpísanú kópiu dokladu o kontrole pred dodaním.

Kontaktné údaje servisného zástupcu:	
Tento návod na obsluhu patrí k produktu s produktovým číslom/výrobným číslom:	
/	
Motor:	
Prevodovka:	

Popis produktu

Modely RC 318T a RC 320Ts AWD sú kosačky na trávu so sediacou obsluhou vybavené režimom zberu. V režime zberu posiela závitovka pokosenú trávu do zberacieho koša na trávu. Vizuálne a zvukové signály indikujú stav závitovky a zberacieho koša. Pedály jazdy dopredu a dozadu umožňujú používateľovi plynule nastavovať rýchlosť. Počítadlo hodín znázorňuje počet hodín kosenia produktu. Akumulátor je nabíjateľný lítium-železo-fosfátový akumulátor $LiFePO_4$. Model RC 320Ts AWD obsahuje pohon všetkých kolies (AWD)

Plánované použitie

Kosačky na trávu so sediacou obsluhou RC 318T a RC 320Ts AWD sú určené na kosenie trávy na otvorenom a rovnom povrchu v obytných oblastiach a záhradách. Tento produkt sa nesmie používať na iné úlohy.

Poistite si svoj produkt

Zabezpečte si poistné krytie na svoj nový produkt. V prípade otázok sa obráťte na svoju poisťovňu. Odporúčame komplexné poistenie, ktoré zahŕňa tretie strany, požiar, poškodenie, odcudzenie a zodpovednosť.

Prehľad výrobku

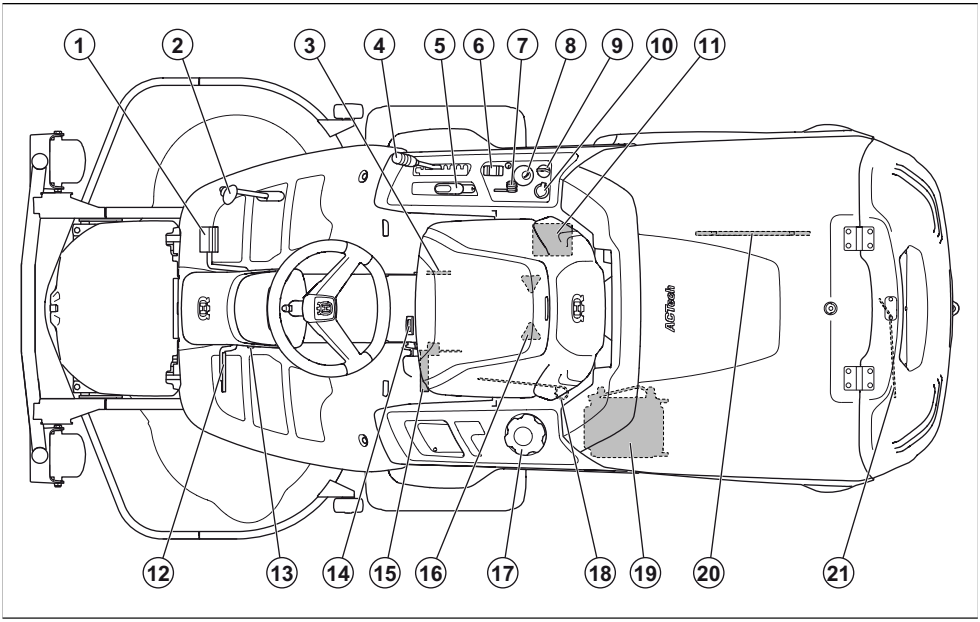

1. Pedál na jazdu dopredu
2. Pedál na cúvanie
3. Typový štítok
4. Páka výšky rezu
5. Zdvíhacia páka pre kosiace zariadenie
6. Spínač na naklonenie zberacieho koša
7. Ovládanie plynu
8. Spínač ovládania závitovky s LED indikátormi
9. Zámka zapaľovania
10. Napájacia zásuvka 12 V
11. Batéria
12. Pedál parkovacej brzdy (RC 320Ts AWD)/parkovací a obslužný brzdový pedál (RC 318T)
13. Poistné tlačidlo pre parkovaciu brzdu
14. Počítadlo hodín
15. Páka na nastavenie servisnej polohy závitovky
16. Nastavenie sedadla
17. Uzáver palivovej nádrže
18. Páka na aktiváciu alebo deaktiváciu pohonu na prednej náprave, RC 320Ts AWD
19. Chladič hydraulického oleja, RC 320Ts AWD
20. Nástroj na údržbu závitovky
21. Páka na aktiváciu alebo deaktiváciu pohonu, RC 318T. Páka na aktiváciu alebo deaktiváciu pohonu na zadnej náprave, RC 320Ts AWD

Prehľad elektrického systému

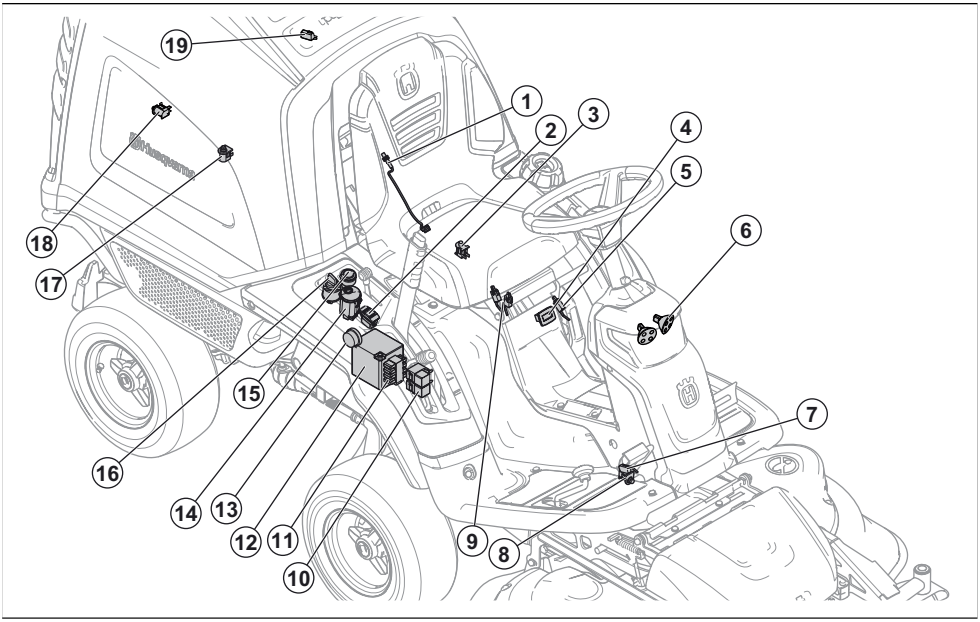

1. Snímač otáčania závitovky
2. Spínač na naklonenie zberacieho koša
3. Bezpečnostný vypínač sedadla
4. Počítadlo hodín
5. Spínač pre páku na nastavenie servisnej polohy závitovky
6. Diaľkové svetlá
7. Mikrospínač, parkovacia brzda
8. Snímač prítomnosti kosiaceho zariadenia
9. Bezpečnostný vypínač pre zdvíhaciu páku
10. Relé
11. Poistky
12. Akumulátor
13. Bzučiak
14. Spínač ovládania závitovky s LED indikátormi
15. Napájací výstup (12 V)
16. Zámok zapaľovania
17. Snímač polohy zberacieho koša
18. Spínač pre dvierka zberacieho koša
19. Snímač pre plný zberací kôš

Bezpečnostný vypínač sedadla

Bezpečnostný vypínač sedadla spúšťa bezpečnostný obvod, keď sa operátor zdvihne zo sedadla. Motor a pohon čepelí sa zastavia, ak sú čepele aktivované alebo nie je zatiahnutá parkovacia brzda. Pozrite si aj časť *Bezpečnostný obvod na strane 129*

Počítadlo hodín

Počítadlo hodín znázorňuje počet hodín chodu motora. Čas aktivovaného zapaľovania bez chodu motora sa nemeria. Posledná číslica zobrazuje desatiny hodiny (6 minút).

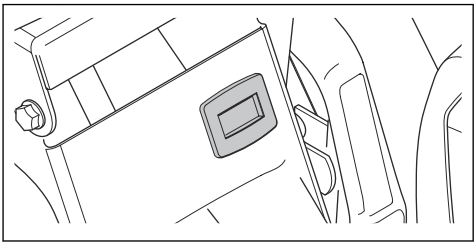

Akumulátor

Akumulátor je nabíjateľný lítium-železo-fosfátový akumulátor $LiFePO_4$. Ak je napätie akumulátora príliš nízke, prejde do režimu ochrany a nereaguje pri zapnutí zapaľovania. Keď je akumulátor v režime ochrany alebo je príliš slabý na naštartovanie motora, musí sa nabiť. Pozrite si časť *Nabíjanie akumulátora na strane 146*.

Napájacia zásuvka

Napätie napájacej zásuvky je 12 V. Napájacia zásuvka je chránená poistkou. Pozrite si časť *Výmena poistky na strane 146*.

Zámok zapaľovania

Zámok zapaľovania má 4 polohy: stop, svetlá, neutrál a štart. Ak sa zapaľovanie ponechá zapnuté, ale motor je vypnutý, v 20-sekundovom intervale sa bude ozývať pípnutie, ktoré pripomenie používateľovi, aby nastavil zapaľovanie späť do polohy STOP a chránil tak akumulátor pred vybíjaním.

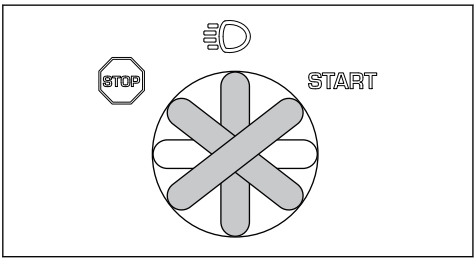

Pedále na jazdu dopredu a dozadu

Rýchlosť sa pozvoľna reguluje 2 pedálmi. Ľavý pedál (A) sa používa na jazdu dopredu a pravý pedál (B) sa používa na jazdu dozadu. Po uvoľnení pedálov sa výrobok zastaví.

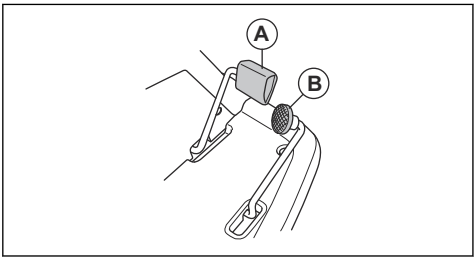

Spínač ovládania závitovky s LED indikátormi

Symboly na spínači ovládania závitovky signalizujú, či je produkt v režime zberu alebo v režime bez zberu, ako aj stav závitovky a zberacieho koša. Tabuľka nižšie uvádza význam jednotlivých symbolov.

Závitovka je v servisnej polohe. Symbol sa rozsvieti načerveno a zaznie pípnutie.

Kosiace zariadenie nie je správne pripojené. Symbol sa rozsvieti načerveno a zaznie pípnutie.

Zberací kôš je plný. Symbol sa rozsvieti naoranžovo a zaznie pípnutie. Závitovka naďalej posúva trávu do zberacieho koša. Ak nevyprázdnite zberací kôš, tlak trávy po určitom čase otvorí dvierka zberacieho koša.

Sú otvorené dvierka zberacieho koša. Symbol sa rozsvieti načerveno a zaznie pípnutie.

Zberací kôš nie je spustený v dolnej polohe. Symbol sa rozsvieti načerveno a zaznie pípnutie.

Zelený symbol na tlačidle závitovky signalizuje, že je produkt nastavený do režimu zberu.

Modrý symbol na tlačidle závitovky signalizuje, že je produkt nastavený do režimu bez zberu.

Ak chcete prepínať medzi režimom zberu a režimom bez zberu, stlačte a podržte tlačidlo závitovky, kým nezaznie pípnutie.

Červený symbol na tlačidle závitovky signalizuje, že je závitovka zablokovaná a zastavila sa. Znie neprerušované pípanie. Otočte zámok zapaľovania do polohy STOP na zastavenie pípania. Pozrite si pokyny v časti *Odstránenie zablokovania závitovky na strane 142* na odstránenie zablokovania pred opätovným spustením produktu.

Symboly na výrobku

UPOZORNENIE: Ak sa používa neopatrne alebo nesprávne, môže spôsobiť vážne až smrteľné zranenia obsluhe alebo iným osobám.

Skôr než začnete stroj používať, pozorne si prečítajte návod na obsluhu a presvedčite sa, že ste porozumeli jeho obsahu.

Rotujúce nože. Keď je motor zapnutý, nepribližujete sa časťami tela ku krytu.

Upozornenie: rotujúce diely. Nepribližujete sa časťami tela.

Dávajte pozor na vymrštené predmety a spätné nárazy.

Produkt nikdy nepoužívajte, ak sú v blízkosti osoby, najmä deti, alebo zvieratá.

Pred tým a počas toho, ako s produktom budete cúvať, pozrite sa za seba.

Nikdy nekoste trávu naprieč svahom. Nekoste trávu na svahoch so sklonom viac ako 10°.

Na produkte alebo vybavení nikdy nevozte pasažierov.

Jazda dopredu.

N

Neutrál.

Jazda dozadu.

Parkovacia brzda, model RC 320Ts AWD.

Obslužná brzda a parkovacia brzda, model RC 318T.

STOP

Zastavte motor.

START

Naštartujte motor.

Svetlomety.

Otáčky motora – vysoké.

Otáčky motora – nízke.

Závitovka je v servisnej polohe.

Kosiace zariadenie nie je pripojené.

Zberací kôš je plný.

Sú otvorené dvierka zberacieho koša.

Zberací kôš nie je spustený v dolnej polohe.

Svetelný indikátor stavu pre systém závitovky.

Nakloňte a otvorte zberací kôš.

Spustite zberací kôš do prevádzkovej polohy.

Benzínová.

Maximálny objem etanolu 10 %.

Výška kosenia.

Servisná poloha páky výšky kosenia.

Nože sú aktivované.

Nože sú deaktivované.

Servisná poloha pre kosiace zariadenie.

Kosiaca poloha pre kosiace zariadenie.

Závitovka je v prevádzkovej polohe.

Závitovka je v servisnej polohe.

Sem nestúpajte.

Hydrostatické voľnobežné koleso.

Hladina oleja.

Hrozí riziko úrazu pomliaždením.

Hrozí riziko úrazu pomliaždením. Nepribližujete sa časťami tela k rámu zariadenia.

Horúci povrch.

Nedotýkajte sa ich.

Tento výrobok je v súlade s príslušnými smernicami EÚ.

Tento výrobok je v súlade s príslušnými právnymi predpismi Spojeného kráľovstva.

Označenie týkajúce sa emisie hluku do okolia podľa smerníc a nariadení EÚ a UK a legislatívy v štáte New South Wales „Protection of the Environment Operations (Noise Control) Regulation 2017“ (Nariadenie o ochrane životného prostredia pri prevádzke (kontrola hluku) z roku 2017). Zaručená hladina akustického výkonu výrobku je uvedená v Technických údajoch na strane *Technické údaje na strane 157* a na štítku.

Vždy používajte schválené chrániče sluchu.

rrrrtbxxxxx Sériové číslo na typovom štítku. **yyyy** je rok výroby, **ww** je týždeň výroby a **xxxxx** je poradové číslo.

Poznámka: Ostatné symboly/emblémy na výrobku odkazujú na zvláštne požiadavky certifikácie pre určité trhy.

Emisie Euro V

VÝSTRAHA: Nepovolená manipulácia s motorom ruší platnosť typového schválenia tohto výrobku pre EÚ.

Zodpovednosť za výrobok

V súlade s právnymi predpismi upravujúcimi zodpovednosť za výrobok nenesieme zodpovednosť za škody spôsobené naším výrobkom v dôsledku:

- nesprávne vykonanej opravy výrobku,
- opravy výrobku, pri ktorej neboli použité diely od výrobcu alebo diely schválené výrobcom,
- používania príslušenstva od iného výrobcu alebo príslušenstva, ktoré nie je schválené výrobcom,
- opravy výrobku, ktoré neboli vykonané v schválenom servisnom stredisku alebo schválenými kompetentnými osobami.

Bezpečnosť

Bezpečnostné definície

Výstrahy, upozornenia a poznámky slúžia na zdôraznenie mimoriadne dôležitých častí návodu.

VÝSTRAHA: Používa sa, ak pre obsluhu alebo osoby v okolí existuje nebezpečenstvo poranenia alebo smrti v prípade nedodržania pokynov v návode.

VAROVANIE: Používa sa, ak hrozí nebezpečenstvo poškodenia produktu, iných materiálov alebo okolitej oblasti v prípade nedodržania pokynov v návode.

Poznámka: Používa sa na poskytnutie informácií nad rámec nevyhnutných informácií v danej situácii.

Všeobecné bezpečnostné pokyny

VÝSTRAHA: Tento produkt dokáže odseknúť ruky alebo nohy a odhadzovať predmety. V prípade nedodržania bezpečnostných pokynov hrozí vážne poranenie alebo usmrtenie.

VÝSTRAHA: Ak je poškodené kosiace zariadenie, prestaňte produkt používať. Poškodené kosiace zariadenie môže odhadzovať predmety a spôsobiť vážne poranenie alebo usmrtenie. Poškodené čepele bezodkladne vymeňte.

VÝSTRAHA: Tento produkt vytvára počas prevádzky elektromagnetické pole. Toto pole môže za určitých okolností spôsobovať rušenie aktívnych alebo pasívnych implantovaných lekárskych prístrojov. Na zníženie rizika vážneho alebo smrteľného zranenia odporúčame, aby sa osoby s implantovanými lekárskymi prístrojmi poradili so svojím lekárom a výrobcom pomôcky ešte pred použitím tohto produktu.

VÝSTRAHA: Skôr než budete používať produkt, prečítajte si nasledujúce výstrahy.

- Vždy zachovávajte opatrnosť a riaďte sa zdravým úsudkom. Vyvarujte sa každej situácie, ktorá podľa vás presahuje vaše možnosti. Ak si po prečítaní návodu na obsluhu nie ste istí prevádzkovými postupmi, pred pokračovaním sa poraďte s odborníkom.
- Pred spustením produktu si pozorne prečítajte návod na obsluhu a pokyny na produkte a uistite sa, že im rozumiete.
- Naučte sa používať produkt a jeho ovládacie prvky bezpečne a naučte sa, ako produkt rýchlo zastaviť.
- Naučte sa rozpoznávať bezpečnostné štítky.
- Produkt udržujte čistý, aby boli nápisy a nálepky jasne čitateľné.
- Myslite na to, že operátor bude zodpovedný za nehody zahŕňajúce iné osoby alebo ich majetok.
- Nepreprav uj te cestujúcich. Produkt môže používať len jedna osoba.

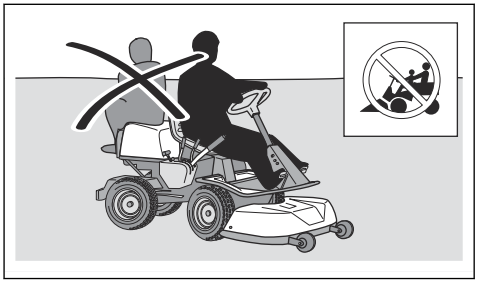

- Nenechávajte produkt bez dozoru, kým je motor zapnutý. Vždy pred ponechaním produktu bez dozoru zastavte čepele, aktivujte parkovaciu brzdu, vypnite motor a vytiahnite kľúč zapaľovania.
- Produkt používajte iba za denného svetla alebo pri dobrom osvetlení. Produkt udržiavajte v bezpečnej vzdialenosti od jám alebo iných terénnych nerovností. Dávajte pozor na možné riziká.
- Produkt nepoužívajte počas nepriaznivých poveternostných podmienok, napríklad v hmle, v daždi, na vlhkých alebo mokrých miestach, v silnom vetre, v silnom mraze, pri riziku blesku atď.
- Vyhľadajte a označte kamene a iné pevné predmety, aby ste sa vyhli kolízii.
- Oblasť vyčistite od kameňov, hračiek, drôtov a iných predmetov, ktoré môžu byť zachytené nožmi a vymrštené do okolia.

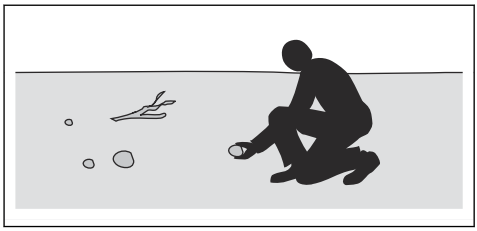

- Nenechajte deti a osoby, ktoré nemajú oprávnenie na používanie, používať produkt alebo vykonávať jeho servis. Vek používateľa môžu stanovovať miestne zákony.
- Pri štartovaní motora, aktivácii pohonu alebo pri pohýnaní sa s produktom sa uistite, že sa v blízkosti produktu nenachádzajú ďalšie osoby.
- Počas kosenia pri ceste alebo jazde cez cestu dávajte pozor na premávku.
- Produkt nepoužívajte pri únave, po požití alkoholu, drog, liekov alebo čohokoľvek iného, čo môže viesť k zníženiu zrakovej schopnosti, pozornosti, koordinácie alebo schopnosti úsudku.
- Produkt vždy parkujte na vodorovnom povrchu a s vypnutým motorom.

Bezpečnostné pokyny týkajúce sa detí

VÝSTRAHA: Skôr než budete používať produkt, prečítajte si nasledujúce výstrahy.

- Ak nebudete dávať pozor na deti v blízkosti produktu, môže dôjsť k vážnym nehodám. Deti môže priťahovať stroj a kosenie. Je pravdepodobné, že deti nebudú stáť tam, kde ste ich naposledy videli.
- Zabezpečte, aby sa deti nachádzali mimo oblasti, ktorá sa kosí. Deťom zaistite zodpovedný dozor dospelej osoby.
- Zachovávajte ostražitosť a vypnite produkt, ak deti vkročia do pracovnej oblasti. Mimoriadnu opatrnosť zachovávajte v blízkosti rohov, kríkov, stromov alebo iných objektov, ktoré vám bránia vo výhľade.
- Pred cúvaním s produktom a počas neho sa pozerajte za seba a dole, aby ste sa uistili, že sa v blízkosti stroja nenachádzajú malé deti.
- Nedovoľte deťom voziť sa s vami. Môžu spadnúť a vážne sa poraniť alebo môžu brániť bezpečnému manévrovaniu s produktom.
- Nenechajte deti používať produkt.

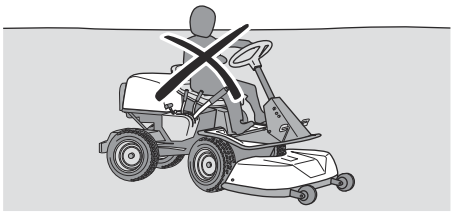

Bezpečnostné pokyny pre prevádzku

VÝSTRAHA: Skôr než budete používať produkt, prečítajte si nasledujúce výstrahy.

VÝSTRAHA: Motor a výfukový systém sa počas prevádzky veľmi rozhorúčia. Riziko popálenín, požiaru a vážneho poškodenia majetku alebo okolia. Nedotýkajte sa výfukového systému počas prevádzky alebo bezprostredne po nej. Pri kosení sa držte ďalej od kríkov a iných predmetov.

- Nejazdite s produktom, keď je zberací kôš naklonený. Môžete poškodiť zberací kôš a zvýšiť riziko prevrátenia produktu.
- Pred cúvaním sa vždy pozrite dozadu a dole. Dávajte pozor na veľké a malé prekážky.
- Pred jazdou do zákruty znížte rýchlosť.
- Okolo pevných predmetov sa pohybujte opatrne a dávajte pozor, aby do nich nenarazili čepele. Nekoste cez predmety.
- Keď nekosíte, zastavte čepele.

VAROVANIE: Skôr než budete používať produkt, prečítajte si nasledujúce upozornenia.

- Pred používaním produktu vyčistite nasávanie chladiaceho vzduchu motora od trávy, nečistôt a pod. Ak sa motor nemôže ochladzovať, existuje riziko vážneho poškodenia motora.
- Zastavte a skontrolujte produkt a kosiace zariadenie, ak počas kosenia prejdete cez nejaký predmet alebo ak doň narazíte. Pred opätovným spustením vykonajte potrebné opravy.

Osobné ochranné prostriedky

VÝSTRAHA: Skôr než budete používať produkt, prečítajte si nasledujúce výstrahy.

- Pri používaní produktu používajte schválené osobné ochranné prostriedky. Osobné ochranné prostriedky nedokážu úplne vylúčiť riziko, ale môžu znížiť vážnosť zranenia v prípade nehody. Váš predajca vám pomôže pri výbere správnych prostriedkov.
- Vždy používajte schválené chrániče sluchu. Dlhodobé vystavenie hluku môže spôsobiť trvalé poškodenie sluchu.
- Vždy používajte ochranné topánky alebo inú ochrannú obuv. Odporúčame oceľové špičky. Produkt nepoužívajte naboso.

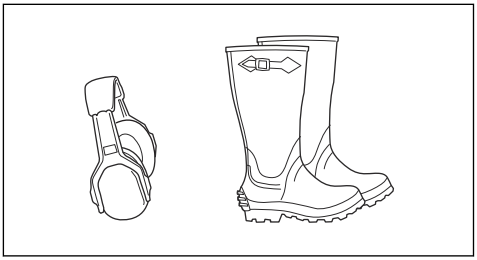

- Keď je to potrebné, používajte rukavice: napríklad pri montáži, kontrole alebo čistení rezného zariadenia.
- Nenoste voľné oblečenie, šperky ani iné predmety, ktoré sa môžu zachytiť v pohyblivých častiach.
- Majte poruke vybavenie prvej pomoci a hasiaci prístroj.

Bezpečnostné zariadenia na výrobku

VÝSTRAHA: Skôr než budete používať produkt, prečítajte si nasledujúce výstrahy.

- Nepoužívajte produkt, ktorý má chybné bezpečnostné zariadenia. Pravidelne kontrolujte bezpečnostné zariadenia. Ak sú bezpečnostné zariadenia chybné, obráťte sa na servisného zástupcu spoločnosti Husqvarna.
- Bezpečnostné zariadenia neupravujte. Nepoužívajte produkt, ak ochranné dosky, ochranné kryty, bezpečnostné vypínače alebo iné ochranné zariadenia nie sú nainštalované alebo ak sú chybné.

Vykonanie kontroly zámku zapaľovania

- Naštartujte a vypnite motor na vykonanie kontroly zámku zapaľovania. Pozrite si časť *Štartovanie motora na strane 136* a *Zastavenie motora na strane 138*.
- Skontrolujte, či sa motor naštartuje, keď otočíte kľúč zapaľovania do polohy START.
- Skontrolujte, či sa motor okamžite vypne, keď otočíte kľúč zapaľovania do polohy STOP.

Bezpečnostný obvod

Motor možno naštartovať len vtedy, keď sú splnené nasledujúce podmienky:

- Kosiace zariadenie je zdvihnuté a parkovacia brzda je zatiahnutá.

Motor sa musí v nasledujúcich situáciách zastaviť:

- Kosiace zariadenie je spustené a operátor sa zdvihne zo sedadla.
- Kosiace zariadenie je v zdvihnutej polohe, parkovacia brzda nie je zatiahnutá a operátor sa zdvihne zo sedadla.

Na vykonanie kontroly bezpečnostného obvodu skúste naštartovať motor, kým nie je splnená jedna z podmienok uvedených vyššie. Zmeňte podmienky a skúste znova. Túto kontrolu vykonávajte každý deň.

Snímače pre závitovku a zberací kôš

Zapnite zapaľovanie, ale neštartujte motor. Vykonajte kontrolu jednotlivých snímačov podľa tabuľky uvedenej nižšie. Skontrolujte, či sa rozsvieti príslušný symbol na spínači riadenia závitovky.

Spustite páku servisnej polohy závitovky. Ak snímač funguje správne, symbol sa rozsvieti načerveno.

Nepripájajte kosiace zariadenie. Ak snímač funguje správne, pri zapnutí zapaľovania sa symbol rozsvieti načerveno a zaznie pípnutie.

Otvorte dvierka zberacieho koša. Ak snímač funguje správne, symbol sa rozsvieti načerveno a zaznie pípnutie.

Stlačte snímač naplnenia zberacieho koša. Ak snímač funguje správne, symbol sa rozsvieti naoranžovo a zaznie pípnutie.

Nakloňte zberací kôš. Ak snímač funguje správne, symbol sa rozsvieti načerveno a zaznie pípnutie.

Kontrola pedála jazdy dopredu a pedála jazdy dozadu

1. Zapnite výrobok.
2. Skontrolujte, či nie sú pedál jazdy dopredu a pedál jazdy dozadu zablokované a či sa môžu voľne pohybovať.
3. Opatrným stlačením pedála jazdy dopredu sa pohnite dopredu.
4. Uvoľnite pedál jazdy dopredu na zabrzdenie. Keď sa pedál jazdy dopredu uvoľní, musia sa aktivovať brzdy.

Poznámka: Výrobok je vybavený automatickou brzdou, ktorá brzdí, keď sa pedále uvoľnia. Ak potrebujete väčšiu brzdnú silu pri znižovaní rýchlosti, stlačte druhý pedál.

5. Rovnaký postup zopakujte pre pedál jazdy dozadu.
6. Uistite sa, že sa produkt nehýbe, ak sa nepoužívajú pedále na jazdu dopredu a dozadu.

Parkovacia brzda

VÝSTRAHA: Ak parkovacia brzda nefunguje, produkt sa môže začať pohybovať a môže spôsobiť poranenie alebo poškodenie. Dbajte na to, aby sa vykonávala pravidelná kontrola a nastavenie parkovacej brzdy.

Pozrite si kapitolu *Kontrola parkovacej brzdy na strane 144*.

V prípade modelu RC 318T sa pedál parkovacej brzdy používa aj na zvýšenie brzdnej sily v prípade potreby, napríklad pri brzdení na svahu.

Tlmič výfuku

Tlmič výfuku slúži na udržovanie minimálnej hladiny hluku a na smerovanie výfukových plynov smerom od operátora.

Nepoužívajte produkt, ak tlmič výfuku chýba alebo je poškodený. Poškodený tlmič výfuku zvyšuje hladinu hluku a riziko požiaru.

VÝSTRAHA: Tlmič výfuku je veľmi horúci počas prevádzky, po nej a tiež počas behu motora na voľnobeh. Zachovávajte opatrnosť v okolí horľavých materiálov alebo výparov, aby ste nespôsobili požiar.

Ochranné kryty

VÝSTRAHA: Chýbajúce alebo poškodené ochranné kryty zvyšujú nebezpečenstvo poranenia pohybujúcimi sa dielmi a horúcimi povrchmi. Pred používaním produktu sa uistite, že sú ochranné kryty správne nainštalované a že sa na nich nevyskytujú praskliny ani iné poškodenie. Poškodené kryty vymeňte.

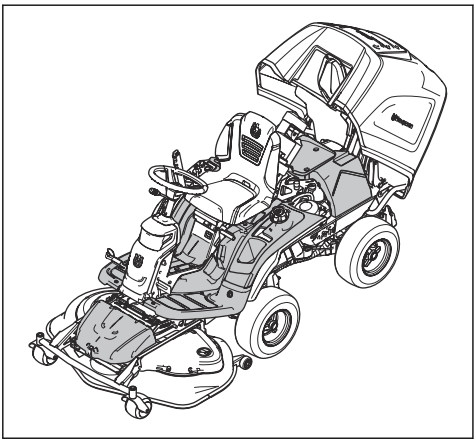

Kosenie na svahoch

VÝSTRAHA: Skôr než budete výrobok používať, prečítajte si nasledujúce výstrahy.

- Kosenie na svahoch zvyšuje riziko straty kontroly nad produktom a jeho prevrátenia. To môže spôsobiť vážne poranenie alebo usmrtenie. Na všetkých svahoch je nutné kosiť opatrne. Ak nemôžete cúvať do svahu alebo ak sa necítite bezpečne, nekoste na svahu.
- Odstráňte prekážky, napríklad kamene a vetvy.
- Pohybujte sa hore a dole po svahu, nie naprieč svahom.
- Nejazdite dole svahom, keď je kosiace zariadenie zdvihnuté.
- Produkt nepoužívajte na svahoch so sklonom viac ako 10°.

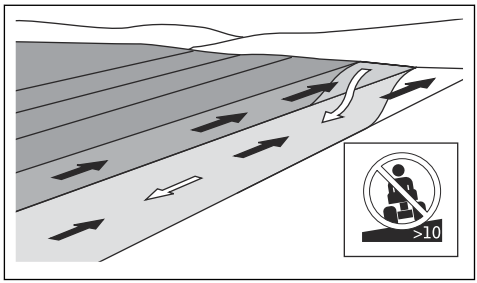

- Nepohýnajte sa ani nezastavujte na svahu.
- V prípade modelu RC 318T vždy používajte pedál obslužnej brzdy na zvýšenie brzdného účinku pri práci na svahu.
- Na svahoch sa pohybujte plynulo a pomaly.
- Nemeňte náhle rýchlosť ani smer.
- Nezatáčajte viac, ako je nevyhnutné. Pri jazde dole svahom zatáčajte pomaly a plynule. Jazdite nízkou rýchlosťou. Volant otáčajte opatrne.
- Dávajte pozor na brázdy, diery a hrbole a nejazdite cez ne. Na nerovnom podklade existuje vyššie riziko prevrátenia produktu. Vo vysokej tráve môžu byť ukryté prekážky.
- Nekoste pri okrajoch, priekopách alebo brehoch. Produkt sa môže náhle prevrátiť, ak sa jedno z kolies dostane za okraj prudkého svahu alebo jamy alebo ak sa okraj zosunie. Ak produkt spadne do vody, hrozí nebezpečenstvo utopenia.

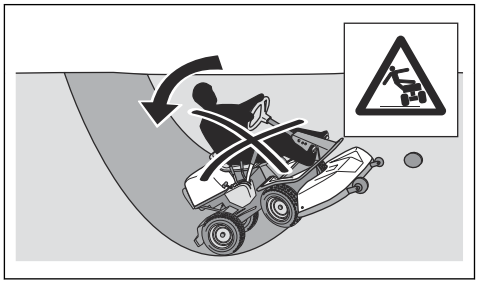

- Nekoste mokrú trávu. Je klzká, pneumatiky môžu stratiť priľnavosť a produkt sa môže začať kĺzať.
- Nedávajte chodilo na zem na zvýšenie stability produktu.
- Ak je k produktu čokoľvek pripojené a znižuje sa tým jeho stabilita, jazdite veľmi opatrne.

Bezpečnosť paliva

VÝSTRAHA: Pri manipulácii s palivom buďte opatrní. Je veľmi horľavé a môže spôsobiť vážne zranenia osôb alebo hmotné škody.

VÝSTRAHA: Skôr než budete používať produkt, prečítajte si nasledujúce výstrahy.

- Palivovú nádrž nedopĺňajte v interiéri.
- Benzín a benzínové výpary sú jedovaté a veľmi horľavé. Pri manipulácii s benzínom postupujte opatrne, aby nedošlo k zraneniu alebo požiaru.
- Nedávajte dolu uzáver palivovej nádrže a nedolievajte palivo, keď je motor spustený.
- Pred dotankovaním nechajte motor vychladnúť.
- Počas tankovania nefajčite.
- Netankujte v blízkosti iskier alebo otvoreného plameňa.
- Ak je palivový systém netesný, neštartujte motor, kým sa netesnosti neopravia.
- Netankujte nad odporúčaný objem paliva. Teplo z motora a slnka spôsobuje expanziu paliva a v prípade nadmerného objemu paliva v nádrži môže palivo pretiecť.
- Nenalievajte do nádrže príliš veľa paliva. Ak rozlejete palivo na produkt, poutierajte ho a nechajte ho odpariť, skôr než naštartujete motor. Ak vylejete palivo na odev, prezlečte sa.
- Palivo skladujte len v schválených nádobách.
- Produkt a palivo skladujte takým spôsobom, aby nehrozilo žiadne riziko, že unikajúce palivo alebo výpary môžu spôsobiť škody.
- Palivo vypúšťajte do schválenej nádoby vonku a mimo otvoreného ohňa.

Bezpečnosť akumulátora

VÝSTRAHA: Poškodený akumulátor môže vybuchnúť a spôsobiť zranenie. Ak je akumulátor zdeformovaný alebo poškodený, obráťte sa na autorizovaného servisného zástupcu spoločnosti Husqvarna.

VÝSTRAHA: Skôr než budete používať produkt, prečítajte si nasledujúce výstrahy.

- V blízkosti akumulátora používajte ochranné okuliare.
- V blízkosti akumulátora nenoste hodinky, šperky alebo iné kovové predmety.
- Akumulátor skladujte mimo dosahu detí.
- Akumulátor nabíjajte v miestnosti s dostatočným prúdením vzduchu.
- Pri nabíjaní akumulátora udržujte horľavé materiály v minimálnej vzdialenosti 1 m.
- Vymenené akumulátory zlikvidujte. Pozrite si kapitolu *Likvidácia na strane 156*.

VAROVANIE: Skôr než budete používať produkt, prečítajte si nasledujúce upozornenia.

- Nabíjajte iba pomocou nabíjačky špecifikovanej výrobcom. Iné nabíjačky môžu poškodiť elektrický systém a akumulátor.
- Nedoťahujte svorky akumulátora väčším ako špecifikovaným uťahovacím momentom, maximálne 4 Nm.

Bezpečnostné pokyny pre údržbu

VÝSTRAHA: Produkt je ťažký a môže spôsobiť poranenie, hmotné škody alebo poškodenie okolitej oblasti. Nevykonávajte údržbu motora ani kosiaceho zariadenia, kým nie sú splnené nasledujúce podmienky:

- Motor je vypnutý.
- Produkt je zaparkovaný na rovnom povrchu.
- Parkovacia brzda je aktivovaná.
- Kľúč zapaľovania je vytiahnutý.
- Kosiace zariadenie je deaktivované.
- Káble zapaľovania sú odpojené od sviečok.

VÝSTRAHA: Výfukové plyny z motora obsahujú oxid uhoľnatý, plyn bez zápachu, ktorý je jedovatý a veľmi nebezpečný. Nepoužívajte výrobok v uzavretých priestoroch alebo priestoroch s nedostatočným odvetrávaním.

VÝSTRAHA: Skôr než budete používať produkt, prečítajte si nasledujúce výstrahy.

- V záujme najlepšej výkonnosti a bezpečnosti vykonávajte údržbu produktu pravidelne v súlade s plánom údržby. Pozrite si kapitolu *Plán údržby na strane 139*.
- Kontakt s elektrickým prúdom môže spôsobiť poranenia. Keď je motor naštartovaný, nedotýkajte sa káblov. Nevykonávajte test fungovania zapaľovacieho systému prstami.
- Neštartujte motor, ak sú zložené ochranné kryty. Hrozí vysoké nebezpečenstvo poranenia pohybujúcimi sa alebo horúcimi dielmi.
- Pred vykonávaním údržby v motorovom priestore nechajte produkt vychladnúť.
- Čepele sú ostré a môžu spôsobiť rezné rany. Keď vykonávate práce na čepeliach, oviňte ich ochranným materiálom alebo použite ochranné rukavice.

- Ak chcete vyčistiť kosiace zariadenie, vždy ho nastavte do servisnej polohy. Ak chcete získať prístup ku kosiacemu zariadeniu, produkt neparkujte blízko okraja obrubníka alebo svahu.

VAROVANIE: Skôr než budete používať produkt, prečítajte si nasledujúce upozornenia.

- Nepretáčajte motor, ak je odstránená zapaľovacia sviečka alebo kábel zapaľovania.
- Ubezpečte sa, že sú všetky matice a skrutky správne dotiahnuté a že je zariadenie v dobrom stave.
- Nemeňte nastavenia regulátorov. Ak sú otáčky motora príliš vysoké, môže dôjsť k poškodeniu súčastí produktu. Informácie o najvyšších prípustných otáčkach motora nájdete v časti *Technické údaje na strane 157*.
- Produkt bol schválený iba s vybavením dodávaným alebo odporúčaným výrobcom.

Montáž

Úvod

VÝSTRAHA: Napínacia pružina hnacieho remeňa sa môže zlomiť a spôsobiť zranenie. Pri pripájaní alebo skladaní kosiaceho zariadenia používajte ochranné okuliare.

Pozorne si prečítajte pokyny na montáž v návode na používanie. Štítok na vnútornej strane predného krytu produktu tiež znázorňuje, ako pripojiť a zložiť kosiace zariadenie.

Pripojenie kosiaceho zariadenia

1. Umiestnite produkt na rovný podklad.
2. Aktivujte parkovaciu brzdu.
3. Nastavte páku výšky rezu do servisnej polohy.
4. Nastavte zdvíhaciu páku pre kosiace zariadenie do polohy kosenia.

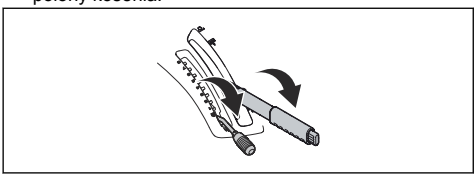

5. Spustením páky servisnej polohy závitovky zdvihnite závitovku do servisnej polohy.

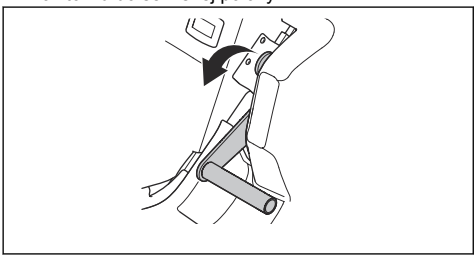

6. Umiestnite hnací remeň podľa vyobrazenia, aby sa neprivrel pri pripojení kosiaceho zariadenia.

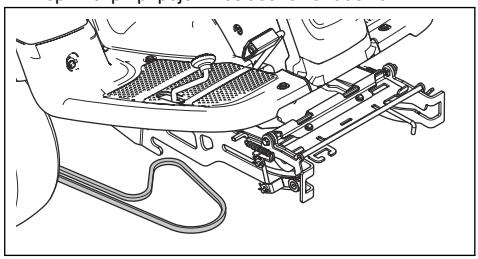

7. Zatlačte rám zariadenia nadol. Zdvihnite servisný zámok do vertikálnej polohy.

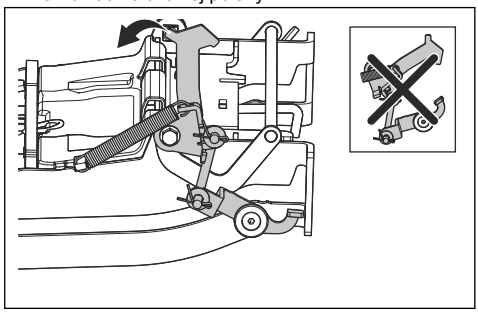

VÝSTRAHA: Zamykací mechanizmus môže spôsobiť poranenie prstov, ak s ním nebudete manipulovať opatrne. Umiestnite servisný zámok do úplne vertikálnej polohy, podržte predný okraj kosiaceho zariadenia dvomi rukami a pokračujte ďalším krokom.

8. Zdvihnite predný okraj kosiaceho zariadenia a posuňte ho do rámu zariadenia. Výstupky na kosiacom zariadení (jeden na každej strane) sa musia vložiť do drážok na ráme zariadenia. Servisný zámok sa automaticky uvoľní.

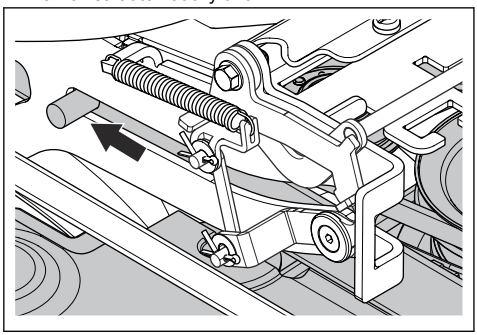

9. Zdvihnite poistku výšky rezu z držiaka poistky a vložte ju do otvoru pre poistku výšky rezu (1).

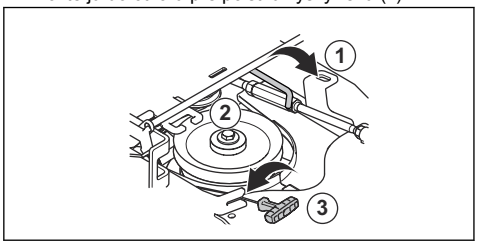

10. Umiestnite hnací remeň okolo napínacieho kolesa (2). Skontrolujte, či sa hnací remeň pohybuje podľa vyobrazenia nižšie.

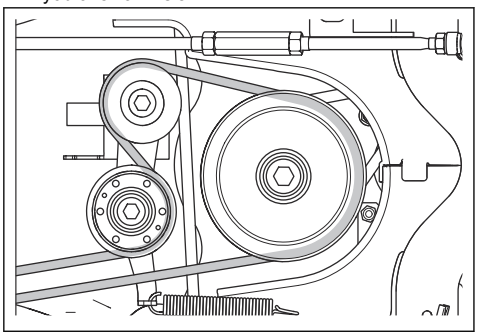

11. Vložte pružinu do držiaka pružiny (3).

12. Nastavte zdvíhaciu páku pre kosiace zariadenie do zamknutnej polohy. Kosiace zariadenie sa zdvihne.

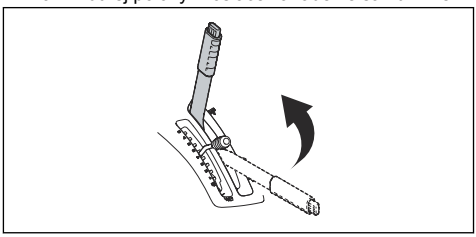

13. Potiahnite páku servisnej polohy závitovky do hornej polohy.

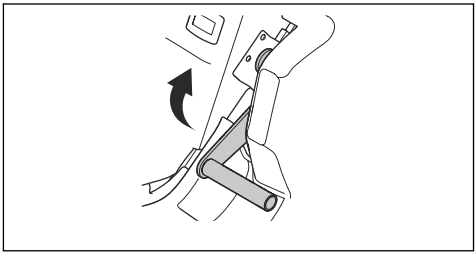

14. Nasaďte predný kryt.

Demontáž kosiaceho zariadenia

1. Vykonajte kroky 1 – 5 v časti *Pripojenie kosiaceho zariadenia na strane 132*
2. Uvoľnite sponu na prednom kryte pomocou nástroja pripevneného na kľúči zapaľovania a zdvihnite kryt.

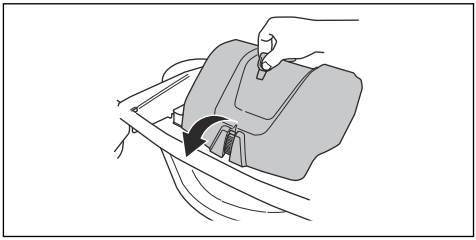

3. Potiahnite za pružinovú rukoväť doprava smerom von z držiaka pružiny na uvoľnenie napnutia napínacieho kolesa pre hnací remeň. (1)
4. Podržte pružinovú rukoväť ľavou rukou a zdvihnite hnací remeň pravou rukou.
5. Potiahnite hnací remeň dozadu pod produkt. Neumiestňujte ho do držiaka remeňa (2).
6. Umiestnite pružinovú rukoväť do držiaka pružiny, aby pružina nespadla dole.

7. Zdvihnite poistku výšky rezu a vložte ju do držiaka pre poistku výšky rezu (3).

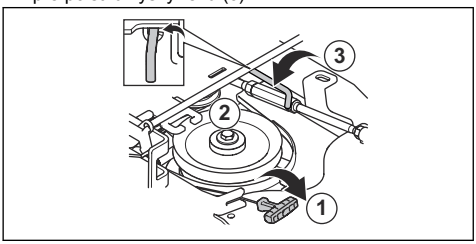

8. Podržte predný okraj kosiaceho zariadenia dvomi rukami a potiahnite ho dopredu až na doraz.

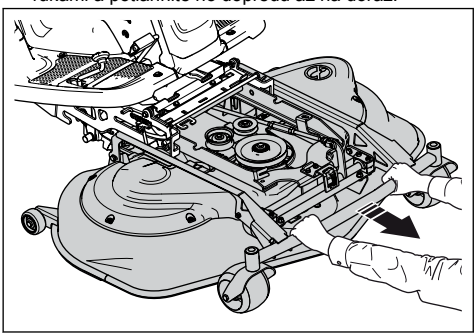

9. Zdvihnite servisný zámok do vertikálnej polohy.

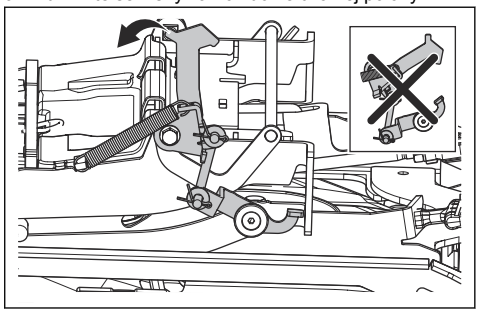

VÝSTRAHA: Zamykací mechanizmus môže spôsobiť poranenie prstov, ak s ním nebudete manipulovať opatrne. Umiestnite servisný zámok do úplne vertikálnej polohy, podržte predný okraj kosiaceho zariadenia dvomi rukami a pokračujte ďalším krokom.

10. Zdvihnite predný okraj kosiaceho zariadenia, kým sa servisný zámok nedotýka rámu, a vytiahnite kosiace zariadenie smerom von.

Prevádzka

Úvod

VÝSTRAHA: Pred používaním výrobku si musíte prečítať kapitolu o bezpečnosti a porozumieť informáciám, ktoré sa v nej uvádzajú.

Dopĺňanie paliva

VÝSTRAHA: Benzín je veľmi horľavý. Postupujte opatrne a tankujte vo vonkajších priestoroch, pozrite si časť *Bezpečnosť paliva na strane 130*.

VÝSTRAHA: Nepoužívajte palivovú nádrž ako podpornú oblasť.

VAROVANIE: Nesprávny typ paliva môže poškodiť motor.

Motor používa benzín s minimálnym oktánovým číslom 91 RON (87 AKI), nemiešaný s olejom. Odporúčame používať biologicky odbúrateľný alkylátový benzín.

Nepoužívajte benzín, ktorý obsahuje viac ako 10 % etanolu.

- Pred každým použitím skontrolujte množstvo paliva a v prípade potreby palivo doplňte.
- Palivovú nádrž nedopĺňajte úplne doplna. Hladina musí byť minimálne 2,5 cm od vrchu.

Nastavenie sedadla

Sedadlo možno nakloniť dopredu. Tiež sa dá posúvať pozdĺžne. Uvoľnite rukoväti pod sedadlom a nastavte ho dopredu alebo dozadu.

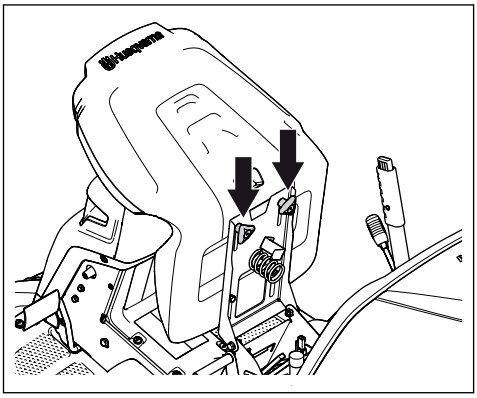

Aktivácia a deaktivácia pohonného systému

Ak chcete produkt presúvať s vypnutým motorom, pohonný systém musí byť deaktivovaný. Úplne vytiahnite páku pohonného systému na deaktiváciu pohonu na náprave. Úplne zatlačte páku pohonného systému smerom dnu na aktiváciu pohonu na náprave. Nepoužívajte stredné polohy.

Páka pohonného systému pre model RC 318T sa nachádza za ľavým zadným kolesom. Model RC 320Ts AWD má jednu páku pohonného systému pre prednú nápravu a jednu páku pre zadnú nápravu. Páka pohonného systému pre zadnú nápravu sa nachádza za ľavým zadným kolesom.

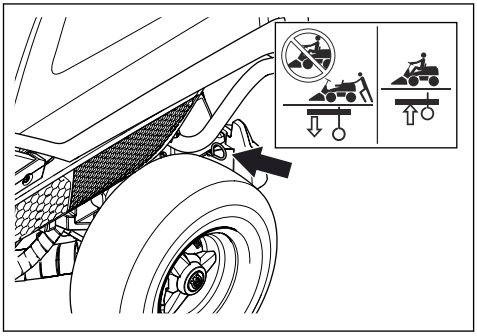

Páka pohonného systému pre prednú nápravu pre model RC 320Ts AWD sa nachádza za ľavým predným kolesom.

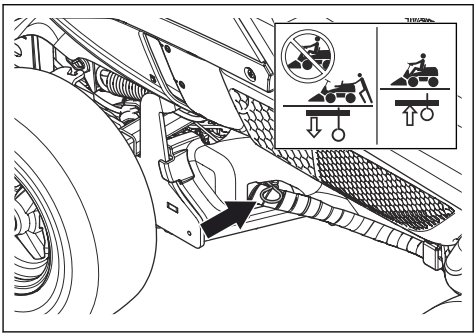

Zdvihnutie a spustenie kosiaceho zariadenia

Ak chcete zdvihnúť kosiace zariadenie do transportnej polohy, potiahnite zdvíhaciu páku dozadu. Ak je motor zapnutý, čepele sa automaticky prestanú otáčať.

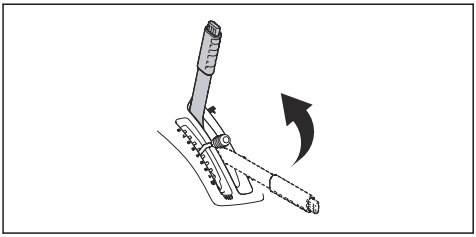

Na spustenie kosiaceho zariadenia do polohy kosenia stlačte poistné tlačidlo a posuňte zdvíhaciu páku dopredu. Ak motor beží, čepele sa automaticky začnú otáčať.

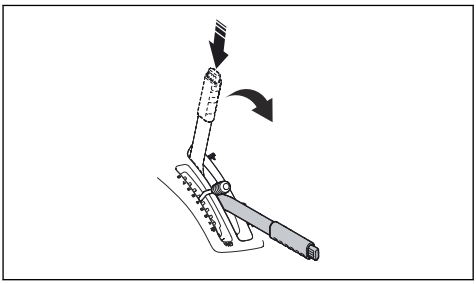

Nastavenie snímača pre plný zberací kôš

Ak sa otvoria dvierka alebo sa závitovka zastaví pred naplnením zberacieho koša, je potrebné nastaviť

snímač pre plný zberací kôš. Snímač pre plný zberací kôš má 4 polohy.

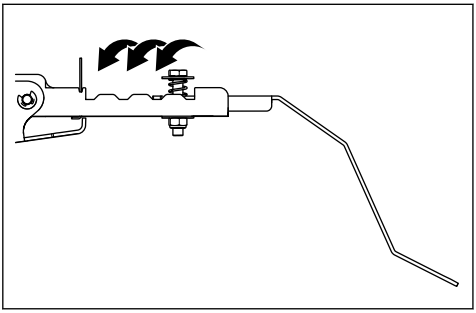

Štartovanie motora

1. Skontrolujte, či je pohonný systém aktivovaný. Pozrite si časť *Aktivácia a deaktivácia pohonného systému na strane 135*

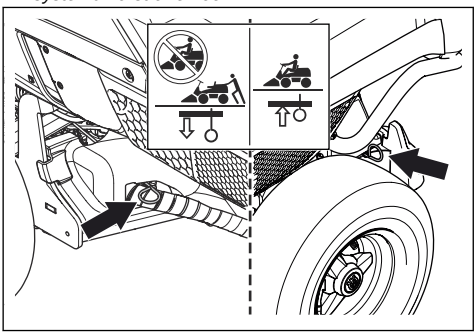

2. Zdvihnite kosiace zariadenie a zatiahnite parkovaciu brzdu.

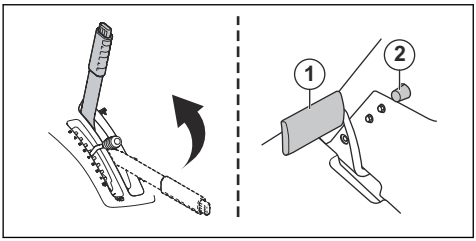

3. Otočte kľúč zapaľovania do polohy štartovania.

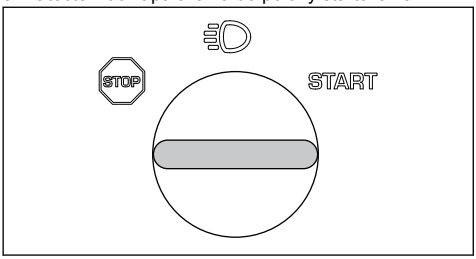

4. Keď motor naštartuje, ihneď pustite kľúč zapaľovania späť do neutrálnej polohy.

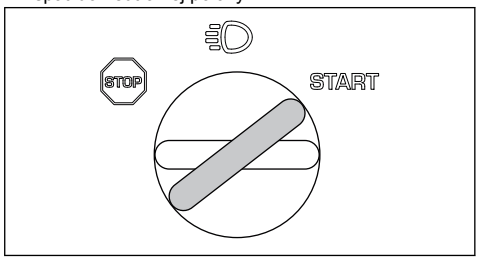

Poznámka: Štartér nenechávajte v prevádzke naraz na viac ako 5 sekúnd. Ak motor nenaštartuje, pred ďalším pokusom počkajte približne 15 sekúnd.

5. Otočte kľúč do polohy svetiel na rozsvietenie svetlometov.

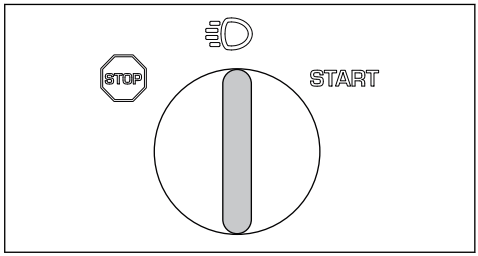

6. Zatlačte ovládanie plynu do polohy plného plynu (A).

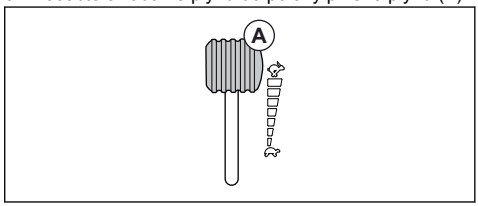

Používanie produktu v režime zberu

1. Naštartujte motor.

2. Skontrolujte, či je symbol na tlačidle riadenia závitovky zelený. Signalizuje to, že produkt je v režime zberu. V časti *Spínač ovládania závitovky s LED indikátormi na strane 124* sa uvádzajú informácie o tom, čo treba robiť, ak sa symboly na spínači riadenia závitovky rozsvietia alebo keď je tlačidlo riadenia závitovky červené.

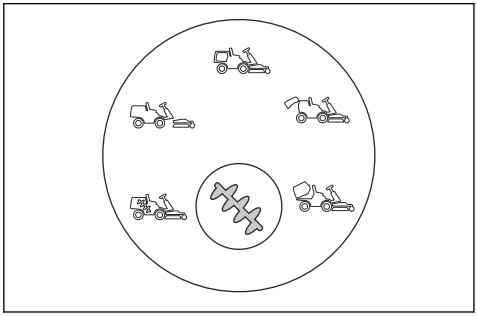

3. Stačte pedál parkovacej brzdy a potom ho uvoľnite, čím sa uvoľní parkovacia brzda.

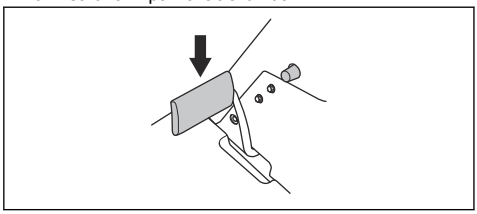

4. Opatrne stlačte jeden z rýchlostných pedálov. Čím viac stlačíte pedál, tým je rýchlosť vyššia. Pedál (1) sa používa na jazdu dopredu a pedál (2) na jazdu dozadu.

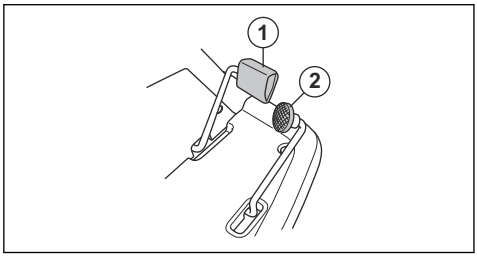

5. Brzdenie sa dosahuje uvoľnením pedála. Na modeli RC 318T môžete použiť pedál obslužnej brzdy/pedál parkovacej brzdy na dosiahnutie vyššieho brzdného účinku. Ten môže byť potrebný napríklad pri brzdení na svahu.

6. Vyberte výšku rezu (1 – 8) pomocou páky výšky rezu.

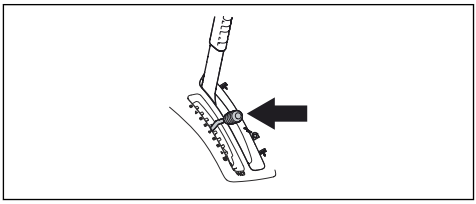

7. Stlačte poistné tlačidlo na zdvíhacej páke pre kosiace zariadenie a spustite ho do polohy kosenia.

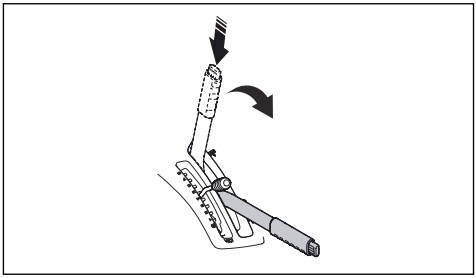

8. Keď je zberací kôš plný, symbol na spínači riadenia závitovky (pozrite si časť *Spínač ovládania závitovky s LED indikátormi na strane 124*) sa rozsvieti naoranžovo a zaznie pípnutie.

Poznámka: Pípnutie, ktoré zaznie pri zaplnení zberacieho koša, nemusíte počuť pri používaní chráničov sluchu. Pravidelne sa pozerajte na spínač riadenia závitovky, aby vám neušlo, že je zberací kôš plný.

9. Nastavte zdvíhaciu páku pre kosiace zariadenie do zamknutnej polohy. Kosiace zariadenie sa zdvihne a čepele sa prestanú otáčať.

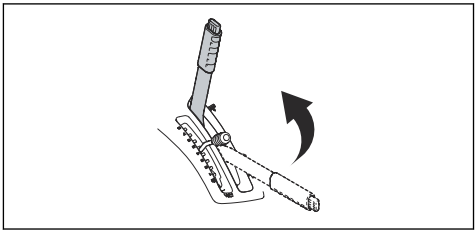

10. Ak chcete vyprázdniť zberací kôš stlačte zadnú časť spínača na zdvíhanie zberacieho koša. Zberací kôš sa zdvihne. Držte spínač stlačený, kým sa neotvoria dvierka a tráva nevypadne.

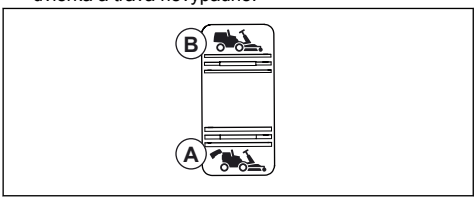

11. Stlačením prednej časti spínača spustite zberací kôš do prevádzkovej polohy.

Poznámka: Ak je zberací kôš plne naklonený alebo spustený a budete naďalej držať tlačidlo, budete počuť klepanie. Znamená to, že sa zberací kôš nachádza v koncovej polohe.

VÝSTRAHA: Medzi zberací kôš a rám sa môžu privrieť prsty. Nevkladajte ruku na rám alebo na zberací kôš pri spúšťaní zberacieho koša.

Používanie produktu v režime bez zberu

1. Naštartujte motor.
2. Skontrolujte, či je symbol na tlačidle riadenia závitovky modrý. Signalizuje to, že produkt je v režime bez zberu. V časti *Spínač ovládania závitovky s LED indikátormi na strane 124* sa uvádzajú informácie o tom, čo treba robiť, ak sa symboly na spínači riadenia závitovky rozsvietia alebo keď je tlačidlo riadenia závitovky červené.

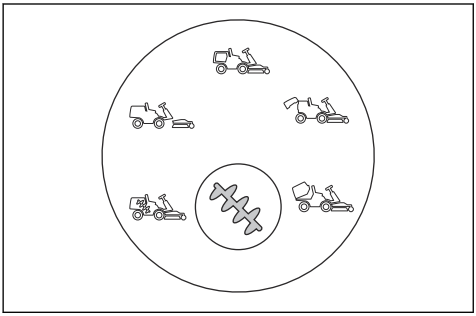

3. Vykonajte kroky 4 – 8 v časti *Používanie produktu v režime zberu na strane 136*
4. Keď začnete kosiť, tráva sa nebude zberať.

Zastavenie motora

1. Potiahnite zdvíhaciu páku pre kosiace zariadenie dozadu do zaistenej polohy, čím sa zdvihne kosiace zariadenie. Čepele sa prestanú otáčať.

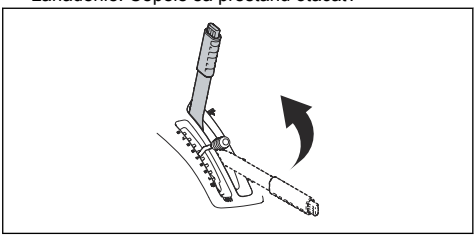

2. Otočte kľúč zapaľovania do polohy STOP.

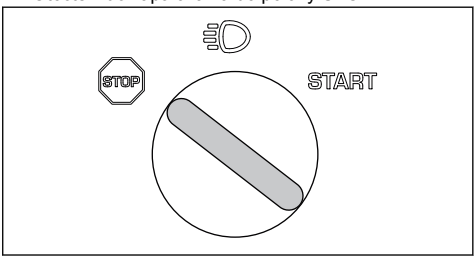

3. Keď sa produkt zastaví, zatiahnite parkovaciu brzdu.

Zatiahnutie a uvoľnenie parkovacej brzdy

1. Stlačte pedál parkovacej brzdy (1).
2. Stlačte a podržte poistné tlačidlo (2)

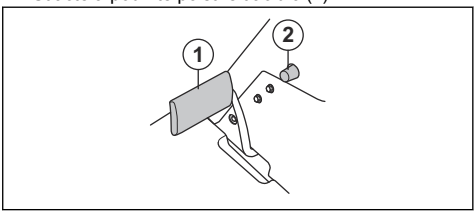

3. Držte tlačidlo stlačené a uvoľnite pedál parkovacej brzdy.
4. Na uvoľnenie parkovacej brzdy znova stlačte pedál parkovacej brzdy.

Zaistenie optimálnych výsledkov kosenia

- Nekoste mokrý trávnik. V prípade mokrej trávy sú výsledky horšie.
- Začnite vyššou výškou kosenia a postupne ju znižujte.
- Koste s čepeľami, ktoré sa otáčajú vysokou rýchlosťou (najvyššie prípustné otáčky motora, pozrite si *Technické údaje na strane 157*). Pohybujte sa s produktom dopredu nízkou rýchlosťou. Ak tráva

nie je príliš vysoká a hustá, dobré výsledky kosenia dosiahnete aj pri vyššej rýchlosti.

- Odporúčame používanie produktu v režime zberu. Na zaistenie optimálnych výsledkov v režime bez zberu koste trávu často. Časté kosenie trávy nezaberá viac času. Tráva je kratšia a môžete kosiť vyššou rýchlosťou.
- Produkt možno tiež použiť na zber listov na trávniku. Nastavte vysokú výšku rezu a nastavte produkt do režimu zberu.

Údržba

Úvod

VÝSTRAHA: Pred vykonávaním akejkoľvek údržby si musíte prečítať kapitolu o bezpečnosti a porozumieť informáciám, ktoré sa v nej uvádzajú.

Plán údržby

Prevádzka pred použitím
Skontrolujte, či neuniká palivo alebo olej.
Vyčistite výrobok. V časti *Čistenie výrobku na strane 141*.
Vyčistite vnútorný povrch krytu rezacej časti. V časti *Čistenie výrobku na strane 141*.
Vyčistite motor a tlmič výfuku. V časti *Čistenie motora a tlmiča výfuku na strane 141*.
Skontrolujte, či nie je upchaté nasávanie studeného vzduchu do motora. V časti *Vyčistenie nasávania chladiaceho vzduchu motora na strane 142*.
Skontrolujte, či nie sú poškodené bezpečnostné zariadenia. V časti *Bezpečnostné zariadenia na výrobku na strane 128*.
Skontrolujte nože v kosiacom zariadení. V časti *Kontrola čepelí na strane 150*.
Prezrite a otestujte brzdy. V časti *Parkovacia brzda na strane 129* a *Kontrola pedála jazdy dopredu a pedála jazdy dozadu na strane 129*.
Skontrolujte hladinu motorového oleja. V časti *Kontrola hladiny motorového oleja na strane 150*.
Skontrolujte hladinu prevodového oleja. V časti *Kontrola hladiny prevodového oleja na strane 152*.
Skontrolujte lanká riadenia. V časti *Kontrola laniek riadenia na strane 144*.
Overte správnu funkčnosť diaľkového svetla a prevádzkového svetla (ak sú dostupné). V časti *Zámok zapaľovania na strane 124*.

X = Pokyny sa uvádzajú v návode na obsluhu.

O = Pokyny sa neuvádzajú v návode na obsluhu. Údržbu zverte schválenému servisnému zástupcovi.

Údržba	Prvý servis	Interval údržby v hodinách	
	50	100	200
Skontrolujte a vyčistite hydraulické hadice a nátrubky. V prípade potreby ju vymeňte.		O	
Skontrolujte remene a remenice.	O	O	
Skontrolujte reťaz riadenia na vnútornej strane tunela rámu.		O	
Skontrolujte, namažte a upravte všetky káble.		O	
Skontrolujte správny tlak v pneumatikách. V časti *Nastavenie tlaku pneumatík na strane 147*.	X	X	

Údržba	Prvý servis	Interval údržby v hodinách	
	50	100	200
Uistite sa, či sú všetky skrutky a matice utiahnuté správnym krútiacim momentom.		O	
Namažte sedadlo operátora.		O	
Namažte všetky reťaze.		O	
Namažte ložiská kolies a čepelí na kosiacom zariadení (keď je to relevantné).	O	O	
Namažte pedále na vnútornej strane tunela rámu.		O	
Namažte napínače remeňa		O	
Odstráňte hnacie koleso a namažte nápravy (iba pre série 200 – 300)		O	
Skontrolujte palivovú hadicu. V prípade potreby ich vymeňte.		O	
Vymeňte palivový filter. V časti *Výmena palivového filtra na strane 144*.		X	
Vyčistite vzduchový filter. V časti *Vyčistenie a výmena vzduchového filtra na strane 145*.	X		
Vymeňte vzduchový filter. V časti *Vyčistenie a výmena vzduchového filtra na strane 145*.		X	
Skontrolujte chladiace rebrá na hydrostatickej prevodovke.		O	
Vyčistite motor a hydrostatickú prevodovku.		O	
Skontrolujte tlmič výfuku a tepelný deflektor.	O	O	
Vymeňte motorový olej. V časti *Výmena motorového oleja a olejového filtra na strane 151*.	X[28]	X [29]	
Vymeňte filter motorového oleja *Výmena motorového oleja a olejového filtra na strane 151*.	X[30]	X [31]	
Vymeňte zapaľovaciu sviečku. V časti *Kontrola a výmena zapaľovacej sviečky na strane 145*.		X	
Skontrolujte svetlá (keď je to relevantné). V časti *Výmena nefungujúcej žiarovky na strane 144*.	X	X	
Aktualizujte firmvér (keď je to relevantné).	O	O	
Skontrolujte akumulátor a v prípade potreby ho nabite. V časti *Nabíjanie akumulátora na strane 146*.	X	X	
Vykonajte kontrolu a nastavenie rýchlosti otáčania predných a zadných kolies (len pre modely AWD).	O	O	
Vymeňte filter prevodovky (len pre modely AWD).	O		O
Vymeňte nakrúcací filter pre posilňovač (keď je to relevantné).	O		O
Skontrolujte chladiaci ventilátor na hydrostatickej prevodovke.	O	O	

28 50 hodín alebo raz ročne (len prvý servis).
29 100 hodín alebo raz ročne.
30 50 hodín alebo raz ročne (len prvý servis).
31 100 hodín alebo raz ročne.

Údržba	Prvý servis	Interval údržby v hodinách	
	50	100	200
Skontrolujte olej v prevodovke a v prípade potreby olej doplňte. V časti *Kontrola hladiny prevodového oleja na strane 152*.		X	
Vymeňte olej v prevodovke.	O		O
Skontrolujte a nastavte parkovaciu brzdu.	O	O	
Vyčistite vonkajšie a vnútorné povrchy kosiaceho zariadenia a kryty kosiaceho zariadenia. V časti *Čistenie výrobku na strane 141*.	X	X	
Skontrolujte a nastavte výšku rezu a nastavenie sklonu krytu. V časti *Kontrola a nastavenie prítlaku kosiaceho zariadenia na strane 148* a *Kontrola rovnobežnosti kosiaceho zariadenia na strane 149*.	X	X	
Skontrolujte nože v kosiacom zariadení a v prípade potreby ich naostrite a vyvážte. V časti *Kontrola čepelí na strane 150* a *Kontrola čepelí na strane 150*.		X	
Skontrolujte a nastavte motor, čo sa týka ot./min.	O	O	
Uistite sa, či sa produkt v neutrálnej polohe nepohybuje. V časti *Kontrola pedála jazdy dopredu a pedála jazdy dozadu na strane 129*.	X	X	
Skontrolujte jazdu dopredu a jazdu dozadu pri rôznych rýchlostiach.	O	O	
Skontrolujte zapínanie čepelí, sedadlo, zdvíhanie a jazdu dopredu/brzdu. V časti *Bezpečnostné zariadenia na výrobku na strane 128*.	X	X	
Vykonajte kontrolu zberného koša (len pre zberné modely).	X	X	

Čistenie výrobku

VAROVANIE: Nepoužívajte vysokotlakovú umývačku ani parný čistič. Voda môže preniknúť do ložísk a elektrických pripojení a spôsobiť koróziu, ktorá môže viesť k poškodeniu produktu.

Produkt ihneď po použití vyčistite.

- Pred zastavením motora ponechajte závitovku bežať naprázdno 10 sekúnd, aby sa odstránila zvyšná tráva.
- Nečistite horúce plochy, napríklad motor, tlmič výfuku a výfukový systém. Počkajte, kým povrchy vychladnú, a potom odstráňte trávu alebo nečistoty.
- Pred čistením vodou odstráňte kefou pokosenú trávu a nečistoty na prevodovke, na nasávaní vzduchu prevodovky a na motore, ako aj v okolí týchto dielov.
- Vyčistite produkt tečúcou vodou. Nepoužívajte vysoký tlak.
- Prúd vody nesmerujte k elektrickým komponentom alebo ložiskám. Čistiace prísady väčšinou zhoršujú poškodenie.
- Ak chcete očistiť kosiace zariadenie, nastavte ho do servisnej polohy a umyte ho vodou pomocou hadice.
- Vystriekajte vnútorné povrchy zberacieho koša vodou pomocou hadice.
- Vyčistite vstupy a výstupy závitovky.
- Keď je produkt čistý, nakrátko ho naštartujte na odstránenie zvyšnej vody.

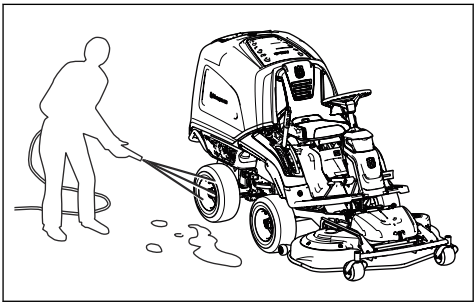

Čistenie motora a tlmiča výfuku

Dbajte na to, aby sa motor a tlmič výfuku neznečistili pokosenou trávou a nečistotami. Pokosená tráva nasiaknutá palivom alebo olejom v motore môže zvyšovať riziko požiaru a riziko prehriatia motora. Pred čistením nechajte motor vychladnúť. Vyčistite ho vodou a kefou.

Kúsky pokosenej trávy okolo tlmiča výfuku rýchlo vysychajú a predstavujú nebezpečenstvo požiaru. Použite kefu a vodu na odstránenie kúskov pokosenej trávy, keď je tlmič výfuku studený.

Vyčistenie nasávania chladiaceho vzduchu motora

Skontrolujte, či nie je zablokované nasávanie chladiaceho vzduchu motora. Odstráňte trávu a nečistoty pomocou kefy.

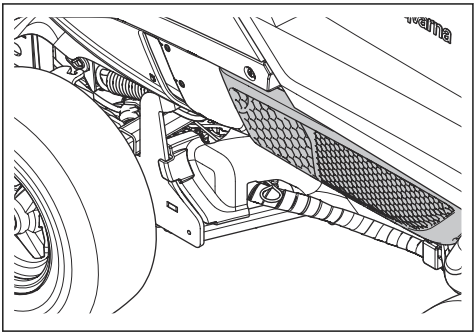

Vyčistenie chladiča hydraulického oleja

Len pre model RC 320Ts AWD.

Skontrolujte, či chladiaci ventilátor hydraulického oleja nie je zablokovaný a či je oblasť okolo chladiča hydraulického oleja čistá. Odstráňte trávu a nečistoty pomocou kefy.

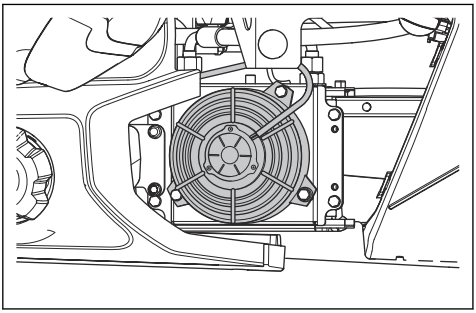

Odstránenie zablokovania závitovky

Ak je symbol na tlačidle závitovky červený a produkt trvalo pípa, závitovka je zablokovaná. Zablokovanie je potrebné manuálne uvoľniť.

1. Nakloňte zberací kôš.
2. Potiahnutím uvoľnite nástroj na údržbu závitovky zo spodnej časti zberacieho koša.

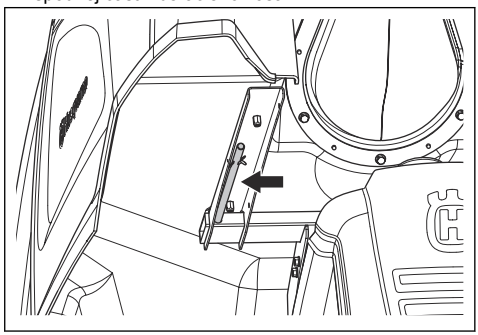

3. Vložte nástroj na údržbu závitovky do otvoru v hornej časti závitovky.

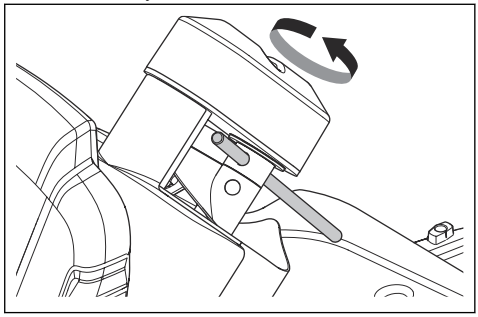

4. Podržte nástroj na údržbu závitovky a otočte závitovku proti smeru hodinových ručičiek o 5 celých otočiek. Materiál, ktorý spôsobil zablokovanie, sa posunie nadol a von zo závitovky.
5. Vytiahnite nástroj na údržbu závitovky a vložte ho späť do držiaka na spodnej strane zberacieho koša.
6. Spustite zberací kôš do prevádzkovej polohy a naštartujte motor.
7. Ak je symbol na tlačidle závitovky červený a produkt pri naštartovaní motora pípa, zastavte motor.
8. Nastavte kosiace zariadenie do servisnej polohy a manuálne odstráňte zablokovanie zo vstupu závitovky.
9. Nastavte kosiace zariadenie do kosiacej polohy a naštartujte motor.
10. Ak je symbol na tlačidle závitovky červený a produkt pri naštartovaní motora pípa, zastavte motor.
11. Požiadajte o pomoc autorizovaného servisného zástupcu.

Poznámka: Po odstránení zablokovania sa produkt spustí v režime bez zberu a musíte znova nastaviť režim zberu.

Vyčistenie okolia snímača pre plný zberací kôš

Po mnohých hodinách prevádzky sa v okolí snímača pre plný zberací kôš môže nahromadiť tráva. Ak spínač riadenia závitovky nedokáže zistiť, kedy sa zberací kôš naplní, je potrebné okolie snímača vyčistiť.

1. Otvorte dvierka zberacieho koša.
2. Uvoľnite spony krytu na vnútornej strane vrchnej časti zberacieho koša.
3. Zložte kryt z vrchnej časti zberacieho koša.

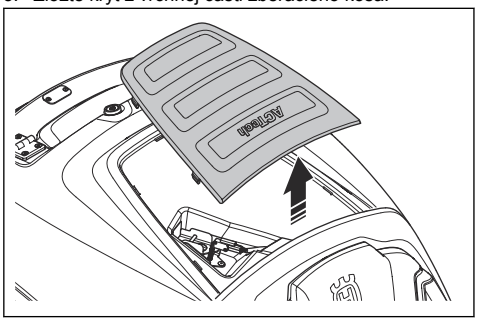

4. Rukou alebo kefkou odstráňte trávu z okolia snímača pre plný zberací kôš.

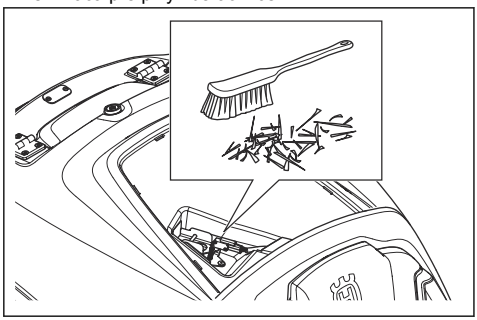

5. Vráťte kryt na miesto. Najprv založte prednú časť krytu a potom zatlačte kryt smerom nadol, aby zacvakol na miesto.

Poznámka: Obráťte sa na servisného zástupcu, ak problém pretrváva aj po vyčistení snímača pre plný zberací kôš.

Odstránenie krytov

Kryt motora

Nakloňte zberací kôš, aby ste získali prístup ku krytu motora, odskrutkujte 3 skrutky a zdvihnite kryt.

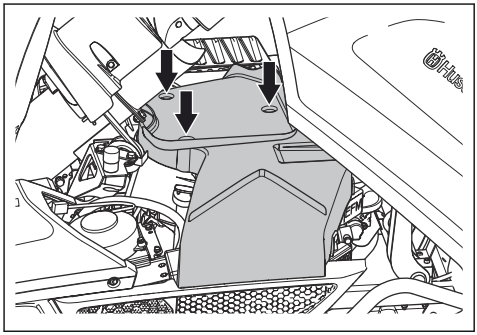

Predný kryt

Uvoľnite sponu na prednom kryte pomocou nástroja pripevneného na kľúči zapaľovania a zdvihnite kryt.

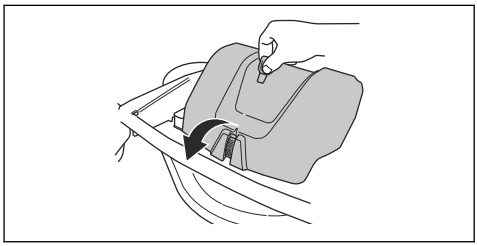

Demontáž a montáž pravého bočného krytu

Odstráňte 4 skrutky a zdvihnite kryt.

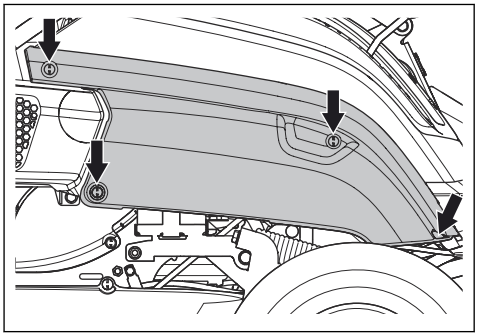

Pravá nožná opierka

Otočte gombík na pedáli jazdy dozadu a demontujte ho. Odstráňte 4 skrutky a zložte nožnú opierku.

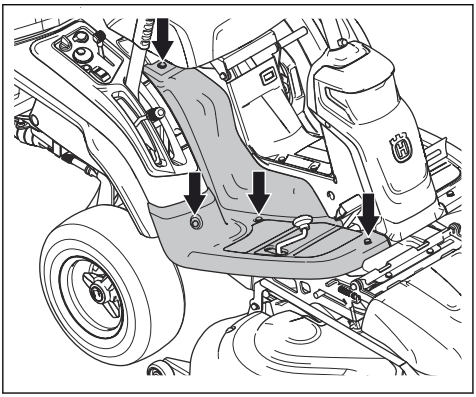

Ľavá nožná opierka

Odstráňte 4 skrutky a zložte nožnú opierku.

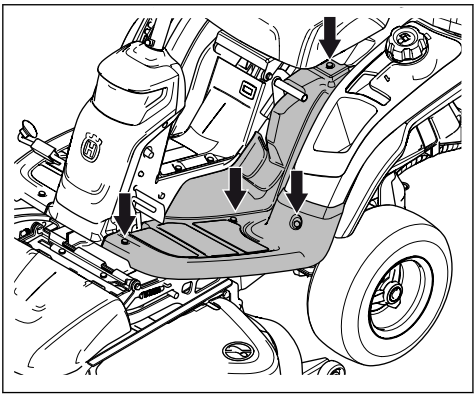

Výmena nefungujúcej žiarovky

1. Odskrutkujte 2 skrutky na kryte a zdvihnite ho.

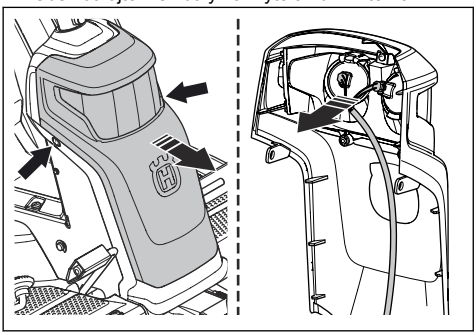

2. Odpojte káble od nefungujúcej žiarovky.
3. Vymeňte žiarovku a pripojte káble k novej žiarovke. Použite typ žiarovky uvedený v časti *Technické údaje na strane 157*.
4. Založte kryt a utiahnite skrutky.

Kontrola laniek riadenia

Napnutie laniek riadenia sa môže časom zmenšiť. Spôsobí to zmenu nastavenia riadenia.

Skontrolujte a nastavte riadenie nasledovne:

1. Lanká riadenia sú správne utiahnuté, ak ich dokážete manuálne pohybovať v drážke na objímke riadenia o 5 mm hore alebo dole.

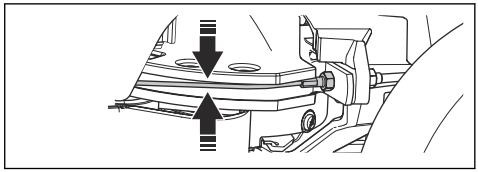

2. Ak sú lanká príliš povolené, nechajte ich nastaviť autorizovaným servisným zástupcom.

Kontrola parkovacej brzdy

1. Zaparkujte produkt na max.10° svahu s pevným povrchom.

Poznámka: Pri kontrole parkovacej brzdy produkt neparkujte na trávnatom svahu.

2. Stlačte pedál parkovacej brzdy (1).
3. Stlačte a podržte poistné tlačidlo (2) a uvoľnite pedál parkovacej brzdy, kým je toto tlačidlo stlačené.

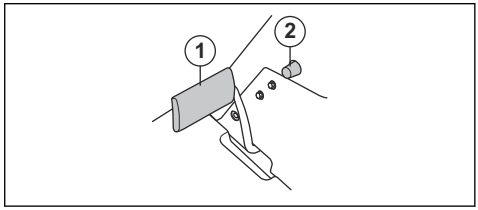

4. Ak sa produkt začne pohybovať, požiadajte autorizovaného servisného zástupcu o nastavenie parkovacej brzdy.
5. Znova stlačte pedál parkovacej brzdy na uvoľnenie parkovacej brzdy.

Výmena palivového filtra

1. Nakloňte zberací kôš, aby ste získali prístup k palivovému filtru.
2. Pomocou plochých klieští posuňte hadicové svorky smerom od filtra.

3. Vytiahnite filter z koncov hadice.

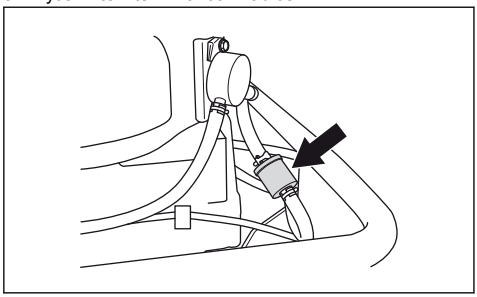

4. Zatlačte nový filter do koncov hadíc. Naneste tekutý čistiaci prostriedok na konce filtra na uľahčenie pripojenia.
5. Zatlačte hadicové spojky na filter.

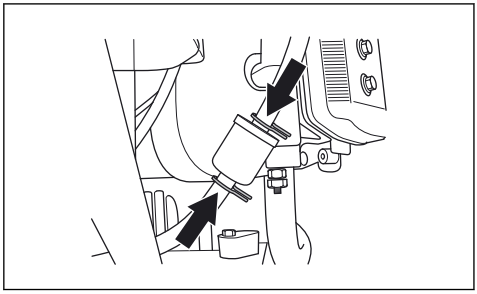

Vyčistenie a výmena vzduchového filtra

1. Otvorte kryt motora.
2. Uvoľnite gombíky, ktoré držia kryt filtra, a zdvihnite kryt.

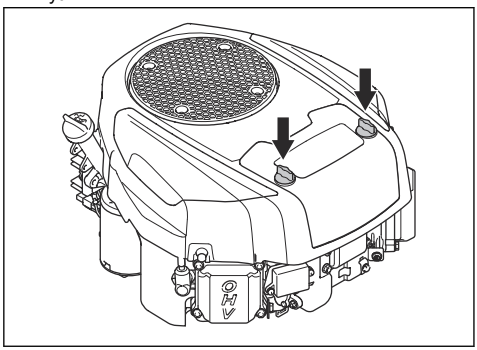

3. Nadvihnite vzduchový filter a vyberte ho.

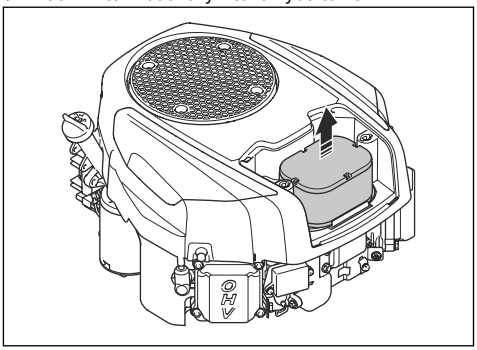

4. Vyčistite papierový filter úderom o tvrdý povrch. Nepoužívajte stlačený vzduch.
5. Ak sa papierový filter nevyčistí, vymeňte ho.
6. Pripojte vzduchový filter.

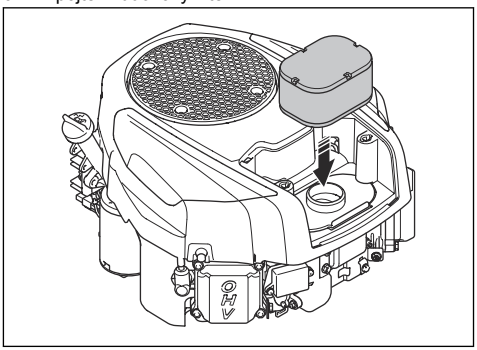

7. Nasaďte kryt vzduchového filtra a dotiahnite gombíky.

Kontrola a výmena zapaľovacej sviečky

1. Otvorte kryt motora.
2. Odstráňte kryt zapaľovacej sviečky a vyčistite plochu okolo zapaľovacej sviečky.
3. Pomocou kľúča na zapaľovacie sviečky demontujte zapaľovaciu sviečku.
4. Skontrolujte zapaľovaciu sviečku. Vymeňte ju, ak sú elektródy spálené alebo ak je izolácia popraskaná alebo poškodená. Ak zapaľovacia sviečka nie je poškodená, očistite ju oceľovou kefkou.

5. Zmerajte medzeru medzi elektródami a dbajte na to, aby bola správna. V časti *Technické údaje na strane 157*.

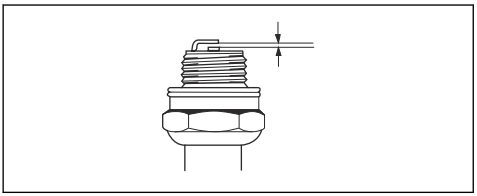

6. Medzeru medzi elektródami upravte ohnutím bočnej elektródy.
7. Vložte zapaľovaciu sviečku späť a rukou ju otáčajte, kým nedosadne do svojho lôžka.
8. Zapaľovaciu sviečku utiahnite kľúčom na zapaľovacie sviečky tak, aby bola podložka stlačená.
9. Použitú zapaľovaciu sviečku utiahnite ešte o ďalšiu ⅛ otáčky a novú o ďalšiu ¼ otáčky.

VAROVANIE: Nesprávne utiahnuté zapaľovacie sviečky môžu spôsobiť poškodenie motora.

10. Nasaďte kryt zapaľovacej sviečky.

VAROVANIE: Nepokúšajte sa štartovať motor, keď sú zapaľovacia sviečka alebo kábel zapaľovania demontované.

Výmena poistky

1. Odstráňte pravý bočný kryt. V časti *Demontáž a montáž pravého bočného krytu na strane 143*.
2. Vymeňte spálenú poistku za novú. Pozrite si nákres. (1) Zapaľovanie, 15 A. (2) Riadenie závitovky, 7,5 A. (3) Ovládač, 30 A. (4) Napájacia zásuvka 12 V, 7,5 A.

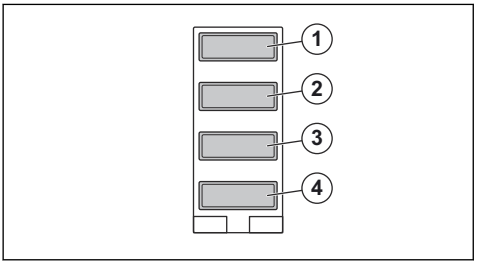

Nabíjanie akumulátora

1. Nakloňte sedadlo dopredu.
2. Zložte gumené veko (1) z elektromagnetu, ktorý je pripojený k červenému káblu od akumulátora.
3. Pripojte červený kábel (+) od nabíjačky akumulátora k elektromagnetu (2).

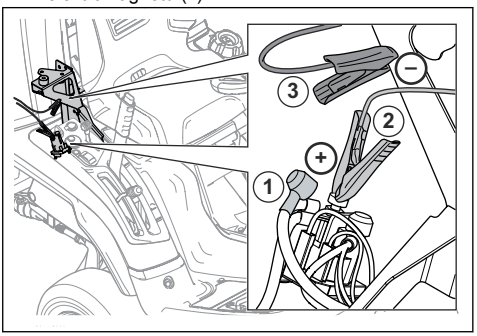

VAROVANIE: Na predchádzanie skratu skontrolujte, či je červený kábel od nabíjačky akumulátora pripojený k správnemu elektromagnetu.

4. Pripojte čierny kábel (–) od nabíjačky akumulátora k pozinkovanej časti znázornenej na nákrese (3).

VÝSTRAHA: Akumulátor a elektrický systém sa môžu poškodiť a spôsobiť poranenie, ak sa použije nesprávny typ nabíjačky. Používajte len nabíjačku určenú spoločnosťou Husqvarna pre tento typ akumulátora ($LiFePO_4$).

5. Spustite nabíjačku akumulátora.

Poznámka: Ak je napätie akumulátora príliš nízke, akumulátor prejde do ochranného režimu. Nabíjačka akumulátora nerozpozná akumulátor a nenabíja. Ak dôjde k tejto situácii, stlačte a podržte tlačidlo vynulovania na nabíjačke akumulátora na 10 sekúnd, kým nezačne nabíjať. Prečítajte si ďalšie informácie v pokynoch, ktoré sú dodané s nabíjačkou akumulátora.

6. Keď je akumulátor nabitý, zastavte nabíjačku a odpojte ju od akumulátora.
7. Založte gumené veko (1) späť na elektromagnet.

Nastavenie tlaku pneumatík

Správny tlak vo všetkých 4 pneumatikách je 150 kPa (1,5 baru/21,8 PSI).

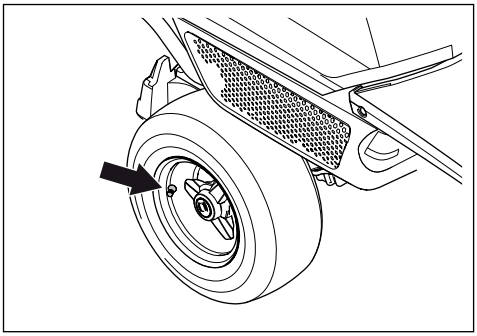

Nastavenie kosiaceho zariadenia do servisnej polohy.

1. Zaparkujte s produktom na rovnom podklade.
2. Aktivujte parkovaciu brzdu.
3. Nastavte páku výšky rezu do servisnej polohy.
4. Potiahnite zdvíhaciu páku pre kosiace zariadenie dozadu do zaistenej polohy, čím sa zdvihne kosiace zariadenie.

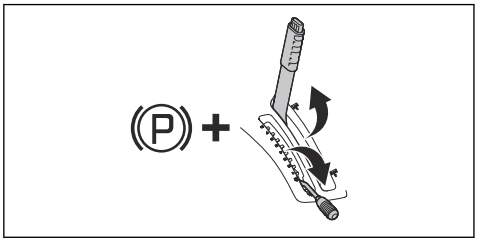

5. Spustením ovládacej páky závitovky zdvihnite závitovku do servisnej polohy.

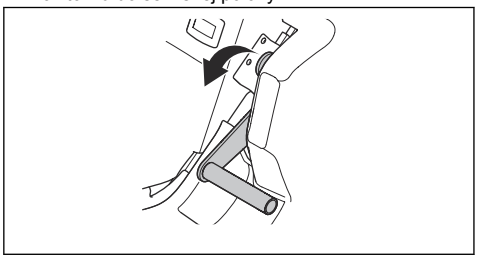

6. Uvoľnite sponu na prednom kryte pomocou nástroja pripevneného na kľúči zapaľovania a zdvihnite kryt.

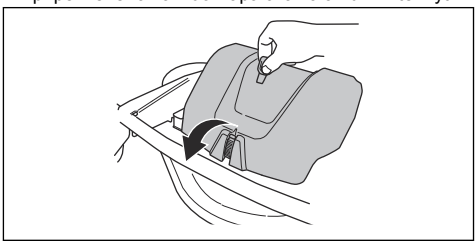

7. Potiahnite za pružinovú rukoväť (1) doprava smerom von z držiaka pružiny na uvoľnenie napnutia hnacieho remeňa.
8. Podržte pružinovú rukoväť ľavou rukou a zdvihnite hnací remeň pravou rukou.
9. Umiestnite hnací remeň na držiak remeňa (2).
10. Umiestnite pružinovú rukoväť do držiaka pružiny, aby pružina nespadla dole.
11. Zdvihnite poistku výšky rezu a vložte ju do držiaka poistky. (3)

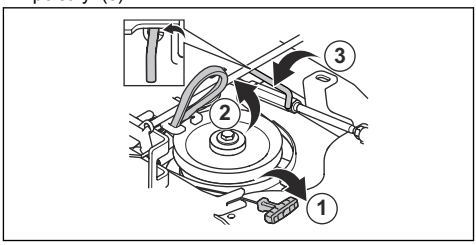

12. Podržte predný okraj kosiaceho zariadenia dvomi rukami a potiahnite ho dopredu až na doraz.

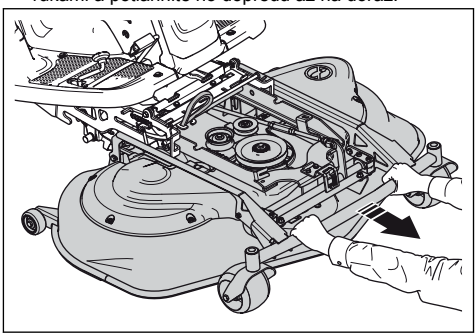

13. Zdvíhajte kosiace zariadenie do vertikálnej polohy, kým nezaznie cvaknutie. Kosiace zariadenie sa automaticky uzamkne vo vertikálnej polohe.

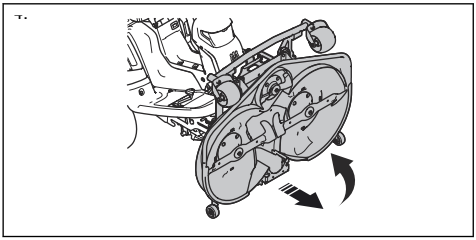

Nastavenie kosiaceho zariadenia do polohy kosenia

1. Podržte predný okraj kosiaceho zariadenia ľavou rukou.
2. Uvoľnite poistku pravou rukou.

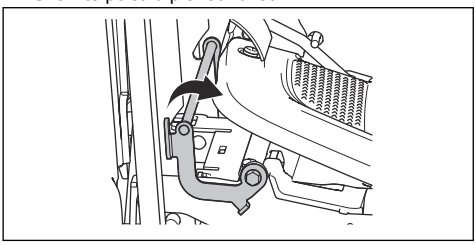

3. Sklopte kosiace zariadenie nadol a zatlačte ho až na doraz.

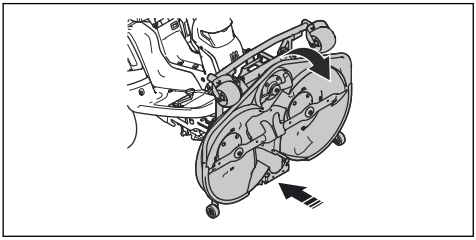

VAROVANIE: Hnací remeň sa môže zachytiť pod kosiacim zariadením. Pred zatlačením kosiaceho zariadenia smerom dnu potiahnite za slučku hnacieho remeňa v držiaku remeňa.

4. Zdvihnite poistku výšky rezu z držiaka poistky a vložte ju do otvoru (1).

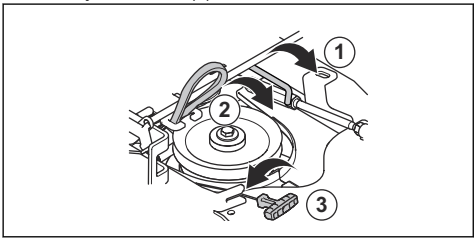

5. Podržte pružinovú rukoväť a zdvihnite hnací remeň z držiaka.
6. Umiestnite hnací remeň okolo napínacieho kolesa (2). Skontrolujte, či sa hnací remeň pohybuje podľa vyobrazenia.

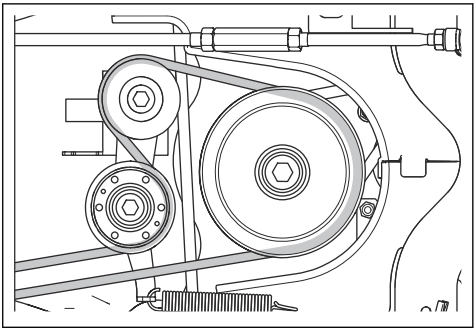

7. Vložte pružinu do držiaka pružiny (3).
8. Potiahnite páku servisnej polohy závitovky do prevádzkovej polohy.

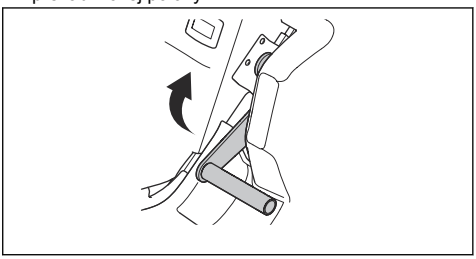

9. Nasaďte predný kryt.
10. Výšku rezu nastavte do jednej z polôh 1 – 8.

Kontrola a nastavenie prítlaku kosiaceho zariadenia

Na dosiahnutie optimálnych výsledkov kosenia je dôležité nastaviť správny tlak kosiaceho zariadenia na podklad.

1. Skontrolujte, či je tlak vzduchu v pneumatikách 150 kPa (1,5 baru/21,8 PSI).
2. Zaparkujte s produktom na rovnom povrchu.
3. Spustite kosiace zariadenie do polohy kosenia.

4. Vložte domácu váhu pod predný okraj kosiaceho zariadenia.

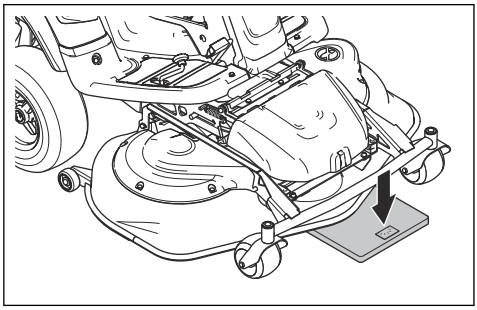

5. Aby na podporných kolieskach nespočívala žiadna hmotnosť, vložte predmet medzi rám a váhu.
6. Na nastavenie prítlaku otáčajte nastavovacie skrutky, ktoré sa nachádzajú za prednými kolesami na pravej a ľavej strane.
7. Otáčajte skrutky doprava alebo doľava, kým prítlak nebude na hodnote 12 až 15 kg (26,5 – 33 lb).

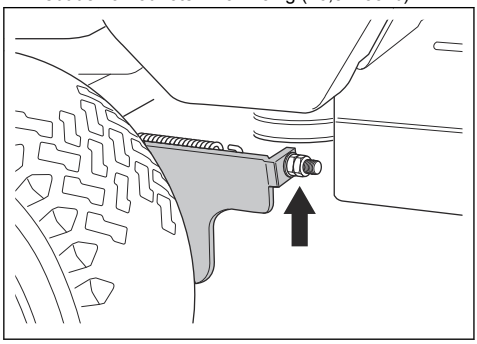

Kontrola rovnobežnosti kosiaceho zariadenia

1. Skontrolujte, či je tlak vzduchu v pneumatikách 150 kPa (1,5 baru/21,8 PSI).
2. Zaparkujte s výrobkom na rovnom povrchu.
3. Spustite kosiace zariadenie do polohy kosenia.
4. Nastavte páku výšky rezu do strednej polohy.
5. Odmerajte vzdialenosť medzi podkladom a predným a zadným okrajom kosiaceho zariadenia a skontrolujte, či je zadný okraj o 4 – 6 mm (1/5″) vyššie ako predný okraj.

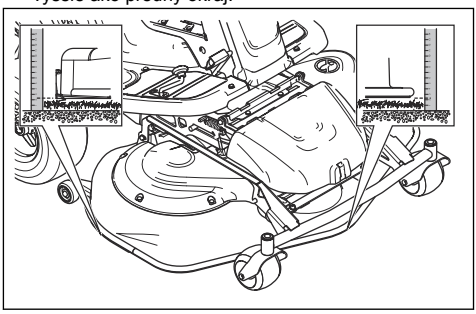

Nastavenie rovnobežnosti kosiaceho zariadenia

1. Demontujte predný kryt a pravú nožnú opierku.
2. Demontujte skrutky, ktoré pridržujú kryt remeňa, a odstráňte kryt remeňa.

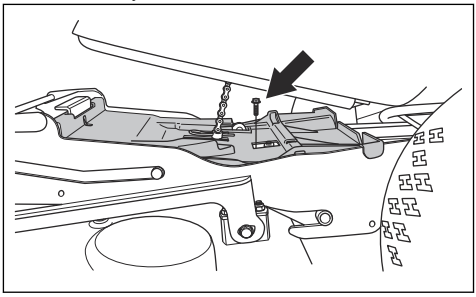

3. Uvoľnite matice na zdvíhacej podpere.

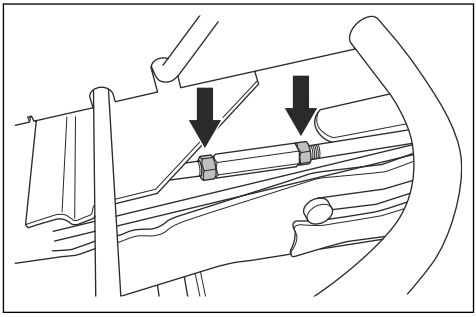

4. Otáčaním zdvíhacej podpery predĺžte alebo skráťte poistku. Predĺžte poistku na zdvihnutie zadného okraja krytu. Skráťte poistku na spustenie zadného okraja krytu.

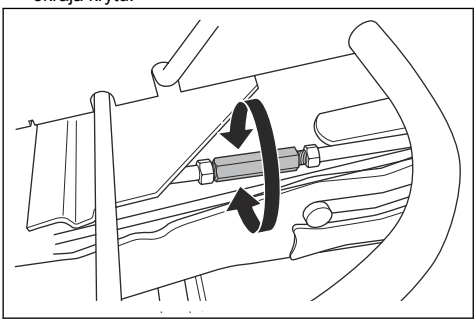

5. Po dokončení nastavenia dotiahnite matice na zdvíhacej podpere.
6. Skontrolujte rovnobežnosť. Pozrite si časť *Kontrola rovnobežnosti kosiaceho zariadenia na strane 149*.
7. Nainštalujte kryt remeňa a dotiahnite skrutky.
8. Nainštalujte pravú nožnú opierku a predný kryt.

Kontrola čepelí

Nastavte kosiace zariadenie do servisnej polohy. Pohľadom skontrolujte, či nie sú čepele poškodené a či ich nie je potrebné naostriť. Dotiahnite skrutky čepelí uťahovacím momentom 60 Nm v smere šípok na obrázku.

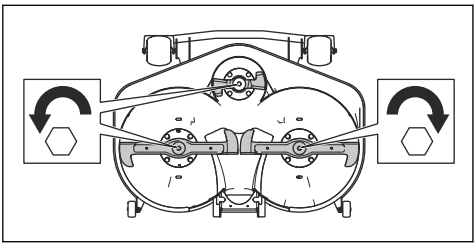

VAROVANIE: Poškodené alebo nesprávne vyvážené čepele spôsobujú nevyváženie, ktoré môže poškodiť produkt. Vymeňte poškodené čepele. S naostrením a vyvážením tupých čepelí vám pomôže autorizovaný servisný zástupca.

Výmena čepelí

VAROVANIE: Hlavy matíc sa môžu poškodiť, ak sa ich budete snažiť uvoľniť v nesprávnom smere.

1. Nastavte kosiace zariadenie do servisnej polohy.
2. Zaistite čepeľ pomocou dreveného bloku.

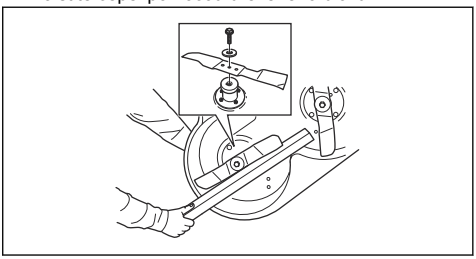

3. Uvoľnite a demontujte skrutku čepele, podložky a čepeľ. Uvoľnite skrutky čepelí v smere šípok na obrázku.

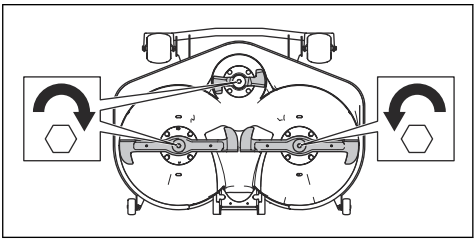

4. Zostavte novú čepeľ so zošikmenými koncami v smere kosiaceho zariadenia.

VÝSTRAHA: Nesprávny typ čepele môže spôsobiť odhadzovanie predmetov z kosiaceho zariadenia a vážne poranenie. Použite len čepele uvedené v časti *Technické údaje na strane 157*.

5. Nainštalujte čepeľ s podložkou a skrutkou s uťahovacím momentom 60 Nm.

Kontrola hladiny motorového oleja

1. Zaparkujte s produktom na rovnom podklade a zastavte motor.
2. Otvorte kryt motora.
3. Uvoľnite olejovú mierku a vytiahnite ju von.

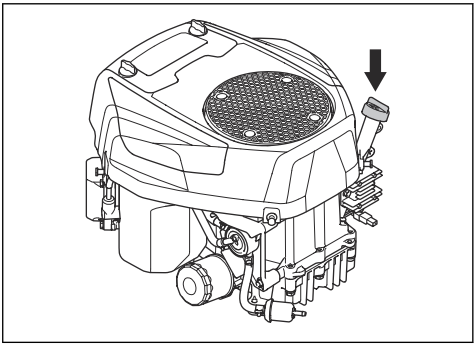

4. Očistite olej z olejovej mierky.
5. Znova zasuňte olejovú mierku a dotiahnite ju.
6. Uvoľnite a vytiahnite olejovú mierku a odčítajte hladinu oleja.
7. Hladina oleja musí byť medzi značkami na olejovej mierke. Ak je úroveň v blízkosti značky ADD (Pridať), doplňte olej po značku FULL (Plné).

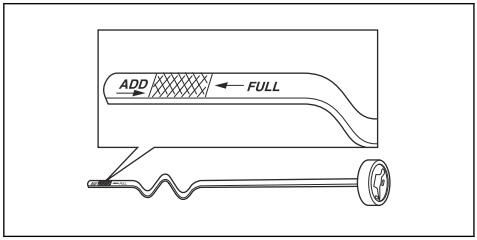

8. Olej doplňujte cez otvor, v ktorom je uložená olejová mierka. Olej doplňujte pomaly.

Poznámka: V časti *Technické údaje na strane 157* nájdete naše odporúčané typy motorových olejov. Nemiešajte rozličné druhy oleja.

9. Pred naštartovaním motora olejovú mierku správne dotiahnite. Naštartujte motor a nechajte ho bežať na voľnobeh približne 30 sekúnd. Zastavte motor. Počkajte 30 sekúnd a znova skontrolujte hladinu oleja.

Výmena motorového oleja a olejového filtra

Ak je motor studený, pred vypustením motorového oleja naštartujte motor na 1 – 2 minúty. Takto sa motorový olej zahreje a ľahšie sa vypustí.

VÝSTRAHA: Motor neštartujte na dlhšie ako 1 – 2 minúty pred vypustením motorového oleja. Motorový olej sa veľmi zahreje, čo môže mať za následok popáleniny. Nechajte motor vychladnúť pred vypustením oleja.

VÝSTRAHA: Ak sa vám motorový olej dostane na telo, očistite zasiahnutú časť mydlom a vodou.

1. Otvorte plastové veko na konci vypúšťacieho uzáveru oleja.

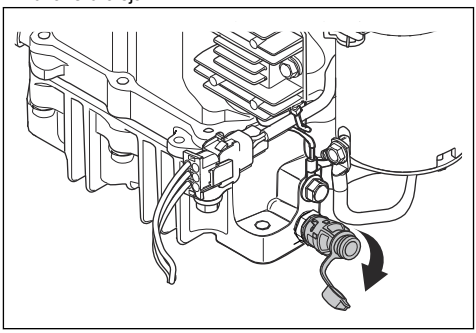

2. Aby bolo jednoduchšie vypustiť olej bez jeho úniku, nasaďte na koniec vypúšťacieho uzáveru oleja napríklad plastovú hadicu.
3. Pod vypúšťací uzáver oleja podložte nádobu.
4. Vytiahnite olejovú mierku.
5. Vypúšťací uzáver oleja otočte proti smeru hodinových ručičiek a povytiahnutím ho otvorte.

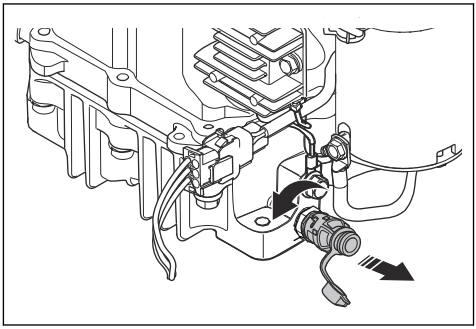

6. Nechajte olej vytiecť do nádoby.
7. Vypúšťací uzáver oleja zatvorte zatlačením dovnútra a jeho otočením v smere hodinových ručičiek.
8. Odstráňte plastovú hadicu a založte veko vypúšťacieho uzáveru oleja späť na miesto.

9. Odmontujte olejový filter otáčaním proti smeru hodinových ručičiek.

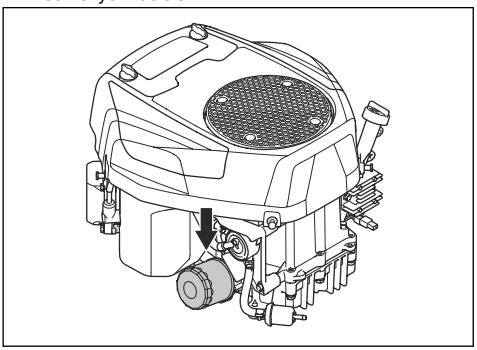

10. Gumené tesnenie na novom olejovom filtri mierne namažte novým olejom.
11. Pri inštalácii olejového filtra ho rukou otáčajte v smere hodinových ručičiek, kým gumené tesnenie nedosadne na miesto, potom ho utiahnite ešte o polovicu otočky.
12. Doplňte nový olej podľa pokynov v časti *Kontrola hladiny motorového oleja na strane 150*.

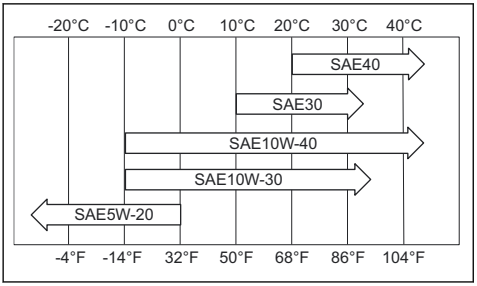

13. Naštartujte motor a nechajte ho bežať na voľnobeh 3 minúty.
14. Zastavte motor a uistite sa, že olejový filter neprepúšťa.
15. Dolejte olej, aby ste vykompenzovali stratu oleja, ktorý sa usadil v novom olejovom filtri.

Poznámka: Pokyny na bezpečnú likvidáciu použitého motorového oleja nájdete v časti *Likvidácia na strane 156*.

Kontrola hladiny prevodového oleja

1. Vyskrutkujte dve skrutky (jednu na každej strane) a zdvihnite kryt prevodovky.

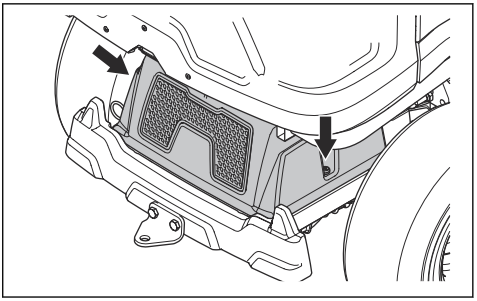

2. Skontrolujte, či je hladina oleja v nádrži prevodového oleja medzi dvomi horizontálnymi čiarami na nádrži.

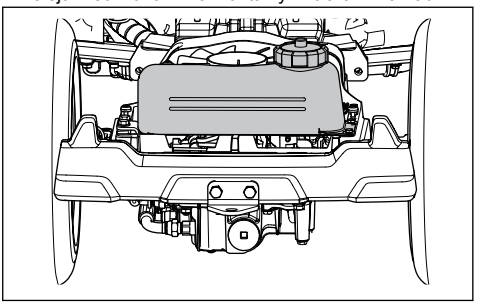

3. Doplňte motorový olej, ak je hladina oleja pod spodnou čiarou, ale neprepĺňajte nad hornú čiaru. Pozrite si časť *Technické údaje na strane 157* s informáciami o odporúčanom oleji pre model RC 318T a RC 320Ts AWD. Model RC 320Ts AWD musí používať syntetický olej.

Mazanie napínača remeňa

Napínač remeňa sa musí pravidelne mazať pomocou kvalitného maziva na báze sírnika molybdeničitého*.

1. Odskrutkujte 2 skrutky, ktoré držia kryt remeňa, a zdvihnite ho.

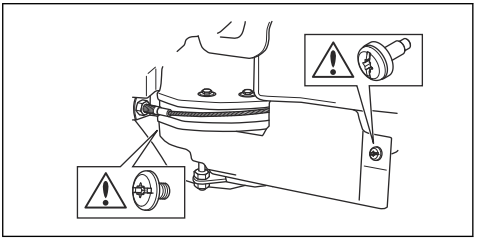

2. Namažte pomocou mazacieho lisu 1 nástavec z pravej strany pod dolnou remenicou, až kým sa mazivo nevytláča von.

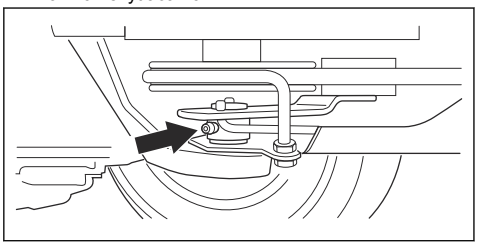

3. Nainštalujte kryt remeňa a dotiahnite 2 skrutky.

Riešenie problémov

Plán riešenia problémov

Ak nedokážete nájsť riešenie vašich problémov v tomto návode na používanie, obráťte sa na servisného zástupcu spoločnosti Husqvarna.

Problém	Príčina
Štartér nepretáča motor	Parkovacia brzda nie je aktivovaná. Pozrite si kapitolu *Bezpečnostný obvod na strane 129*.
	Nastavte zdvíhaciu páku pre kosiace zariadenie do polohy kosenia. Pozrite si kapitolu *Bezpečnostný obvod na strane 129*.
	Hlavná poistka je vypálená. Pozrite si kapitolu *Výmena poistky na strane 146*.
	Zámok zapaľovania je chybný.
	Spojenie medzi káblom a akumulátorom nie je v poriadku. Pozrite si kapitolu *Bezpečnosť akumulátora na strane 131*.
	Akumulátor je príliš slabý. Pozrite si kapitolu *Nabíjanie akumulátora na strane 146*.
	Štartér je chybný.
Motor sa nenaštartujem, keď ho štartér pretočí.	V palivovej nádrži nie je palivo. Pozrite si kapitolu *Dopĺňanie paliva na strane 134*.
	Zapaľovacia sviečka je chybná.
	Kábel zapaľovania je chybný.
	V karburátore alebo palivovom potrubí sa nachádzajú nečistoty.
Motor nebeží plynule	Zapaľovacia sviečka je chybná.
	Karburátor je nesprávne nastavený.
	Vzduchový filter je upchatý. Pozrite si kapitolu *Vyčistenie a výmena vzduchového filtra na strane 145*.
	Odvzdušnenie nádrže je zablokované.
	V karburátore alebo palivovom potrubí sa nachádzajú nečistoty.

Problém	Príčina
Zdá sa, že motor nemá výkon	Vzduchový filter je upchatý. Pozrite si kapitolu *Vyčistenie a výmena vzduchového filtra na strane 145*.
	Zapaľovacia sviečka je chybná.
	V karburátore alebo palivovom potrubí sa nachádzajú nečistoty.
	Lanko plynu je nesprávne nastavené.
Prevodovka nemá dostatočný výkon	Nasávanie chladiaceho vzduchu prevodovky alebo chladiace príruby sú zablokované.
	Ventilátor na prevodovke je poškodený.
	Chladiaci ventilátor hydraulického oleja (len model RC 320Ts AWD) je zablokovaný. Pozrite si kapitolu *Vyčistenie chladiča hydraulického oleja na strane 142*.
	Chladiaci ventilátor hydraulického oleja (len model RC 320Ts AWD) je poškodený.
	V prevodovke nie je žiadny prevodový olej alebo je jeho hladina nízka. Pozrite si kapitolu *Kontrola hladiny prevodového oleja na strane 152*.
Akumulátor sa nenabíja	Akumulátor je chybný. Pozrite si kapitolu *Bezpečnosť akumulátora na strane 131*.
	Pripojenie káblových konektorov na svorkách akumulátora je chybné. Pozrite si kapitolu *Bezpečnosť akumulátora na strane 131*.
	Akumulátor je v režime ochrany. Pozrite si kapitolu *Nabíjanie akumulátora na strane 146*.
Produkt vibruje	Zberací kôš je plný. Operátor ignoroval signál plného zberacieho koša alebo je snímač plného zberacieho koša nastavený v nesprávnej polohe. Pozrite si kapitolu *Nastavenie snímača pre plný zberací kôš na strane 135*.
	Produkt sa používa na dlhej, hrubej alebo mokrej tráve v režime bez zberu. Pozrite si kapitolu *Zaistenie optimálnych výsledkov kosenia na strane 138*.
	Čepele sú uvoľnené. Pozrite si kapitolu *Kontrola čepelí na strane 150*.
	Minimálne jedna čepeľ je nevyvážená. Pozrite si kapitolu *Kontrola čepelí na strane 150*.
	Závitovka je poškodená.
	Motor je uvoľnený.

Problém	Príčina
Výsledok kosenia je neuspokojivý	Čepele sú tupé. Pozrite si kapitolu *Výmena čepelí na strane 150*.
	Tráva je dlhá alebo mokrá. Pozrite si kapitolu *Zaistenie optimálnych výsledkov kosenia na strane 138*.
	Kosiace zariadenie je natočené.
	Kosiace zariadenie je upchaté trávou. Pozrite si kapitolu *Čistenie výrobku na strane 141*.
	Tlak pneumatík sa líši na pravej a ľavej strane. Pozrite si kapitolu *Nastavenie tlaku pneumatík na strane 147*.
	Produkt sa používa pri príliš vysokej rýchlosti. Pozrite si kapitolu *Zaistenie optimálnych výsledkov kosenia na strane 138*.
	Otáčky motora sú príliš nízke. Pozrite si kapitolu *Zaistenie optimálnych výsledkov kosenia na strane 138*.
	Hnací remeň preklzuje.

Preprava, skladovanie a likvidácia

Preprava

- Produkt je ťažký a môže spôsobiť pomliaždeniny. Pri jeho nakladaní alebo vykladaní z vozidla alebo prívesu postupujte opatrne.
- Na prepravu produktu používajte schválený príves.
- Pred prepravou produktu na prívese alebo na cestách sa uistite, že poznáte miestne dopravné predpisy.

Bezpečné pripevnenie produktu na prepravný príves

VÝSTRAHA: Parkovacia brzda nepostačuje na zaistenie produktu počas prepravy. Produkt pevne pripevnite k prívesu.

Vybavenie: 2 schválené napínacie remene a 4 kolesové kliny.

1. Aktivujte parkovaciu brzdu.
2. Pripevnite napínacie remene okolo rámu alebo zadného vozíka.
3. Dotiahnite napínacie pásy v smere zadnej a prednej časti prívesu na zaistenie produktu.
4. Kolesové kliny položte pred a za zadné kolesá.

Postup pri ťahaní produktu

Produkt má hydrostatickú prevodovku. Na predchádzanie poškodeniu prevodovky ťahajte produkt len na krátke vzdialenosti a nízkou rýchlosťou.

Pred odtiahnutím produktu deaktivujte prevodovku. Pozrite si časť *Aktivácia a deaktivácia pohonného systému na strane 135*.

Skladovanie

Produkt pripravte na uskladnenie na konci sezóny a pred dlhším než 30 dňovým uskladnením. Ak palivo v palivovej nádrži zostáva 30 alebo viac dní, lepkavé častice môžu spôsobiť zablokovanie karburátora. To môže negatívne ovplyvniť funkciu motora.

Na predchádzanie vzniku lepkavých častíc počas uskladnenia použite stabilizátor. Ak sa používa alkylátový benzín, stabilizátor nie je potrebný. Pri používaní štandardného benzínu neprechádzajte na alkylátový benzín. Môže to spôsobiť stvrdnutie citlivých gumených dielov. Stabilizátor pridajte do paliva v nádrži alebo v nádobe používanej na uskladnenie. Vždy dodržiavajte pomer miešania udávaný výrobcom. Po pridaní stabilizátora nechajte motor spustený minimálne 10 minút, aby stabilizátor vtiekol do karburátora.

VÝSTRAHA: Produkt s palivom v nádrži neskladujte v interiéri ani na miestach s nedostatočným prúdením vzduchu. Pri kontakte palivových výparov s otvoreným ohňom, iskrami alebo napríklad kontrolkami bojlerov, nádrží na horúcu vodu alebo sušičiek odevov hrozí riziko požiaru.

VÝSTRAHA: Na zníženie nebezpečenstva požiaru odstráňte z produktu trávu, listy a iné horľavé

materiály. Pred uskladnením nechajte produkt vychladnúť.

- Vyčistite produkt, pozrite si časť *Čistenie výrobku na strane 141*. Poškodený náter opravte, aby sa predišlo korózii.
- Na produkte skontrolujte prípadné opotrebované alebo poškodené súčiastky a dotiahnite uvoľnené skrutky a matice.
- Nabite akumulátor. Používajte len nabíjačku určenú spoločnosťou Husqvarna pre tento typ akumulátora (LiFePO4).
- Vymeňte motorový olej a zlikvidujte použitý olej.
- Vyprázdnite palivovú nádrž. Naštartujte motor a nechajte ho bežať, kým v karburátore nezostane žiadne palivo.

Poznámka: Ak ste pridali stabilizátor, palivovú nádrž ani karburátor nevyprázdňujte.

- Demontujte sviečky a nalejte približne jednu polievkovú lyžicu motorového oleja do každého valca. Manuálne pretočte hriadeľ motora, aby sa olej premiešal, a naskrutkujte sviečky naspäť.
- Namažte všetky mazničky, spoje a nápravy.
- Produkt skladujte na čistom a suchom mieste a na dodatočnú ochranu ho prikryte.
- Plachta na ochranu vášho produktu počas skladovania a prepravy je k dispozícii u vášho predajcu.

Likvidácia

- Chemikálie môžu byť nebezpečné a nesmú sa vylievať na zem. Použité chemikálie vždy zlikvidujte v servisnom stredisku alebo v zariadení na likvidáciu odpadov.
- Keď je produkt opotrebovaný, pošlite ho predajcovi alebo do miestneho recyklačného zariadenia.
- Olej, olejové filtre, palivo a batérie môžu mať negatívny vplyv na životné prostredie. Dodržiavajte miestne požiadavky v oblasti recyklácie a platné predpisy.
- Akumulátor nelikvidujte ako komunálny odpad.
- Akumulátor pošlite servisnému zástupcovi spoločnosti Husqvarna alebo ho zlikvidujte v zariadení na likvidáciu starých akumulátorov.

Technické údaje

	RC 318T	RC 320Ts AWD
Rozmer		
Dĺžka bez kosiaceho zariadenia, mm	2099	2072
Šírka bez kosiaceho zariadenia, mm	1032	1032
Dĺžka vrátane kosiaceho zariadenia, mm	2391	2391
Výška, mm	1284	1284
Hmotnosť bez kosiaceho zariadenia, s prázdnymi nádržami, kg	326	327
Rázvor kolies, mm	903	903
Šírka stopy, predná, mm	860	860
Šírka stopy, zadná, mm	670	670
Rozmery pneumatík	16 × 6,50 × 8	16 × 6,50 × 8
Tlak v pneumatikách, vzadu – vpredu, kPa/bar/PSI	150/1,5/21,8	150/1,5/21,8
Maximálny skon, stupne °	10	10
Motor		
Značka / Model	Husqvarna / HV 635AE	Husqvarna / HV 635AE
Menovitý výkon motora, kW [32]	12,7	12,7
Objem, cm^3	635	635
Max. otáčky motora, ot./min.	2 900 +/– 100	2 900 +/– 100
Maximálna rýchlosť dopredu, km/h	8	8
Maximálna rýchlosť dozadu, km/h	7	7
Palivo, min. oktánové číslo	91	91
Objem nádrže, litre	12	12
Olej	Trieda SF, SG, SH or SJ SAE40, SAE30, SAE10W-30, SAE10W-40 alebo SAE5W-20	Trieda SF, SG, SH or SJ SAE40, SAE30, SAE10W-30, SAE10W-40 alebo SAE5W-20
Objem oleja vrátane filtra, litre	1,7	1,7
Objem oleja bez filtra, litre	1,6	1,6
Štartovanie motora	Elektrický štart 12 V	Elektrický štart 12 V
Prevodovka		

[32] Vyznačený výkon motora je priemerný čistý výkon (pri uvedených ot./min) typického sériového motora pre model motora meraný podľa normy SAE J1349/ISO 1585. Sériovo vyrábané motory sa môžu od tejto hodnoty odlišovať. Skutočný výkon motora nainštalovaného na koncovom výrobku závisí od prevádzkovej rýchlosti, podmienok okolitého prostredia a iných hodnôt.

	RC 318T	RC 320Ts AWD
Značka	Tuff Torq	Tuff Torq
Model	K66 AT	K664M/KTM10T
Olej, trieda SF-CC	SAE 10W/40	10W/30[33]
Objem oleja, litre	3,0	5,5
Elektrický systém		
Typ	12 V, záporné uzemnenie	12 V, záporné uzemnenie
Batéria	$LiFePO_4$	$LiFePO_4$
Max. nabíjacie napätie akumulátora	14,4V	14,4V
Max. nabíjací prúd akumulátora	3,0 A	3,0 A
Zapaľovacia sviečka	Husqvarna HQT-7	Husqvarna HQT-7
Medzera medzi elektródami, mm/palce	0,75/0,030	0,75/0,030
Žiarovka	LED GU5.3 12 V 4,5 – 6,5 W	LED GU5.3 12 V 4,5 – 6,5 W
Kosiace zariadenie		
Typ	Combi 103	Combi 103
	Combi 112	Combi 112

Kosiace zariadenie	**Combi 103**	**Combi 112**
Šírka, mm	1086	1176
Šírka rezu, mm	1030	1120
Výška rezu, 8 polôh, mm	25 – 75	25 – 75
Hmotnosť, kg	63	64
Emisie hluku [34]		
Nameraná úroveň hlučnosti dB(A)	98	98
Zaručená úroveň hlučnosti dB(A)	100	100
Úrovne hlučnosti [35]		
Hladina akustického tlaku pri uchu operátora, dB(A)	84	84
Úrovne vibrácií [36]		
Úroveň vibrácií na volante, m/s^2	2.96	2.96

[33] Najlepší výkon dosiahnete pri použití prevodového oleja Husqvarna SAE 10W-30. Pokiaľ nemáte k dispozícii olej Husqvarna, používajte olej 10W-30 STOU. Nová klasifikácia je štandard API GL-4.

[34] Hladina hluku meraná ako akustický tlak (L_{WA}) v súlade s európskou smernicou 2000/14/ES.

[35] Hladina akustického tlaku podľa smernice EN ISO 5395. Uvádzané údaje pre hladinu akustického tlaku majú typický štatistický rozptyl (štandardnú odchýlku) 1,2 dB(A).

[36] Úroveň vibrácií podľa smernice EN ISO 5395. Uvádzané údaje pre úroveň vibrácií majú typický štatistický rozptyl (štandardnú odchýlku) 0,2 m/s^2 (volant) a 0,8 m/s^2 (sedadlo).

Kosiace zariadenie	Combi 103	Combi 112
Úroveň vibrácií v sedadle, m/s^2	0.4	0.4
Nože		
Dĺžka ľavej a pravej čepele, mm	510	555
Dĺžka stredovej čepele, mm	243	243
Objednávacie číslo ľavej čepele	590 74 94-10	597 71 47-10
Objednávacie číslo pravej čepele	590 74 94-20	597 71 47-20
Objednávacie číslo stredovej čepele	588 82 44-10	588 82 44-10

VÝSTRAHA: Používanie kosiaceho zariadenia, ktoré nie je schválené pre tento produkt, môže spôsobiť odhadzovanie predmetov vysokou rýchlosťou a vážne poranenie. Nepoužívajte iné kosiace zariadenie okrem typov, ktoré sú uvedené v tomto návode.

Servis

Servis

Každý rok absolvujte prehliadku v autorizovanom servisnom stredisku na zaistenie bezpečného a optimálneho fungovania počas hlavnej sezóny. Najlepší čas na vykonanie servisu alebo generálnej opravy produktu je obdobie mimo hlavnej sezóny.

Pri odosielaní objednávky náhradných dielov poskytnite informácie o roku zakúpenia, modeli, type a výrobnom čísle.

Vždy používajte originálne náhradné diely.

Záruka

Záruka na prevodovku

Platí len pre model RC 320Ts AWD.

Záruka na prevodovku je platná, len ak sa vykonávajú príslušné kontroly rýchlosti otáčania predných a zadných kolies v súlade s plánom údržby. Na predchádzanie poškodeniu systému prevodovky požiadajte o jeho nastavenie autorizovaného servisného zástupcu. Pozrite si hodnoty uvedené v servisnej príručke.

Vyhlásenie o zhode EÚ

My, spoločnosť Husqvarna AB, SE-561 82 Huskvarna, ŠVÉDSKO, tel.: +46-36-146500 vyhlasujeme s plnou zodpovednosťou, že výrobok:

Popis	**Pojazdná kosačka na trávnik**
Značka	Husqvarna
Typ/model	RC 318T, RC 320Ts AWD
Identifikácia	Výrobné čísla od roku 2022 a novšie

plne spĺňa nasledujúce smernice a nariadenia EÚ:

Nariadenie	Popis
2006/42/ES	„o strojových zariadeniach“
2014/53/EÚ	„o rádiových zariadeniach“
2000/14/ES	„týkajúca sa emisie hluku v prostredí pochádzajúceho zo zariadení používaných vo voľnom priestranstve“
2011/65/EÚ	„o obmedzení používania určitých nebezpečných látok v elektrických a elektronických zariadeniach“

a že sa pri ňom uplatňujú nasledujúce harmonizované normy a/alebo technické špecifikácie:

EN ISO 12100:2010

EN ISO 5395-1:2013/A1:2018

EN ISO 5395-3: 2013/A1:2017/A2:2018

EN ISO 14982:2009

EN IEC 63000:2018

Notifikovaný orgán: 0404, RISE SMP Svensk Maskinprovning AB, Box 4053, SE-904 03 Umeå, Sweden osvedčil zhodu so smernicou Rady 2000/14/ES, posudzovanie zhody: príloha VI.

Informácie týkajúce sa emisií hluku nájdete v časti *Technické údaje na strane 157*.

Huskvarna, 2022-11-28

Claes Losdal

Manažér vývoja/Produkty pre záhradu

Husqvarna AB

Zodpovedný za technickú dokumentáciu

Husqvarna®

www.husqvarna.com

Eredeti útmutatás
Oryginalne instrukcje
Původní pokyny
Pôvodné pokyny

1143002-50

2022-11-10